MSI

Montage – Systeme – Industrieausrüstung

Stand November 2026

Abdeckelemente



Sie brauchen Unterstützung? Wir beraten Sie gerne!

Ob telefonisch, per Mail oder bei Ihnen vor Ort, wir sind für Sie da.

Tel.: 0911 / 780 618 - 0
Mail: msi@msi-montagesysteme.de
Web: www.msi-montagesysteme.de

Abdeckkappen	3
Abdeckkappen 5 (I)	3
Abdeckkappen 6 (I)	4
Abdeckkappen 8 (I)	5
Abdeckkappen X 8 (I)	7
Abdeckkappen Zn 8 (I)	8
Abdeckkappen 6 (B)	9
Abdeckkappen 8 (B)	10
Abdeckkappen 10 (B)	11
Abdeckkappen Zn 10 (B)	13
Kanal-Abdeckkappen	14
Abdeck- und Einfassprofile	15
Abdeck- und Einfassprofil PP 5 (I)	15
Abdeck- und Einfassprofil PP 6 (I)	16
Abdeck- und Einfassprofil PP 8 (I)	17
Abdeck- und Einfassprofil PP 6 (B)	18
Abdeck- und Einfassprofil PP 8 (B)	19
Abdeck- und Einfassprofil PP 10 (B)	20
Abdeckprofile	21
Abdeckprofil AL 8 (I)	21
Abdeckprofil PP 8 (I)	22
Abdeckprofil PP 8 (B)	23
Abdeckprofil AL 10 (B)	24
Abdeckprofil PP 10 (B)	25
Dichtprofile	26
Dichtprofil 5 (I)	26
Dichtprofil 6 (I)	27
Dichtprofil 8 (I)	28
Dichtprofil 8E (B)	29
Dichtprofil 10 (B)	30
Schutzabdeckprofile / -kappen	31
Schutzprofil 8 (I) - 40x16	31
Abdeckkappen Schutzprofil 8 (I)	32
Anschlagprofil 8 (I) - 18x20	33
Abdeckprofil NBR Riffelgummi 6 (I)	34
Abdeckprofil NBR Riffelgummi 8 (I)	35
Abdeckprofil EPDM Riffelgummi 10 (B)	36
Schutzabdeckkappe für Schnellspannverbinder	37

+49 (0) 911 780618-0 www.msi-montagesysteme.de msi@msi-montagesysteme.de

Abdeckkappen Bereich Materialbereitstellung	38
Abdeckkappen Winkelprofile 10 (B)	38
Abdeckkappen C-Schiene 8 (I)	39
Abdeckkappen Lagereinheit 8 (I)	40
Abdeckkappen Rollenbahnen 8 (I)	41
Abdeckkappen Rollenbahnen 10 (B)	42
Einfassleisten für Flächenelemente	43
Scheibeneinfassleiste PP/TPE 8 (I)	43
Einfassprofil TPE 8 (I)	44

+49 (0) 911 780618-0 www.msi-montagesysteme.de msi@msi-montagesysteme.de

Abdeckkappen 5 (I)

Beschreibung
Abgerundete Abdeckkappen zum Abdecken der Profil-Stirnfläche der Profilreihe 5 (I)
Die Befestigung erfolgt durch Aufdrücken/Aufschlagen in die Kernbohrungen.

Ausführungen
Material: PA; glasfaserverstärkt
Standardfarbe: schwarz, andere Farbtöne auf Anfrage
Viele Varianten auch in ESD-Ausführung erhätlich

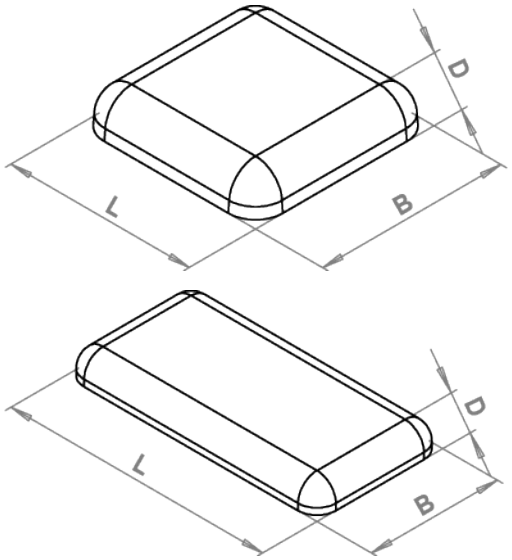

Abmessung (LxB, mm)	Dicke (D, mm)	Material	ESD	Extras	Farbe	Artikelnummer
10 x 20	2,5	PA	nein	nein	schwarz	05.01751.00
10 x 40	2,5	PA	nein	nein	schwarz	05.01746.00
10 x 40	2,5	PA	nein	nein	RAL 7042	05.01746.40
20 x 20	2,5	PA	nein	nein	schwarz	05.01742.00
20 x 20	2,5	PA	ja	nein	schwarz	05.01742.ESD
20 x 20	2,5	PA	nein	nein	RAL 7042	05.01742.40
20 x 40	2,5	PA	nein	nein	schwarz	05.01743.00
20 x 80	2,6	PA	nein	nein	schwarz	02.02126.00
30 x 40	4,0	PA-GF	nein	für Griffleisten	schwarz	05.08599.00
40 x 40	2,5	PA	nein	nein	schwarz	05.01744.00
40 x 60	2,5	PA	nein	nein	schwarz	05.08101.00

+49 (0) 911 780618-0 www.msi-montagesysteme.de msi@msi-montagesysteme.de

Abdeckkappen 6 (I)

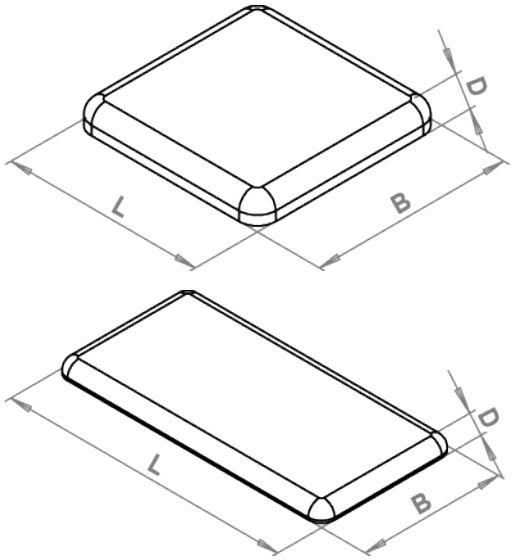

Beschreibung
Abgerundete Abdeckkappen zum Abdecken der Profil-Stirnfläche der Profilreihe 6 (I)
Die Befestigung erfolgt durch Aufdrücken/Aufschlagen in die Kernbohrungen.

Ausführungen
Material: PA; glasfaserverstärkt
Standardfarbe: schwarz, andere Farbtöne auf Anfrage
Viele Varianten auch in ESD-Ausführung erhältlich

Abmessung (LxB, mm)	Dicke (D, mm)	Material	ESD	Extras	Farbe	Artikelnummer
30 x 30	3,0	PA	nein	nein	schwarz	05.08458.00
30 x 30	3,0	PA	nein	nein	RAL 7042	05.08458.40
30 x 60	3,0	PA	nein	nein	schwarz	05.08583.00
30 x 60	3,0	PA	nein	nein	RAL 7042	05.08583.40
30 x 120	3,0	PA	nein	nein	schwarz	05.02530.00
60 x 60	3,0	PA	nein	nein	schwarz	05.01108.00
60 x 120	3,0	PA	nein	nein	schwarz	05.01109.00
R 30-90°	3,0	PA	nein	nein	schwarz	05.43475.00
R 30-90°	3,0	PA	nein	nein	RAL 7042	05.43475.40
30 x 30 - 45°	3,0	PA	nein	nein	schwarz	05.43474.00

+49 (0) 911 780618-0 www.msi-montagesysteme.de msi@msi-montagesysteme.de

Abdeckkappen 8 (I)

Beschreibung
Abgerundete Abdeckkappen zum Abdecken der Profil-Stirnfläche der Profilreihe 8 (I)
Die Befestigung erfolgt durch Aufdrücken/Aufschlagen in die Kernbohrungen.

Ausführungen
Material: PA; glasfaserverstärkt
Standardfarbe: schwarz, andere Farbtöne auf Anfrage
Viele Varianten auch in ESD-Ausführung erhältlich

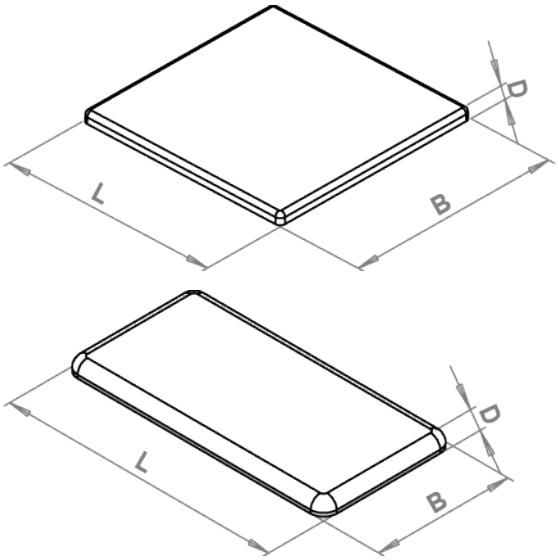

Abmessung (LxB, mm)	Dicke (D, mm)	Material	ESD	Extras	Farbe	Artikelnummer
16 x 40	4,0	PA	nein	nein	schwarz	05.01740.00
16 x 40	4,0	PA	nein	nein	RAL 7042	05.01740.40
16 x 80	4,0	PA	nein	nein	schwarz	05.01741.00
16 x 120	4,0	PA	nein	nein	schwarz	05.01748.00
16 x 120	4,0	PA	nein	nein	RAL 7042	05.01748.40
16 x 160	4,0	PA	nein	nein	schwarz	05.01747.00
18 x 32	4,0	PA	nein	nein	schwarz	05.01749.00
28 x 160	4,0	PA	nein	nein	schwarz	05.08910.00
28 x 200	4,0	PA	nein	nein	schwarz	05.08001.00
28 x 240	4,0	PA	nein	nein	schwarz	05.47410.00
32 x 40	4,0	PA	nein	nein	schwarz	05.08966.00
40 x 40	4,0	PA	nein	nein	schwarz	05.01175.00
40 x 40	4,0	PA	ja	nein	schwarz	05.01175.ESD
40 x 40	4,0	PA	nein	nein	RAL 7035	05.01175.30
40 x 40	4,0	PA	nein	nein	RAL 7042	05.01175.40
40 x 40	4,0	PA	nein	anschraubbar	schwarz	05.01776.00
40 x 80	4,0	PA	nein	nein	schwarz	05.01176.00
40 x 80	4,0	PA	ja	nein	schwarz	05.01176.ESD
40 x 80	4,0	PA	nein	anschraubbar	schwarz	05.01777.00
40 x 80	4,0	PA	nein	nein	RAL 7035	05.01176.30
40 x 80	4,0	PA	nein	nein	RAL 7042	05.01176.40
40 x 80 x 80	4,0	PA	nein	nein	schwarz	05.46550.00

+49 (0) 911 780618-0 www.msi-montagesysteme.de msi@msi-montagesysteme.de

Abmessung (LxB, mm)	Dicke (D, mm)	Material	ESD	Extras	Farbe	Artikelnummer
40 x 120	4,0	PA	nein	nein	schwarz	05.01786.00
40 x 120	4,0	PA	nein	nein	RAL 7042	05.01786.40
40 x 160	4,0	PA	nein	nein	schwarz	05.08384.00
40 x 160	4,0	PA	nein	nein	RAL 7042	05.08384.40
40 x 200	4,0	PA	nein	nein	schwarz	05.01782.00
40 x 240	4,0	PA	nein	nein	schwarz	05.08724.00
80 x 80	4,0	PA	nein	nein	schwarz	05.01177.00
80 x 80	4,0	PA	ja	nein	schwarz	05.01177.ESD
80 x 80	4,0	PA	nein	nein	RAL 7035	05.01177.30
80 x 80	4,0	PA	nein	nein	RAL 7042	05.01177.40
80 x 80	4,0	PA	nein	anschraubbar	schwarz	05.01778.00
80 x 120	4,0	PA	nein	nein	schwarz	05.01787.00
80 x 160	4,0	PA	nein	nein	schwarz	05.01785.00
80 x 160	4,0	PA	nein	für Winkel	schwarz	05.08385.00
120 x 120	4,0	PA	nein	nein	schwarz	05.02177.00
40 R 90°	4,0	PA	nein	nein	schwarz	05.01728.00
40 R 90°	4,0	PA	nein	nein	RAL 7042	05.01728.40
40 R 80-30°	4,0	PA	nein	nein	schwarz	05.08819.00
40 x 40 - 45°	4,0	PA	nein	nein	schwarz	05.01745.00
80 x 80 - 45°	4,0	PA	nein	nein	schwarz	05.08994.00
R 40/80 - 30°	4,0	PA	nein	nein	schwarz	05.01724.00
R 40/80 - 45°	4,0	PA	nein	nein	schwarz	05.08818.00
R 40/80 - 45°	4,0	PA	nein	nein	RAL 7042	05.08818.40
R 40/80 - 60°	4,0	PA	nein	nein	schwarz	05.01726.00
R 40/80 - 90°	4,0	PA	nein	nein	schwarz	05.08646.00
R 40/80 - 90°	4,0	PA	nein	nein	schwarz	05.01727.00

+49 (0) 911 780618-0 www.msi-montagesysteme.de msi@msi-montagesysteme.de

Abdeckkappen X 8 (I)

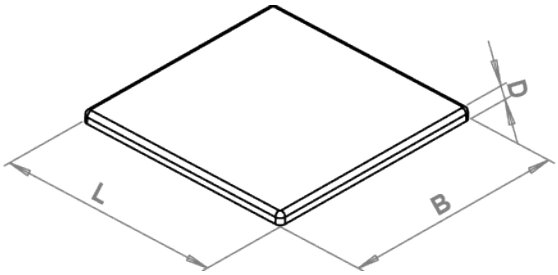

Beschreibung
Abdeckkappen zum Abdecken der Profil-Stirnfläche der Profilreihe X 8 (I)
Die Befestigung erfolgt durch Aufdrücken/Aufschlagen in die Kernbohrungen.

Ausführungen
Material: PA, glasfaserverstärkt
Standardfarbe: schwarz, andere Farbtöne auf Anfrage
Viele Varianten auch in ESD-Ausführung erhältlich

Abmessung (LxB, mm)	Dicke (D, mm)	Material	ESD	Extras	Farbe	Artikelnummer
40 x 40	2,0	PA	nein	X-Line	schwarz	05.X1175.00
40 x 80	2,0	PA	nein	X-Line	schwarz	05.X1176.00
80 x 80	2,0	PA	nein	X-Line	schwarz	05.X1177.00

+49 (0) 911 780618-0 www.msi-montagesysteme.de msi@msi-montagesysteme.de

Abdeckkappen Zn 8 (I)

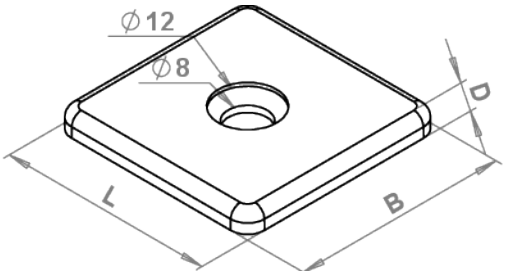

Beschreibung
Abdeckkappen aus Zinkdruckguss zum Abdecken der Profil-Stirnfläche der Profilreihe 8 (I)
Sie werden über das Senkloch am Profilende befestigt.

Ausführungen
Material: Zinkdruckguss (GD-Zn)
Standardfarbe: schwarz

Abmessung (LxB, mm)	Dicke (D, mm)	Material	ESD	Extras	Farbe	Artikelnummer
40 x 40	4,0	GD-Zn	nein	anschraubbar	schwarz	05.01735.00
40 x 80	4,0	GD-Zn	nein	nein	schwarz	05.01731.00
80 x 80	4,0	GD-Zn	nein	nein	schwarz	05.01752.00

+49 (0) 911 780618-0 www.msi-montagesysteme.de msi@msi-montagesysteme.de

Abdeckkappen 6 (B)

Beschreibung
Abgerundete Abdeckkappen zum Abdecken der Profil-Stirnfläche der Profilreihe 6 (B)
Die Befestigung erfolgt durch Aufdrücken/Aufschlagen in die Kernbohrungen.

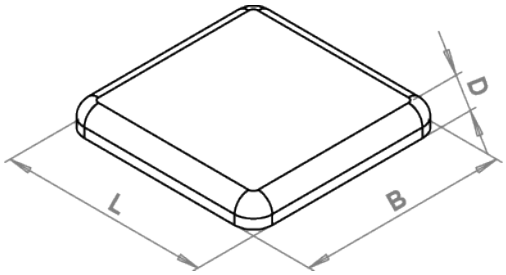

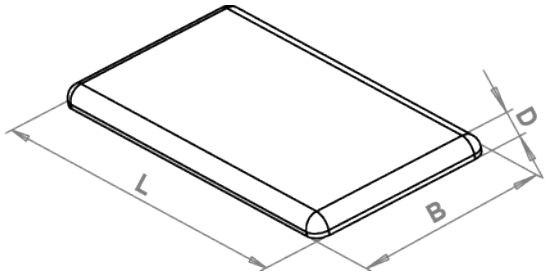

Ausführungen
Material: PA, glasfaserverstärkt
Standardfarbe: schwarz, andere Farbtöne auf Anfrage
Viele Varianten auch in ESD-Ausführung erhältlich

Abmessung (LxB, mm)	Dicke (D, mm)	Material	ESD	Extras	Farbe	Artikelnummer
20 x 20	2,5	PA	nein	nein	schwarz	05.08789.00
20 x 20	2,5	PA	ja	nein	schwarz	05.08789.ESD
20 x 20	2,5	PA	nein	nein	RAL 7004	05.08789.60
20 x 40	2,0	PA	nein	nein	schwarz	05.08784.00
R 20 - 90°	3,0	PA	nein	nein	schwarz	05.08795.00

+49 (0) 911 780618-0 www.msi-montagesysteme.de msi@msi-montagesysteme.de

Abdeckkappen 8 (B)

Beschreibung
Abgerundete Abdeckkappen zum Abdecken der Profil-Stirnfläche der Profilreihe 8 (B)
Die Befestigung erfolgt durch Aufdrücken/Aufschlagen in die Kernbohrungen.

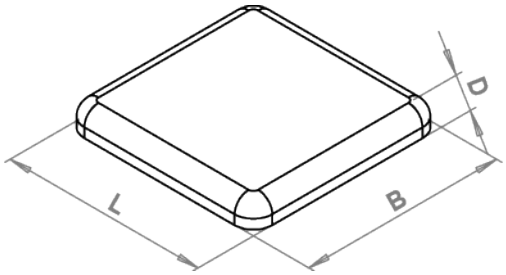

Ausführungen
Material: PA, glasfaserverstärkt
Standardfarbe: schwarz, andere Farbtöne auf Anfrage
Viele Varianten auch in ESD-Ausführung erhältlich

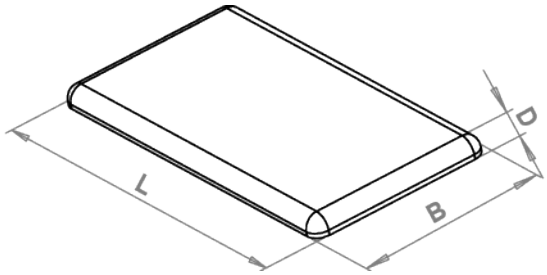

Abmessung (LxB, mm)	Dicke (D, mm)	Material	ESD	Extras	Farbe	Artikelnummer
11 x 20	3,0	PA	nein	nein	schwarz	05.01793.00
30 x 30	4,0	PA	nein	nein	schwarz	05.01183.00
30 x 30	4,0	PA	ja	nein	schwarz	05.01183.ESD
30 x 30	4,0	PA	nein	BO	schwarz	05.01183.BO
30 x 30	4,0	PA	ja	BO	schwarz	05.01183.BOESD
30 x 30	4,0	PA	nein	nein	RAL 7035	05.01183.30
30 x 30	4,0	PA	nein	nein	RAL 7004	05.01183.60
30 x 30	4,0	PA	nein	BO	RAL 7035	05.01183.BO30
30 x 30	4,0	PA	nein	BO	RAL 7004	05.01183.BO60
30 x 30	4,0	PA	nein	anschraubbar	schwarz	05.01775.00
30 x 45	3,0	PA	nein	nein	schwarz	05.08896.00
30 x 45	3,0	PA	ja	nein	schwarz	05.08896.ESD
30 x 45	3,0	PA	nein	nein	RAL 7035	05.08896.30
30 x 45	3,0	PA	nein	nein	RAL 7004	05.08896.60
30 x 60	4,0	PA	nein	nein	schwarz	05.01188.00
30 x 60	4,0	PA	nein	BO	schwarz	05.01188.BO
30 x 60	4,0	PA	ja	BO	schwarz	05.01188.BOESD
30 x 60	4,0	PA	ja	BO	RAL 7004	05.01188.BO60
30 x 60	4,0	PA	nein	anschraubbar	schwarz	05.01779.00
30 R 90°	3,0	PA	ja	nein	schwarz	05.01773.BO

+49 (0) 911 780618-0 www.msi-montagesysteme.de msi@msi-montagesysteme.de

Abdeckkappen 10 (B)

Beschreibung
Abgerundete Abdeckkappen zum Abdecken der Profil-Stirnfläche der Profilreihe 10 (B)
Die Befestigung erfolgt durch Aufdrücken/Aufschlagen in die Kernbohrungen.

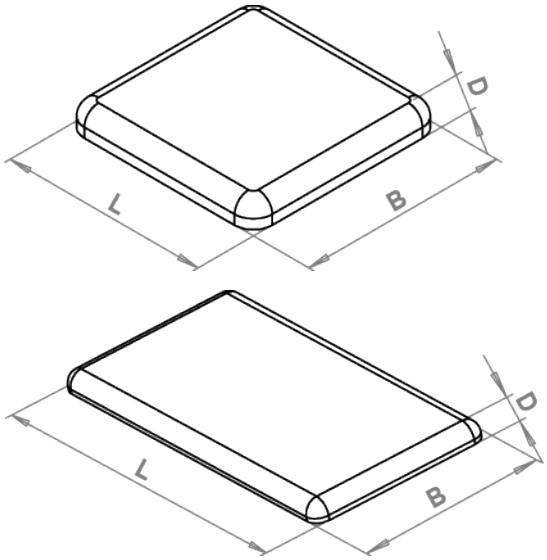

Ausführungen
Material: PA, glasfaserverstärkt
Standardfarbe: schwarz, andere Farbtöne auf Anfrage
Viele Varianten auch in ESD-Ausführung erhältlich

Abmessung (LxB, mm)	Dicke (D, mm)	Material	ESD	Extras	Farbe	Artikelnummer
22,5 x 45	4,0	PA	nein	nein	schwarz	05.08874.00
22,5 x 45	4,0	PA	nein	nein	RAL 7004	05.08874.60
40 x 40	4,0	PA	nein	nein	schwarz	05.08424.00
40 x 40	4,0	PA	ja	nein	schwarz	05.08424.ESD
40 x 40	4,0	PA	nein	nein	RAL 7004	05.08424.60
40 x 40	4,0	PA	nein	nein	RAL 7035	05.08424.30
40 x 80	4,0	PA	nein	nein	schwarz	05.08425.00
40 x 80	4,0	PA	ja	nein	schwarz	05.08425.ESD
40 x 80	4,0	PA	nein	nein	RAL 7004	05.08425.60
40 x 80	4,0	PA	nein	nein	RAL 7035	05.08425.30
45 x 45	4,0	PA	nein	nein	schwarz	05.01178.00
45 x 45	4,0	PA	ja	nein	schwarz	05.01178.ESD
45 x 45	4,0	PA	nein	anschraubbar	schwarz	05.01788.00
45 x 45	4,0	PA	nein	mit Loch D 17	schwarz	05.01184.00
45 x 45	4,0	PA	ja	mit Loch D 17	schwarz	05.01184.ESD
45 x 45	4,0	PA	nein	mit Loch D 17	RAL 7004	05.01184.60
45 x 45	4,0	PA	nein	nein	RAL 7004	05.01178.60
45 x 45	4,0	PA	nein	nein	RAL 7035	05.01178.30
45 R 90°	4,0	PA	nein	nein	schwarz	05.01774.00

+49 (0) 911 780618-0 www.msi-montagesysteme.de msi@msi-montagesysteme.de

Abmessung (LxB, mm)	Dicke (D, mm)	Material	ESD	Extras	Farbe	Artikelnummer
45 x 60	4,0	PA	nein	nein	schwarz	05.01179.00
45 x 60	4,0	PA	ja	nein	schwarz	05.01179.ESD
45 x 60	4,0	PA	nein	nein	RAL 7004	05.01179.60
45 x 60	4,0	PA	nein	anschraubbar	schwarz	05.01789.00
45 x 60	4,0	PA	nein	mit Loch D 17	schwarz	05.01185.00
45 x 90	4,0	PA	nein	nein	schwarz	05.01180.00
45 x 90	4,0	PA	ja	nein	schwarz	05.01180.ESD
45 x 90	4,0	PA	nein	nein	RAL 7035	05.01180.30
45 x 90	4,0	PA	nein	nein	RAL 7004	05.01180.60
45 x 90	4,0	PA	nein	anschraubbar	schwarz	05.01790.00
50 x 50	4,0	PA	nein	nein	schwarz	05.01720.00
50 x 100	4,0	PA	nein	nein	schwarz	05.01721.00
60 x 60	4,0	PA	nein	nein	schwarz	05.01181.00
60 x 60	4,0	PA	ja	nein	schwarz	05.01181.ESD
60 x 60	4,0	PA	nein	nein	RAL 7004	05.01181.60
60 x 60	4,0	PA	nein	anschraubbar	schwarz	05.01791.00
60 x 90	4,0	PA	nein	nein	schwarz	05.01738.00
80 x 80	4,0	PA	nein	nein	schwarz	05.08426.00
80 x 80	4,0	PA	ja	nein	schwarz	05.08426.ESD
80 x 80	4,0	PA	nein	nein	RAL 7004	05.08426.60
90 x 90L	4,0	PA	nein	nein	schwarz	05.01182.00
90 x 90S	4,0	PA	nein	nein	schwarz	05.01739.00
90 x 90S	4,0	PA	ja	nein	schwarz	05.01739.ESD
90 x 90L	4,0	PA	nein	nein	RAL 7004	05.01182.60
90 x 90S	4,0	PA	nein	nein	RAL 7004	05.01739.60
90 x 90S	4,0	PA	nein	nein	RAL 7035	05.01739.30
90 x 90	4,0	PA	nein	anschraubbar	schwarz	05.01792.00

+49 (0) 911 780618-0 www.msi-montagesysteme.de msi@msi-montagesysteme.de

Abdeckkappen Zn 10 (B)

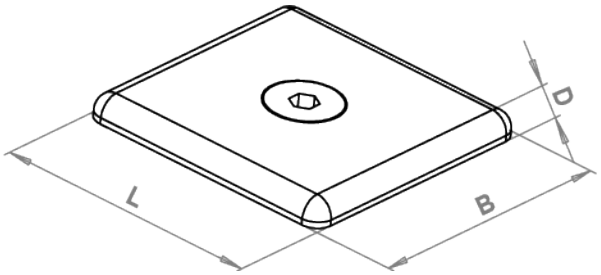

Beschreibung
Abdeckkappen aus Zinkdruckguss zum Abdecken der Profil-Stirnfläche der Profilreihe 10 (B)
Sie werden über das Senkloch am Profilende befestigt.

Ausführungen
Material: Zinkdruckguss (GD-Zn)
Standardfarbe: schwarz

Abmessung (LxB, mm)	Dicke (D, mm)	Material	ESD	Extras	Farbe	Artikelnummer
45 x 45	4,0	GD-Zn	nein	anschraubbar	schwarz	05.01737.00

+49 (0) 911 780618-0 www.msi-montagesysteme.de msi@msi-montagesysteme.de

Kanal-Abdeckkappen

Beschreibung
Kanal-Abdeckkappen zum stirnseitigen Verschließen von Installationskanälen.
U-Kanalprofile SE oder inviduelle Kanäle aus Träger- und Wandprofilen weisen seitlich einen Schraubkanal auf, um Kanal-Abdeckkappen zu befestigen.
Die Befestigung erfolgt über Blechschrauben M4.

Ausführungen
Material: PA; glasfaserverstärkt
Standardfarbe: schwarz
ESD-Ausführung, weitere Größen und Farben auf Anfrage

separat zubestellen
Blechschrauben DIN7981, 4,2x9,5: St. vz.

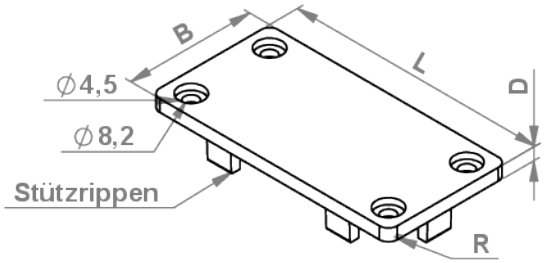

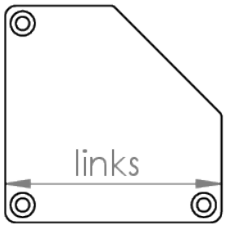

05.02450.00

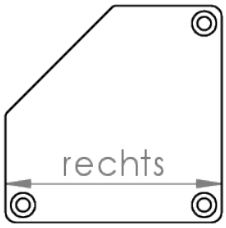

05.02451.00

Maße L x B (mm)	R (mm)	D (mm)	Stützrippen	Anschraubbohrungen	Farbe	Artikelnummer
30 x 30	3,0	3,0		4	schwarz	05.08695.00
30 x 60	4,0	3,0		4	schwarz	05.08715.00
40 x 40	4,0	4.0	4	4	schwarz	05.02440.00
40 x 40	4,0	4.0	4	4	RAL 7042	05.02440.40
40 x 80	3,0	4.0	6	4	schwarz	05.02441.00
40 x 80	3,0	4,0	6	4	RAL 7042	05.02441.40
40 x 120	3,0	4,0	8	4	schwarz	05.02443.00
40 x 160	4,0	4.0	10	4	schwarz	05.02445.00
60 x 60	4,0	4.0		4	schwarz	05.02449.00
80 x 80	3,0	4.0	8	4	schwarz	05.02442.00
80 x 80-45° links	4,0	4.0	4	3	schwarz	05.02450.00
80 x 80-45° rechts	4,0	4.0	4	3	schwarz	05.02451.00
80 x 120	3,0	4.0	10	4	schwarz	05.02444.00
120 x 120	3,0	4.0	12	4	schwarz	05.02446.00
120 x 160	3,0	4.0	14	4	schwarz	05.02448.00
160 x 160	3,0	4.0	16	4	schwarz	05.02447.00
Blechschraube 4,2 x 9,5						02.02325.00

+49 (0) 911 780618-0 www.msi-montagesysteme.de msi@msi-montagesysteme.de

Abdeck- und Einfassprofil PP 5 (I)

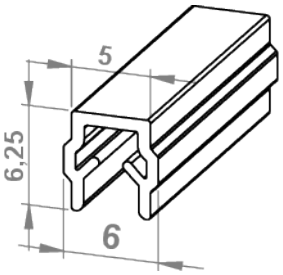

Beschreibung
Das Kunststoffprofil eignet sich für zwei verschiedene Anwendungen.
Es dient zum Abdecken der Nuten und schützt vor Verschmutzung (Abdeckprofil).
Mit der offenen Seite nach außen können Flächenelemente sicher und direkt in der Profilnut befestigt werden (Einfassprofil).

Ausführungen
Material: PP
Standardfarbe: schwarz, weitere Farben verfügbar
L=2000 mm

Material	ESD	Farbe	für Scheiben	Artikelnummer
PP	nein	schwarz	2 - 3 mm	05.01847.00
PP	nein	RAL 7042	2 - 3 mm	05.01847.40
PP	nein	natur	2 - 3 mm	05.01847.80

+49 (0) 911 780618-0 www.msi-montagesysteme.de msi@msi-montagesysteme.de

Abdeck- und Einfassprofil PP 6 (I)

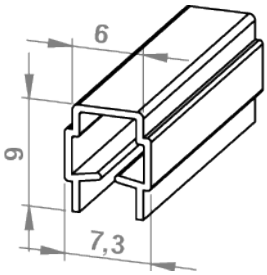

Beschreibung
Das Kunststoffprofil eignet sich für zwei verschiedene Anwendungen.
Es dient zum Abdecken der Nuten und schützt vor Verschmutzung (Abdeckprofil).
Mit der offenen Seite nach außen können Flächenelemente sicher und direkt in der Profilnut befestigt werden (Einfassprofil).

Ausführungen
Material: PP
Standardfarbe: schwarz, weitere Farben verfügbar
Auch in ESD-Ausführung erhältlich
L=2000 mm

Material	ESD	Farbe	für Scheiben	Artikrlnummer
PP	nein	schwarz	2 - 3,5 mm	05.01832.00
PP	ja	schwarz	2 - 3,5 mm	05.01832.ESD
PP	nein	RAL 7035	2 - 3,5 mm	05.01832.30
PP	nein	RAL 7042	2 - 3,5 mm	05.01832.40
PP	nein	natur	2 - 3,5 mm	05.01832.80

+49 (0) 911 780618-0 www.msi-montagesysteme.de msi@msi-montagesysteme.de

Abdeck- und Einfassprofil PP 8 (I)

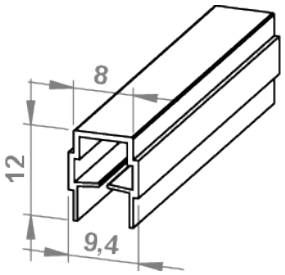

Beschreibung
Das Kunststoffprofil eignet sich für zwei verschiedene Anwendungen.
Es dient zum Abdecken der Nuten und schützt vor Verschmutzung (Abdeckprofil).
Mit der offenen Seite nach außen können Flächenelemente sicher und direkt in der Profilnut befestigt werden (Einfassprofil).

Ausführungen
Material: PP
Standardfarbe schwarz, viele weitere Farben verfügbar
Auch als ESD-Ausführung erhältlich
L=2000 mm

Material	ESD	Farbe	für Scheiben	Artikelnummer
PP	nein	schwarz	2 - 4 mm	05.01837.10
PP	nein	schwarz	4 - 6 mm	05.01837.00
PP	ja	schwarz	4 - 6 mm	05.01837.ESD
PP	nein	RAL 7035	4 - 6 mm	05.01837.30
PP	nein	RAL 7042	4 - 6 mm	05.01837.40
PP	nein	natur	4 - 6 mm	05.01837.80

+49 (0) 911 780618-0 www.msi-montagesysteme.de msi@msi-montagesysteme.de

Abdeck- und Einfassprofil PP 6 (B)

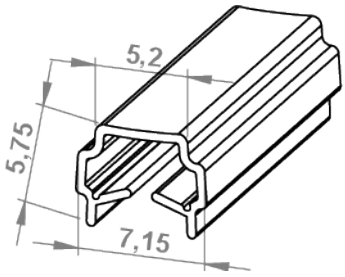

Beschreibung
Das Kunststoffprofil eignet sich für zwei verschiedene Anwendungen.
Es dient zum Abdecken der Nuten und schützt vor Verschmutzung (Abdeckprofil).
Mit der offenen Seite nach außen können Flächenelemente sicher und direkt in der Profilnut befestigt werden (Einfassprofil).

Ausführungen
Material: PP
Standardfarbe: schwarz
L=2000 mm

Material	ESD	Farbe	für Scheiben	Artikelnummer
PP	nein	schwarz	1 - 4 mm	05.01831.00

+49 (0) 911 780618-0 www.msi-montagesysteme.de msi@msi-montagesysteme.de

Abdeck- und Einfassprofil PP 8E (B)

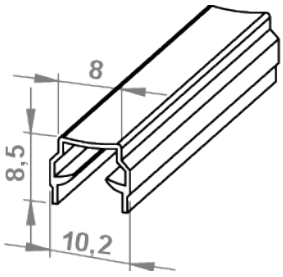

Beschreibung
Das Kunststoffprofil eignet sich für zwei verschiedene Anwendungen.
Es dient zum Abdecken der Nuten und schützt vor Verschmutzung (Abdeckprofil).
Mit der offenen Seite nach außen können Flächenelemente sicher und direkt in der Profilnut befestigt werden (Einfassprofil).

Ausführungen
Material: PP + TPE
Standardfarbe: schwarz
L=2000 mm

Material	ESD	Farbe	für Scheiben	Artikelnummer
PP	nein	schwarz	2 - 4 mm	05.01836.00
PP/TPE	nein	schwarz	4 - 6 mm	02.02064.00

+49 (0) 911 780618-0 www.msi-montagesysteme.de msi@msi-montagesysteme.de

Abdeck- und Einfassprofil PP 10 (B)

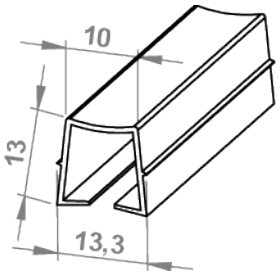

Beschreibung
Das Kunststoffprofil eignet sich für zwei verschiedene Anwendungen.
Es dient zum Abdecken der Nuten und schützt vor Verschmutzung (Abdeckprofil).
Mit der offenen Seite nach außen können Flächenelemente sicher und direkt in der Profilnut befestigt werden (Einfassprofil).

Ausführungen
Material: PP + TPE
Standardfarbe: schwarz, viele weitere Farben verfügbar
Auch in ESD-Ausführung auf Anfrage
L=2000 mm

Material	ESD	Farbe	für Scheiben	Artikelnummer
PP/TPE	nein	schwarz	2 - 6 mm	05.01830.00
PP/TPE	nein	RAL 7004	2 - 6 mm	05.01830.60
PP/TPE	nein	schwarz	4 - 6 mm	05.518351.00

+49 (0) 911 780618-0 www.msi-montagesysteme.de msi@msi-montagesysteme.de

Abdeckprofil AL 8 (I)

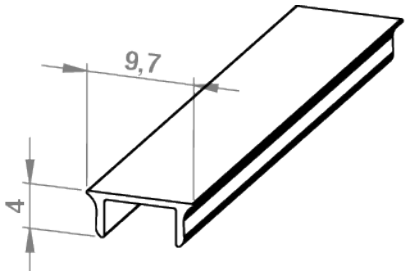

Beschreibung
Das Abdeckprofil Al dient zum Abdecken der Profilnuten der Profilreihe 8 (I) und schützt vor Verschmutzung.

Ausführungen
Material: Aluminium eloxiert
L=2000 mm

Material	ESD	Farbe	Artikelnummer
ALU	nein	Aluminium eloxiert	05.01964.00

+49 (0) 911 780618-0 www.msi-montagesysteme.de msi@msi-montagesysteme.de

Abdeckprofil PP 8 (I)

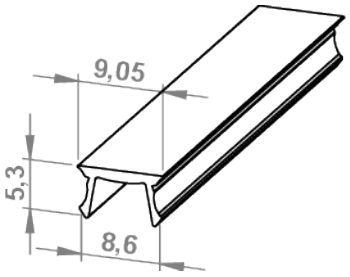

Beschreibung
Das Abdeckprofil PP dient zum Abdecken der Profilnuten der Profilreihe 8 (I) und schützt vor Verschmutzung.

Ausführungen
Material: PP
Standardfarbe: schwarz, viele weitere Farben verfügbar
Auch als ESD-Ausführung erhältlich
L=2000 mm

Material	ESD	Farbe	Artikelnummer
PP	nein	schwarz	05.01195.00
PP	ja	schwarz	05.01195.ESD
PP	nein	RAL 7035	05.01195.30
PP	nein	RAL 7042	05.01195.40
PP	nein	RAL 9006	05.01195.ALU
PP	ja	RAL 9006	05.01195.ALUESD

+49 (0) 911 780618-0 www.msi-montagesysteme.de msi@msi-montagesysteme.de

Abdeckprofil PP 8 (B)

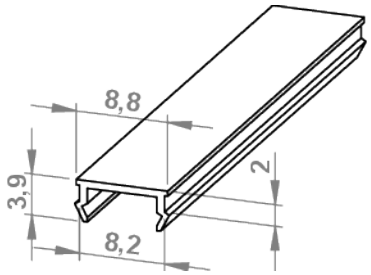

Beschreibung
Das Abdeckprofil PP dient zum Abdecken der Profilnuten der Profilreihe 8 (B) und schützt vor Verschmutzung.

Ausführungen
Material: PP
Standardfarbe: schwarz, viele weitere Farben verfügbar
Auch in ESD-Ausführung erhältlich
L=2000 mm

Material	ESD	Farbe	Artikelnummer
PP	nein	schwarz	05.11195.00
PP	ja	schwarz - Sichtfläche alufarbig geprägt	05.01834.00
PP	nein	RAL 7035	05.11195.30
PP	nein	RAL 9006	05.11195.ALU
PP	nein	RAL 7004	05.11195.60

+49 (0) 911 780618-0 www.msi-montagesysteme.de msi@msi-montagesysteme.de

Abdeckprofil AL 10 (B)

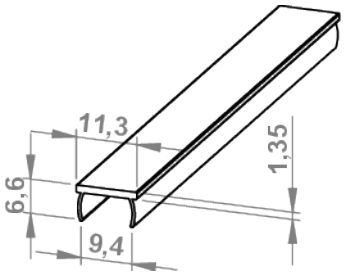

Beschreibung
Das Abdeckprofil Al dient zum Abdecken der Profilnuten der Profilreihe 10 (B) und schützt vor Verschmutzung.

Ausführungen
Material: Aluminium eloxiert
L=2000 mm

Material	ESD	Farbe	Artikelnummer
ALU	nein	Aluminium eloxiert	05.01965.00

+49 (0) 911 780618-0 www.msi-montagesysteme.de msi@msi-montagesysteme.de

Abdeckprofil PP 10 (B)

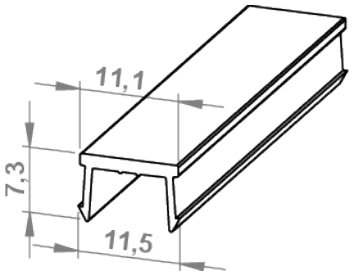

Beschreibung
Das Abdeckprofil PP dient zum Abdecken der Profilnuten der Profilreihe 10 (B) und schützt vor Verschmutzung.

Ausführungen
Material: PP
Standardfarbe: schwarz, viele weitere Farben verfügbar
Auch als ESD-Ausführung erhältlich
L=2000 mm

Material	ESD	Farbe	Artikelnummer
PP	nein	schwarz	05.01198.00
PP	ja	schwarz	05.01198.ESD
PP	nein	RAL 7035	05.01198.30
PP	nein	RAL 9006	05.01198.ALU
PP	nein	RAL 7004	05.01198.60

+49 (0) 911 780618-0 www.msi-montagesysteme.de msi@msi-montagesysteme.de

Dichtprofil 5 (I)

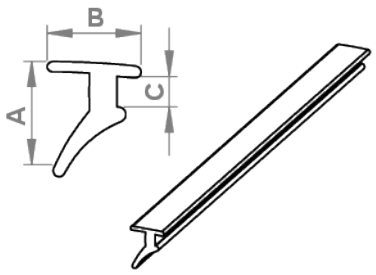

Beschreibung
Dichtprofile 5 (I) befestigen Flächenelemente unterschiedlicher Stärke in der Profilnut.
Die elastischen Leisten werden auf einer Seite in die Profilnut sorgfältig eingedrückt und dichten die Nutkante ab. Sie können auch nachträglich zum Fixieren von Flächenelementen verwendet werden.
Vor der Montage wird empfohlen die Dichtleisten mit Seifenwasser zu benetzen. Dies erleichtert den lagerichtigen Einbau der Dichtprofile.
Das Dichtprofil 5 (I) ist ausgelegt für Flächenelemente mit einer Stärke von 2-3 mm.

Ausführungen
Material/Oberfläche:
Kunststoff TPE; schwarz
VPE: Rolle a` 100 m
Zuschnitt auf gewünschte Länge möglich

Nut	A (mm)	B (mm)	C (mm)	für Scheibe (mm)	Farbe	Länge	Artikelnummer
5 (I)	7,6	6,2	1,9	2 - 3	schwarz	VPE 100 m	05.43712.00
5 (I)	7,6	6,2	1,9	2 - 3	schwarz	Zuschnitt max. 10 000 mm	05.43712.

+49 (0) 911 780618-0 www.msi-montagesysteme.de msi@msi-montagesysteme.de

Dichtprofil 6 (I)

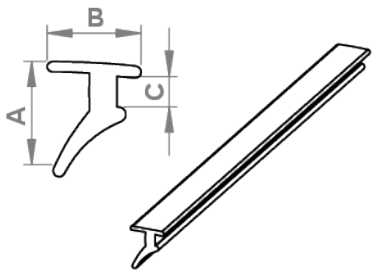

Beschreibung
Dichtprofile 6 (I) befestigen Flächenelemente unterschiedlicher Stärke in der Profilnut.
Die elastischen Leisten werden auf einer Seite in die Profilnut sorgfältig eingedrückt und dichten die Nutkante ab. Sie können auch nachträglich zum Fixieren von Flächenelementen verwendet werden.
Vor der Montage wird empfohlen die Dichtleisten mit Seifenwasser zu benetzen. Dies erleichtert den lagerichtigen Einbau der Dichtprofile.
Das Dichtprofil 6 (I) ist ausgelegt für Flächenelemente mit einer Stärke von 2-4 mm.

Ausführungen
Material/Oberfläche:
Kunststoff TPE; schwarz
VPE: Rolle a` 100 m
Zuschnitt auf gewünschte Länge möglich

Nut	A (mm)	B (mm)	C (mm)	für Scheibe (mm)	Farbe	Länge	Artikelnummer
6 (I)	8,7	7,0	3,0	2 - 4	schwarz	VPE 100 m	05.43920.00
6 (I)	8,7	7,0	3,0	2 - 4	schwarz	Zuschnitt max. 10 000 mm	05.43920.

+49 (0) 911 780618-0 www.msi-montagesysteme.de msi@msi-montagesysteme.de

Dichtprofil 8 (I)

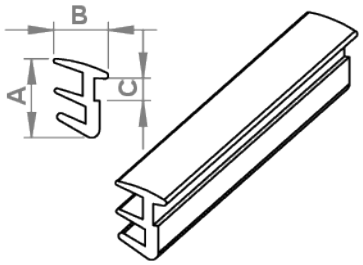

Beschreibung
Dichtprofile 8 (I) befestigen Flächenelemente unterschiedlicher Stärke in der Profilnut.
Die elastischen Leisten werden auf einer Seite in die Profilnut sorgfältig eingedrückt und dichten die Nutkante ab. Sie können auch nachträglich zum Fixieren von Flächenelementen verwendet werden.
Vor der Montage wird empfohlen die Dichtleisten mit Seifenwasser zu benetzen. Dies erleichtert den lagerichtigen Einbau der Dichtprofile.
Das Dichtprofil 8 (I) ist ausgelegt für Flächenelemente mit einer Stärke von 2-6 mm.

Ausführungen
Material/Oberfläche:
Kunststoff TPE; schwarz
VPE: Rolle a` 100 m
Zuschnitt auf gewünschte Länge möglich

Nut	A (mm)	B (mm)	C (mm)	für Scheibe (mm)	Farbe	Länge	Artikelnummer
8 (I)	14,6	10,1	4,2	2 - 4	schwarz	VPE 100 m	05.03685.00
8 (I)	14,6	10,1	4,2	2 - 4	schwarz	Zuschnitt max. 10 000 mm	05.3685.
8 (I)	14,6	10,1	4,2	2 - 4	RAL 7042	VPE 100 m	05.03685.40
8 (I)	14,6	10,1	4,2	2 - 4	RAL 7042	Zuschnitt max. 10 000 mm	05.3685.40
8 (I)	14,0	7,0	4,7	4 - 6	schwarz	VPE 100 m	05.02193.00
8 (I)	14,0	7,0	4,7	4 - 6	schwarz	Zuschnitt max. 10 000 mm	05.2193.

+49 (0) 911 780618-0 www.msi-montagesysteme.de msi@msi-montagesysteme.de

Dichtprofil 8E (B)

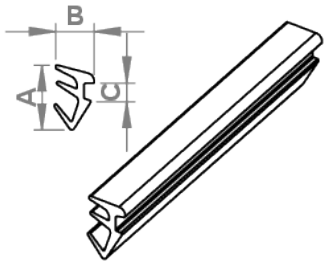

Beschreibung
Dichtprofile 8E (B) befestigen Flächenelemente unterschiedlicher Stärke in der Profilnut.
Die elastischen Leisten werden auf einer Seite in die Profilnut sorgfältig eingedrückt und dichten die Nutkante ab. Sie können auch nachträglich zum Fixieren von Flächenelementen verwendet werden.
Vor der Montage wird empfohlen die Dichtleisten mit Seifenwasser zu benetzen. Dies erleichtert den lagerichtigen Einbau der Dichtprofile.
Das Dichtprofil 8E (B) ist ausgelegt für Flächenelemente mit einer Stärke von 4-6 mm.

Ausführungen
Material/Oberfläche:
EPDM mit Gleitpolymer; schwarz
VPE: Rolle a` 100 m
Zuschnitt auf gewünschte Länge möglich

Nut	A (mm)	B (mm)	C (mm)	für Scheibe (mm)	Farbe	Länge	Artikelnummer
8 (B)	11,6	7,0	3,0	4 - 6	schwarz	VPE 100 m	05.02192.00
8 (B)	11,6	7,0	3,0	4 - 6	schwarz	Zuschnitt max. 10.000 mm	05.2192.

+49 (0) 911 780618-0 www.msi-montagesysteme.de msi@msi-montagesysteme.de

Dichtprofil 10 (B)

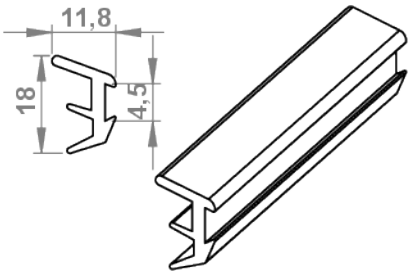

Beschreibung
Dichtprofile 10 (B) befestigen Flächenelemente unterschiedlicher Stärke in der Profilnut.
Die elastischen Leisten werden auf einer Seite in die Profilnut sorgfältig eingedrückt und dichten die Nutkante ab. Sie können auch nachträglich zum Fixieren von Flächenelementen verwendet werden.
Vor der Montage wird empfohlen die Dichtleisten mit Seifenwasser zu benetzen. Dies erleichtert den lagerichtigen Einbau der Dichtprofile.
für Flächenelemente: 4-5 mm

Ausführungen
Material/Oberfläche:
Kunststoff TPE; schwarz
VPE: Rolle a` 100 m
Zuschnitt auf gewünschte Länge möglich

Material	für Scheibe	Farbe	Länge	Artikelnummer
PP	4 - 5 mm	schwarz	VPE 100 m	05.02198.00
PP	4 - 5 mm	schwarz	Zuschnitt max. 100.000 mm	05.2198.

+49 (0) 911 780618-0 www.msi-montagesysteme.de msi@msi-montagesysteme.de

Schutzprofil 8 (I) - 40x16

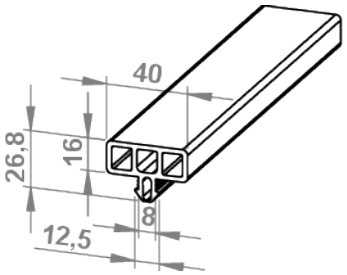

Beschreibung
Das Schutzprofil 8 (I) 40x16 dient zum Schutz vor Schäden und Verletzungen und durch seine Hohlkammern auch als Aufprallschutz.
Durch die Kombination mehrerer Schutzprofile können auch größere Profilquerschnitte wirkungsvoll abgepolstert werden.

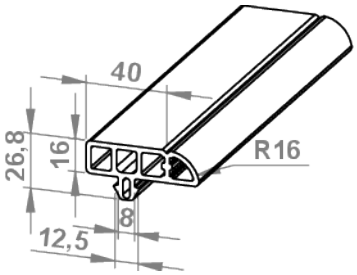

Ausführungen
Material: TPE
Härte: 70 Shore A
Standardfarbe: schwarz und grau

Material	ESD	Farbe	Kontur	Härte	Artikelnummer
TPE	nein	schwarz	16 x 40	70 Shore A	05.47475.00
TPE	nein	RAL 7042	16 x 40	70 Shore A	05.47475.40
TPE	nein	schwarz	16 x 40 R16	70 Shore A	05.47471.00
TPE	nein	RAL 7042	16 x 40 R16	70 Shore A	05.47471.40

+49 (0) 911 780618-0 www.msi-montagesysteme.de msi@msi-montagesysteme.de

Abdeckkappen Schutzprofil 8 (I)

Beschreibung
Abdeckkappen zum Abdecken der Enden des Schutzprofils 40, Nut 8
Die Befestigung erfolgt durch Aufdrücken/Aufschlagen.

Ausführungen
Material: Kunststoff TPE, 70 Shore A
Standardfarbe: schwarz, andere Farbtöne auf Anfrage

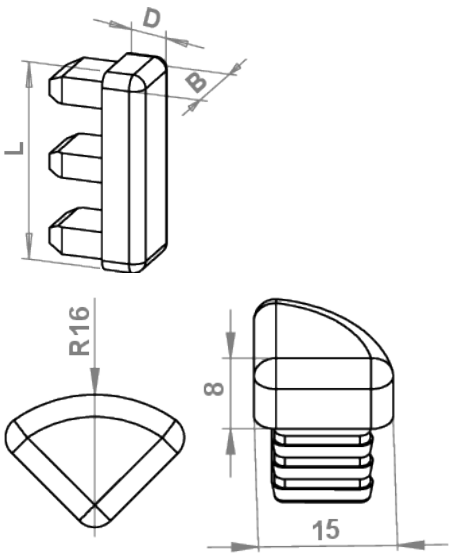

Abmessung (LxB, mm)	Dicke (D, mm)	Material	ESD	Extras	Farbe	Artikelnummer
16 x 40	8,0	TPE	nein	nein	schwarz	05.47474.sch
16 x 40	8,0	TPE	nein	nein	RAL 7042	05.47474.40
R16 - 90°	8,0	TPE	nein	für R16	schwarz	05.47473.sch
R16 - 90°	8,0	TPE	nein	für R16	RAL 7042	05.47473.40

+49 (0) 911 780618-0 www.msi-montagesysteme.de msi@msi-montagesysteme.de

Anschlagprofil 8 (I) - 20x18

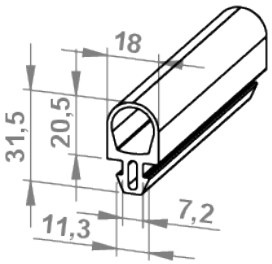

Beschreibung
Das Anschlagprofil 8 (I) kann als Anschlag für Schwenk-, Schiebe- und Hubtüren, sowie als Dichtprofil zum abgedichteten und blickdichten Schließen von Türen verwendet werden.
Das elastische Kunststoffprofil ist ausgelegt für die Profilbaureihe 8 (I) bzw. auch für das Klemmprofil 8 (I) 18x32.
Bei Schutz- und Trennwänden wird es zur Reduizierung der Spaltenbreite genutzt.

Ausführungen
Kunststoff NBR, 70 Shore A
Farbe: schwarz
Liefereinheit: 20 m, Zuschnitt nach Kundenwunsch möglic

Maße	Material	Härte	Farbe	ESD	Artikelnummer
18 x 20	NBR	70 Shore A	schwarz	nein	05.45801.00

+49 (0) 911 780618-0 www.msi-montagesysteme.de msi@msi-montagesysteme.de

Abdeckprofil NBR Riffelgummi 6 (I)

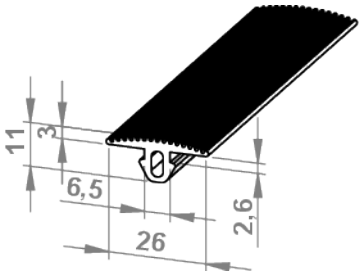

Beschreibung
Abdeckprofile NBR Riffelgummi dienen als elastische Abdeckung der Profilnut.
Durch zahlreiche Rillen und das Material eignen Sie sich als rutschsichere Auflage von Trittstufen oder Auslegern von Regalen. Die elastischen Abdeckprofile werden auch als dämpfender Anschlag für Schiebetüren genutzt.

Ausführungen
Material: Kunststoff NBR
Härte: 80Shore A
Standardfarbe: schwarz
VPE: 20 m
Zuschnitt: max. 20.000 mm

Material	Farbe	Extras	Länge	Artikelnummer
Kunststoff NBR	schwarz	mit Riffelgummi	20 m	05.04657.00
Kunststoff NBR	schwarz	mit Riffelgummi	Zuschnitt max. 20.000 mm	05.4657.

+49 (0) 911 780618-0 www.msi-montagesysteme.de msi@msi-montagesysteme.de

Abdeckprofil NBR Riffelgummi 8 (I)

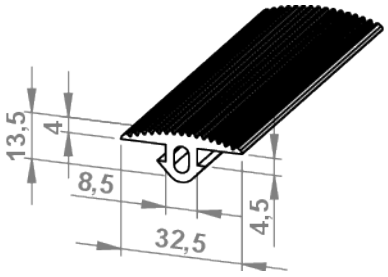

Beschreibung
Abdeckprofile NBR Riffelgummi dienen als elastische Abdeckung der Profilnut.
Durch zahlreiche Rillen und das Material eignen Sie sich als rutschsichere Auflage von Trittstufen oder Auslegern von Regalen. Die elastischen Abdeckprofile werden auch als dämpfender Anschlag für Schiebetüren genutzt.

Ausführungen
Material: Kunststoff NBR
Härte: 80 Shore A
Standardfarbe: schwarz
VPE: 20 m
Zuschnitt: max. 20.000 mm

Material	Farbe	Extras	Länge	Artikelnummer
Kunststoff NBR	schwarz	mit Riffelgummi	20 m	05.02194.00
Kunststoff NBR	schwarz	mit Riffelgummi	Zuschnitt max. 20.000 mm	05.2194.

+49 (0) 911 780618-0 www.msi-montagesysteme.de msi@msi-montagesysteme.de

Abdeckprofil EPDM Riffelgummi10 (B)

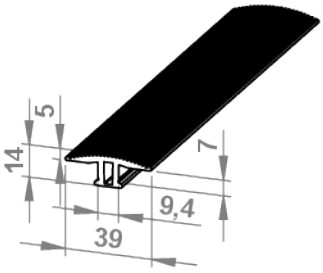

Beschreibung
Abdeckprofile EPDM Riffelgummi dienen als elastische Abdeckung der Profilnut.
Durch zahlreiche Rillen und das Material eignen Sie sich als rutschsichere Auflage von Trittstufen oder Auslegern von Regalen. Die elastischen Abdeckprofile werden auch als dämpfender Anschlag für Schiebetüren genutzt.

Ausführungen
Material: Kunststoff NBR
Härte: 80 Shore A
Standardfarbe: schwarz
VPE: 20 m
Zuschnitt: max. 20.000 mm

Material	Farbe	Extras	Länge	Artikelnummer
Kunststoff EPDM	schwarz	mit Riffelgummi	20 m	05.02120.00
Kunststoff EPDM	schwarz	mit Riffelgummi	Zuschnitt max. 20.000 mm	05.2120.

+49 (0) 911 780618-0 www.msi-montagesysteme.de msi@msi-montagesysteme.de

Schutzabdeckkkappe für Schnellspannverbinder

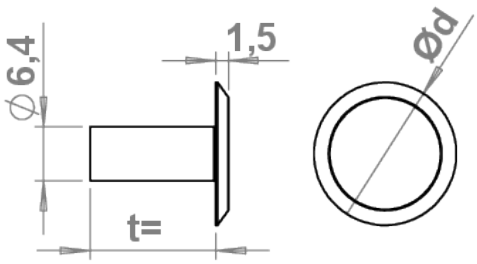

Beschreibung
Abdeckkappe PA zum Verschließen von Bohrungen, Schrauben, Schnellspannverbindungen, etc.

Ausführungen
Material: PA glasfaserverstärkt
Standardfarbe: schwarz, andere Farbtöne auf Anfrage.

Rastermaß	Variante	t Profil 40	t Profil 45	t Profil 50	BA	Ød	Artikelnummer
10 (B) 40, 45	Abdeckkappe sw	16,5 mm	16,5 mm			17 mm	02.02039.A0
10 (B) 50	Abdeckkappe sw			11,5 mm		17 mm	02.02039.A1

+49 (0) 911 780618-0 www.msi-montagesysteme.de msi@msi-montagesysteme.de

Abdeckkappen Winkelprofile 10 (B)

Beschreibung
Die Abdeckkappe mit Stopper dient zur Vermeidung von Verletzungen am Proflende und verhindert das Rutschen von Behältern auf dem Winkelprofil.

Ausführungen
Material: PA
Farbe: schwarz
ESD-fähig
Set bestehend auf 2x Abdeckkappen (spiegelbildlich) und 2x Stopper incl. Befestigung

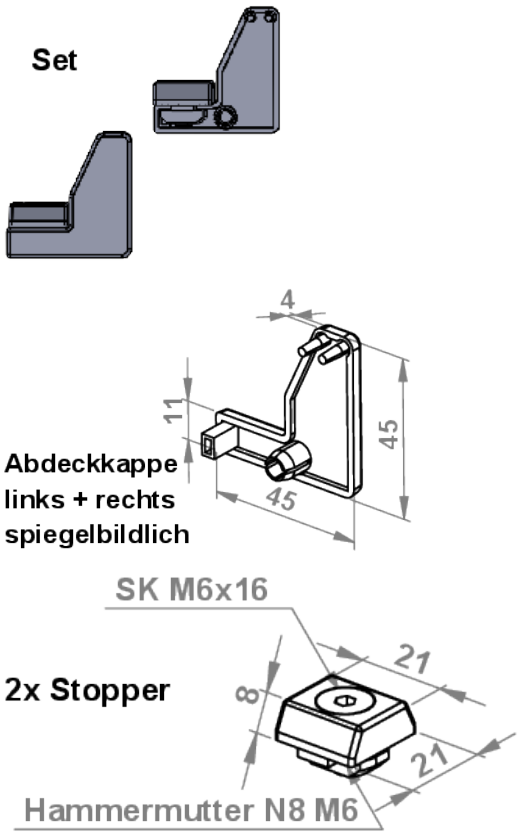

Abmessung (LxB, mm)	Dicke (D, mm)	Ausführung	ESD	Extras	Farbe	Artikelnummer
45 x 45	4,0	PA	ja	f. Winkelprofil 45x45	schwarz	05.01478.ESD

+49 (0) 911 780618-0 www.msi-montagesysteme.de msi@msi-montagesysteme.de

Abdeckkappen C-Schiene 8 (I)

Beschreibung
Die Abdeckkappen dienen dem Abschluss des C-Schienenprofils.Die Befestigung erfolgt durch Aufdrücken/Aufschlagen
Die Besfestigung erfolgt durch Aufdrücken/Aufschlagen.

Ausführungen
Material: PA, glasfaserverstärkt
Farbe: schwarz

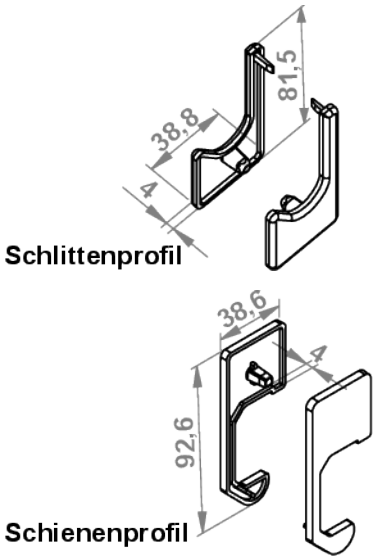

Bezeichnung	Abmessung (LxB, mm)	Dicke (D, mm)	Material	Farbe	ESD	Artikelnummer
Schlittenprofil	81,5 x 38,8	4,0	PA	schwarz	ja	05.46239.00
Schienenprofil	92,6 x 38,6	4,0	PA	schwarz	ja	05.46238.00

+49 (0) 911 780618-0 www.msi-montagesysteme.de msi@msi-montagesysteme.de

Abdeckkappen Lagereinheit 8 (I)

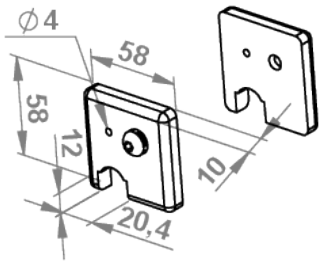

Beschreibung
Abstreif- und Schmiersysteme dienen zum Schutz und zur Schmierung der Lagereinheiten und sind zwingend erforderlich.
Der integrierte Abstreif- und Schmierfilz ist werksseitig mit Öl getränkt. Durch die Bohrung kann nachgeschmiert werden und es wir eine halbjährige Nachölung empfohlen.

Material	Farbe	für Welle	Extras	Artikelnummer
PA-GF	schwarz	D14	Set	05.09104.00

+49 (0) 911 780618-0 www.msi-montagesysteme.de msi@msi-montagesysteme.de

Abdeckkappen Rollenbahnen 8 (I)

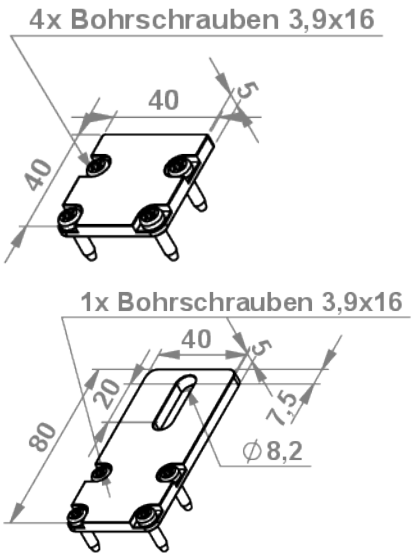

Beschreibung
Abdeckkappen bzw. Abdeckplatten für Rollenschiene 8 (I) - 40x40 (05.04648.00) dienen dem Abschluss der Rollenbahn und werden am Profilende über Bohrschrauben befestigt.
Sie sind mit und ohne Anschlag verfügbar. Bei Bedarf kann ein Anschlagdämpfer einfach an der Abdeckplatte befestigt werden.

Ausführungen
Material: Stahl
Oberfläche: verzinkt
inkl. Bohrschrauben zur Befestigung

Ausführung	Abmessung	H (mm)	Material	Extras	Artikelnummer
ohne Anschlag	40 x 40	40	St. vz.	inkl. Montageset	05.04611.00
mit Anschlag	40 x 80	80	St. vz.	inkl. Montageset	05.04608.00

+49 (0) 911 780618-0 www.msi-montagesysteme.de msi@msi-montagesysteme.de

Abdeckkappen Rollenbahnen 10 (B)

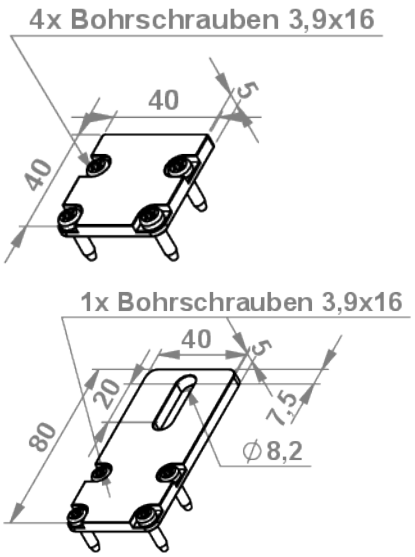

Beschreibung
Abdeckkappen bzw. Abdeckplatten für Rollenschiene 10 (B) - 40x40 (05.04694.00) dienen dem Abschluss der Rollenbahn und werden am Profilende über Bohrschrauben befestigt.
Sie sind mit und ohne Anschlag verfügbar. Bei Bedarf kann ein Anschlagdämpfer einfach an der Abdeckplatte befestigt werden.

Ausführungen
Material: Stahl
Oberfläche: verzinkt
inkl. Bohrschrauben zur Befestigung

Ausführung	Abmessung	H (mm)	Material	Extras	Artikelnummer
ohne Anschlag	40 x 40	40	St. vz.	inkl. Montageset	05.04611.10
mit Anschlag	40 x 80	80	St. vz.	inkl. Montageset	05.04608.10

+49 (0) 911 780618-0 www.msi-montagesysteme.de msi@msi-montagesysteme.de

Scheibeneinfassleiste PP/TPE 8 (I)

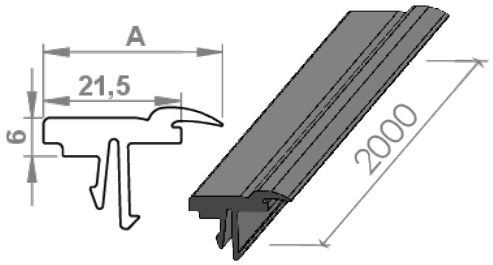

Beschreibung
Die Scheibeneinfassleiste PP/TPE 8 (I) ermöglicht in Kombination mit der Scheibeneinfassleiste 8 Al (05.49505.00) das nachträgliche Einsetzen beliebiger Flächenelemente wie Polycarbonat oder Acrylglas.
Die Scheibeneinfassleiste 8 Al wird in die Profilnut eingesetzt und nimmt die Scheibe auf. Über die Scheibeneinfassleiste PP/TPE wird das Flächenelement, wie auch die Aluminium Einfassleiste in der Nut fixiert.
Die Scheibeneinfassleisten befestigen das Flächenelement mit einem geringen Versatz zur Profilaußenkante und auf diese Weise entsteht eine glattflächige Außenwand.

Ausführungen
Material: Kunststoff PP/TPE
Farbe: RAL 7042
ESD auf Anfrage
L=2000 mm

Material	A (mm)	für Scheibe	ESD	Artikelnummer
PP/TPE	30,0	2 - 4 mm	nein	05.49375.00
PP/TPE	28,0	4 - 6 mm	nein	05.49464.00
PP/TPE	26.0	6 - 8 mm	nein	05.49502.00

+49 (0) 911 780618-0 www.msi-montagesysteme.de msi@msi-montagesysteme.de

Einfassprofil TPE 8 (I)

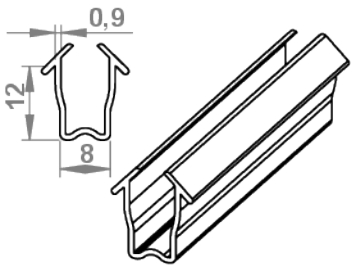

Beschreibung
Das Einfassprofil TPE 8 (I) dient zum Einfassen von Scheiben aus Kunststoff oder Sicherheitsglas.
Es umschließt die Flächenelemente in den Stärken 4 bis 6 mm vollständig innerhalb der Profilnut.
Vor der Montage wird empfohlen das Einfassprofil mit Seifenwasser zu benetzen. Dies erleichtert den lagerichtigen Einbau der Einfassleiste

Ausführungen
Material: TPE
Farbe: schwarz und RAL 7042
Auch als Zuschnitt erhätlich

Material	Farbe	für Scheiben	Länge	Artikelnummer
TPE	schwarz	4 - 6 mm	VPE 20 m	05.09508.00
TPE	schwarz	4 - 6 mm	Zuschnitt max. 20.000 mm	05.9508.
TPE	RAL 7042	4 - 6 mm	VPE 20 m	05.09508.40
TPE	RAL 7042	4 - 6 mm	Zuschnitt max. 20.000 mm	05.9508.40

+49 (0) 911 780618-0 www.msi-montagesysteme.de msi@msi-montagesysteme.de