MSI

Montage – Systeme – Industrieausrüstung

Stand Oktober 2026

Aluminiumprofile



Sie brauchen Unterstützung? Wir beraten Sie gerne!

Ob telefonisch, per Mail oder bei Ihnen vor Ort, wir sind für Sie da.

Tel.: 0911 / 780 618 - 0
Mail: msi@msi-montagesysteme.de
Web: www.msi-montagesysteme.de

Aluprofilreihe Nut 5 (I)	6
Aluprofil 5 (I) - 8,5x16	6
Aluprofil 5 (I) - 10x20	6
Aluprofil 5 (I) - 10x40	6
Aluprofil 5 (I) - 14x80	7
Aluprofil 5 (I) - 20x20	7
Aluprofil 5 (I) - R20-90°	8
Aluprofil 5 (I) - R40-40-30°	9
Aluprofil 5 (I) - 20x40	9
Aluprofil 5 (I) - 20x60	10
Aluprofil 5 (I) - 20x80	10
Aluprofil 5 (I) - 40x40	11
Aluprofil 5 (I) - 40x60	11
Griffprofil 5 (I)	11
Aluprofilreihe Nut 6 (I)	12
Aluprofil 6 (I) - D30	12
Aluprofil 6 (I) - 12x30	12
Aluprofil 6 (I) - 12x60	12
Aluprofil 6 (I) - 30x24	13
Aluprofil 6 (I) - 30x30	13
Aluprofil 6 (I) - R30-90°	15
Aluprofil 6 (I) - 30x30-45°	15
Aluprofil 6 (I) - 30x60	15
Aluprofil 6 (I) - 30x90	16
Aluprofil 6 (I) - 30x120	16
Aluprofil 6 (I) - 60x60	17
Aluprofil 6 (I) - 60x120	17
Aluprofilreihe Nut 8 (I)	19
Aluprofil 8 (I) - 16x40	19
Aluprofil 8 (I) - 16x80	20
Aluprofil 8 (I) - 16x120	20
Aluprofil 8 (I) - 16x160	20
Aluprofil 8 (I) - 28x160	21
Aluprofil 8 (I) - 28x200	21
Aluprofil 8 (I) - 28x240	21
Aluprofil 8 (I) - 32x40	21
Aluprofil 8 (I) - 40x40	22
Aluprofil 8 (I) - R40-90°	25

+49 (0) 911 780618-0 www.msi-montagesysteme.de msi@msi-montagesysteme.de

Aluprofil 8 (I) - 40x40-45°	25
Aluprofil 8 (I) - R40/80-30°	26
Aluprofil 8 (I) - R40/80-45°	26
Aluprofil 8 (I) - R40/80-60°	26
Aluprofil 8 (I) - R40/80-90°	27
Aluprofil 8 (I) - 40x80	27
Aluprofil 8 (I) - 40x120	30
Aluprofil 8 (I) - 40x160	31
Aluprofil 8 (I) - 40x200	32
Aluprofil 8 (I) - 40x240	32
Aluprofil 8 (I) - 40x80x80	32
Aluprofil 8 (I) - 80x80	33
Aluprofil 8 (I) - 80x80-45°	34
Aluprofil 8 (I) - 80x120	35
Aluprofil 8 (I) - 80x160	35
Aluprofil 8 (I) - 80x200	36
Aluprofil 8 (I) - 120x120	36
Aluprofil 8 (I) - 160x160	36
Ständerprofil 8 (I) - 40x80 K60	37
Ständerprofil 8 (I) - 40x80 2xK60	37
Abdeckprofil 8 (I) - 60	37
Teleskop-Profil 8 (I) - 40x80	37
Teleskop-Innenprofil 8 (I) - 40x80	38
Plattenprofil 8 (I) - 20x152	38
Plattenverbindungsprofil 8 (I) - 20x55	38
Klemmprofil 8 (I) - 18x32	38
Scharnierlappenprofil 8 (I) - V 8 e	39
Scharnierlappenprofil 8 (I) - V 8 z	39
Scheibeneinfassleiste 5 AL natur	39
Winkelschraubleiste 8 (I) Al E	39
Winkelleiste 8 (I) - Al M5	40
Winkelleiste 8 (I) - Al - ohne Gewindebohrungen	40
Winkelleiste 8 (I) - AL 19	40
Nutensteinprofil 8 (I) Al	40
Aluprofilreihe Nut 10 (I)	41
Aluprofil 10 (I) - 50x50	41
Aluprofil 10 (I) - 50x100	41
Aluprofil 10 (I) - 100x100	42

+49 (0) 911 780618-0 www.msi-montagesysteme.de msi@msi-montagesysteme.de

Aluprofilreihe Nut X8 (I)	43
Aluprofil X 8 (I) - 40x40	43
Aluprofil X 8 (I) - 40x80	44
Aluprofil X 8 (I) - 40x120	46
Aluprofil X 8 (I) - 40x160	46
Aluprofil X 8 (I) - 80x80	47
Aluprofil X 8 (I) - 80x120	47
Aluprofil X 8 (I) - 40x40 - XMS	47
Aluprofil X 8 (I) - 40x80 - XMS	48
Aluprofil X 8 (I) - 80x80 - XMS	48
Aluprofil X 8 (I) - 40x80 K15 - XMS	49
Aluprofil X 8 (I) - 80x80 K15 - XMS	49
Aluprofil X 8 (I) - 120x120 K56 - XMS	49
Türprofil X 8 (I) - 40x40 - XMS	49
Installationsprofile (I)	50
Kanalprofil U - 30x30	50
Kanalprofil U - 30x60 DE60	50
Deckelprofil 30 für Kanalprofil U	50
Kanalprofil U - 40x40	51
Kanalprofil U - 40x80 D40	51
Deckelprofil 40 für Kanalprofil U	51
Kanalprofil U - 60x60	52
Deckelprofil 60 für U-Profil	52
Kanalprofil U - 40x80 D80	52
Kanalprofil 80x80	52
Deckelprofil 80 für Kanalprofil U	53
Trägerprofil 80 mit Nuten 8	53
Trägerprofil 120 mit Nuten	53
Trägerprofil 160 mit Nuten 8	53
Wandprofil 40	54
Wandprofil 80	54
Wandprofil 120	54
Wandprofil 160	54
Trägerprofil 40	55
Trägerprofil 80	55
Trägerprofil 120	55
Trägerprofil 160	55
Profilrohre D30	56

+49 (0) 911 780618-0 www.msi-montagesysteme.de msi@msi-montagesysteme.de

Aluprofilreihe Nut 6 (B)	57
Aluprofil 6 (B) - 20x20	57
Aluprofil 6 (B) - 20x20R	58
Aluprofil 6 (B) - 20x40	58
Aluprofilreihe Nut 8 (B)	59
Aluprofil 8E (B) - 30x30	59
Aluprofil 8E (B) - 30x30R	60
Aluprofil 8E (B) - 30x60	60
Aluprofil 8E (B) - 30x60x60	61
Aluprofil 8E (B) - 30x90	61
Aluprofil 8E (B) - 30x120	61
Aluprofil 8E (B) - 60x60	62
Aluprofil 8E (B) - 11x20	62
Aluprofil 8E - 30x30	62
Aluprofil 8E - 30x60	63
Aluprofil 8E/10 (B) - 30x45	64
Aluprofilreihe Nut 10 (B)	65
Aluprofil 10 (B) - 22,5x45	65
Aluprofil 10 (B) - 40x40	65
Aluprofil 10 (B) - 40x80	66
Aluprofil 10 (B) - 40x80x80	67
Aluprofil 10 (B) - 40x120	67
Aluprofil 10 (B) - 40x160	67
Aluprofil 10 (B) - 80x80	68
Aluprofil 10 (B) - 80x120	68
Aluprofil 10 (B) - 80x160	68
Aluprofil 10 (B) - 45x45	69
Aluprofil 10 (B) - 45x45-R	70
Aluprofil 10 (B) - 45x60	71
Aluprofil 10 (B) - 45x30G	71
Aluprofil 10 (B) - 45x45G	71
Aluprofil 10 (B) - 45x60G	71
Aluprofil 10 (B) - 45x90	72
Aluprofil 10 (B) - 45x90x90	73
Aluprofil 10 (B) - 45x180	73
Aluprofil 10 (B) - 90x90	73
Aluprofil 10 (B) - 90x180	74
Aluprofil 10 (B) - 50x50	75

+49 (0) 911 780618-0 www.msi-montagesysteme.de msi@msi-montagesysteme.de

Aluprofil 10 (B) - 50x100	75
Aluprofil 10 (B) - 100x100	75
Aluprofil 10 (B) - 60x60	76
Aluprofil 10 (B) - 60x90	76
Aluprofile Arbeitsplatzkomponenten 8 (I)	77
Regalbodenprofil 8 (I) 200	77
Regalbodenprofil 8 (I) 320	77
Aluprofile Arbeitsplatzkomponenten	78
Schubladenprofil 100	78
Schubladenprofil 200	78
Griffprofil 19x25	78
Aluprofile Schutzzaunkomponenten 8 (I)	79
Klemmprofil 8 (I) - 40x40	79
Klemmleiste 8 (I)	80
Schiebetür-Fährungsprofil 8 (I) - 10x40	80
Aluprofile Schutzzaunkomponenten 8 (B)	81
Rahmenprofil 30x30 WG40	81
Rahmenprofil 30x45 WG40	81
Aluprofile Lineartechnik 8 (I) - C-Schienenprofile	82
C-Schiene, Schienenprofil 8 (I)	82
C-Schiene, Schlittenprofil 8 (I)	82
Aluprofile Lineartechnik 8 (I) - Wellenklemmprofile	83
Wellenklemmprofil 8 (I) - D10	83
Welle 8 (I) - D10	83
Wellenklemmprofil 8 (I) - D14	84
Welle 8 (I) - D14	84
Aluprofile Materialbereitstellung 8 (I) - Rollenbahnen	85
Rollenschiene 8 (I) - 40x40	85
Rollenbahnen komplett 8 (I) - 40x40, D28	85
Aluprofile Materialbereitstellung 10 (B) - Rollenbahnen	87
Rollenschiene 10 (B) - 40x40	87
Rollenbahn komplett 10 (B) - 40x40, D28	87
Aluprofile Materialbereitstellung 8 (B) - Rahmenprofile	89
Rahmenprofil 8 (B) - 22,5x30	89
Aluprofile Materialbereitstellung 10 (B) - Rahmenprofile	90
Rahmenprofil 10 (B) - 22,5x45	90
Aluprofile Materialbereitstellung 10 (B) - Winkelprofile	91
Winkelprofil 8E/10 (B) - 45x45	91

+49 (0) 911 780618-0 www.msi-montagesysteme.de msi@msi-montagesysteme.de

Aluprofilreihe Nut 5 (I)

Beschreibung
DIe Baureihe 5 (I) eignet sich vor allem für gewichtsoptimierte Vorrichtungen wie beispielsweise Handlingsvorrichtungen.
Passend zum Anwendungsfall müssen die Flächenträgheitsmomente gegen Durchbiegung und die maximale Nutauszugskraft des gewählten Profils beachtet werden.
Viele Profile der Baureihe 5 (I) sind mit geschlossenen Nuten in verschiedenen Anordnungen verfügbar.
In diesem Falle kann die geschlossene Profilwand ganz oder partiell geöffnet werden, um die darunterliegende Nut zu nutzen.

Aluprofil 5 (I) - 8,5x16
05.08915.00

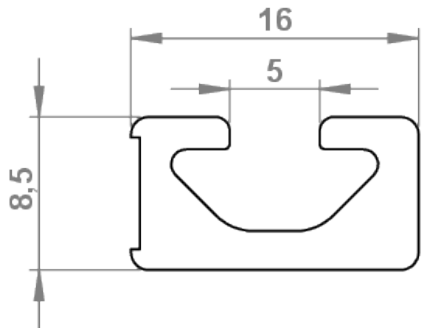

m	0,22	kg/m
lx	0,06	cm4
ly	0,23	cm4
Wx	0,12	cm3
Wy	0,28	cm3
A	0,82	cm2

Aluprofil 5 (I) - 10x20
05.01602.00

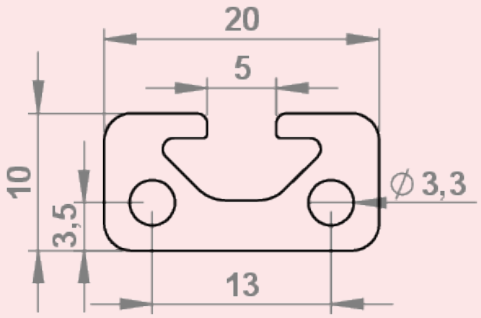

m	0,35	kg/m
lx	0,12	cm4
ly	0,53	cm4
Wx	0,22	cm3
Wy	0,53	cm3
A	1,29	cm2

Aluprofil 5 (I) - 10x40
05.02414.00

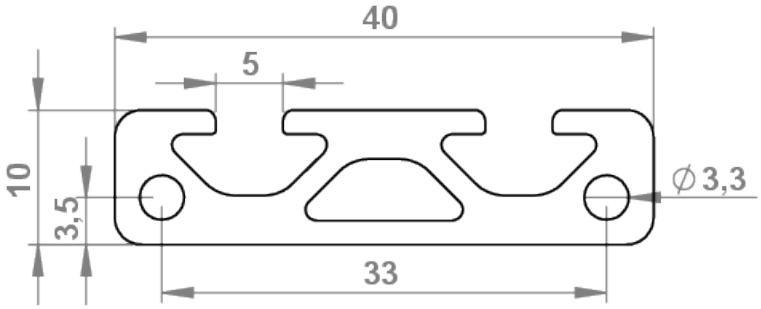

m	0,65	kg/m
lx	0,24	cm4
ly	3,63	cm4
Wx	0,44	cm3
Wy	1,81	cm3
A	2,39	cm2

+49 (0) 911 780618-0 www.msi-montagesysteme.de msi@msi-montagesysteme.de

Aluprofil 5 (I) - 14x80

05.01598.00

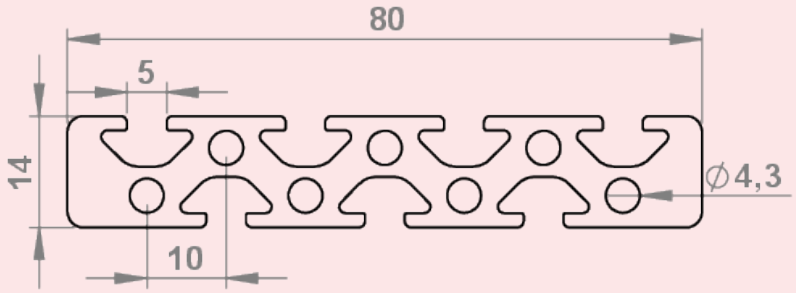

m	1,82	kg/m
lx	1,12	cm4
ly	41,09	cm4
Wx	1,56	cm3
Wy	10,27	cm3
A	6,70	cm2

Aluprofil 5 (I) - 20x20

05.01605.00

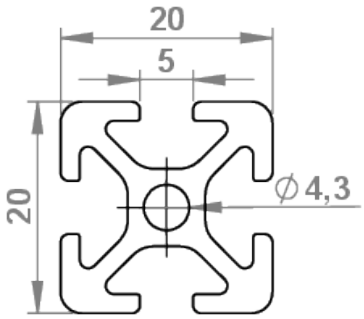

m	0,48	kg/m
lx	0,72	cm4
ly	0,72	cm4
Wx	0,72	cm3
Wy	0,72	cm3
A	1,80	cm2

Aluprofil 5 (I) - 20x20 schwarz

05.01605.sch

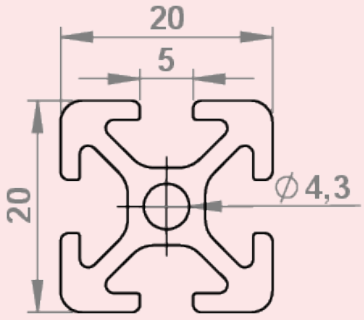

m	0,48	kg/m
lx	0,72	cm4
ly	0,72	cm4
Wx	0,72	cm3
Wy	0,72	cm3
A	1,82	cm2

Aluprofil 5 (I) - 20x20-1N

05.01601.00

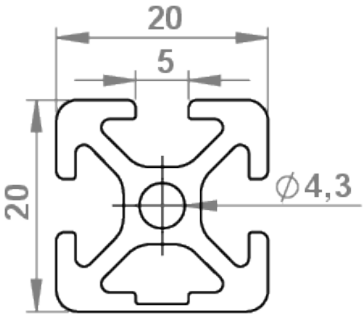

m	0,50	kg/m
lx	0,74	cm4
ly	0,77	cm4
Wx	0,74	cm3
Wy	0,79	cm3
A	1,86	cm2

+49 (0) 911 780618-0 www.msi-montagesysteme.de msi@msi-montagesysteme.de

Aluprofil 5 (I) - 20x20-2N90

05.01615.00

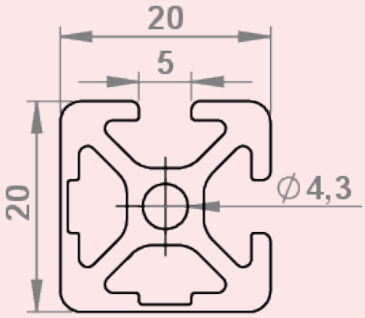

m	0,51	kg/m
lx	0,77	cm4
ly	0,77	cm4
Wx	0,76	cm3
Wy	0,76	cm3
A	1,89	cm2

Aluprofil 5 (I) - 20x20-2N180

05.08683.00

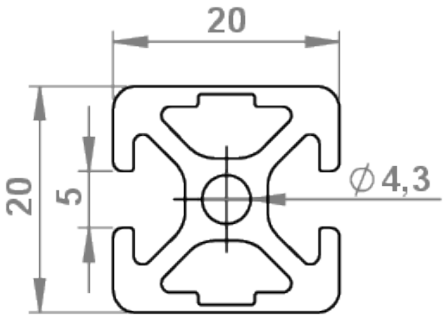

m	0,51	kg/m
lx	0,74	cm4
ly	0,8	cm4
Wx	0,74	cm3
Wy	0,8	cm3
A	1,89	cm2

Aluprofil 5 (I) - 20x20-3N

05.01645.00

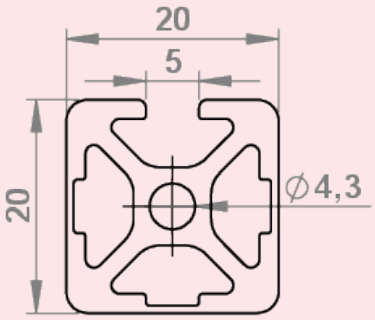

m	0,52	kg/m
lx	0,77	cm4
ly	0,8	cm4
Wx	0,76	cm3
Wy	0,8	cm3
A	1,92	cm2

Aluprofil 5 (I) - R20-90°

05.01604.00

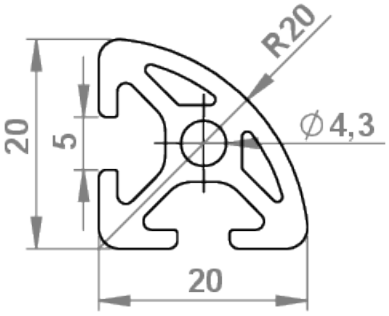

m	0,46	kg/m
lx	0,58	cm4
ly	0,58	cm4
Wx	0,53	cm3
Wy	0,53	cm3
A	1,71	cm2

+49 (0) 911 780618-0 www.msi-montagesysteme.de msi@msi-montagesysteme.de

Aluprofil 5 (I) - R20-40-30°
05.01701.00

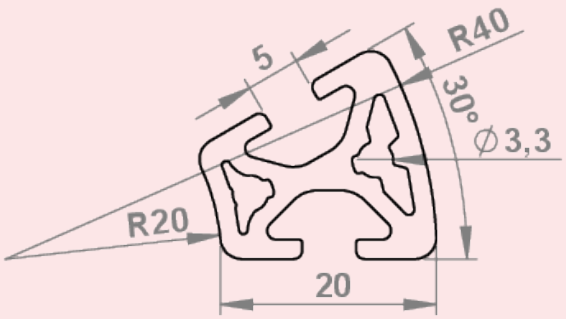

m	0,45	kg/m
lx	0,43	cm4
ly	0,68	cm4
Wx	0,38	cm3
Wy	0,57	cm3
A	1,68	cm2

Aluprofil 5 (I) - 20x40
05.01606.00

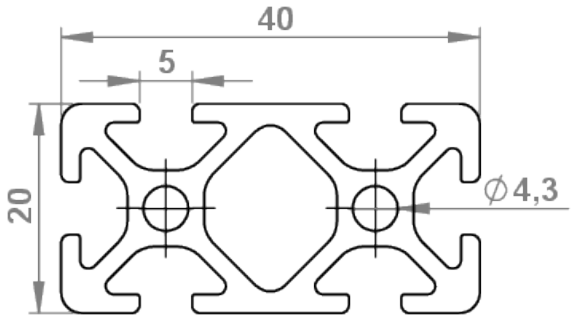

m	0,89	kg/m
lx	1,41	cm4
ly	5,14	cm4
Wx	1,41	cm3
Wy	2,57	cm3
A	3,32	cm2

Aluprofil 5 (I) - 20x40 schwarz
05.01606.SCH

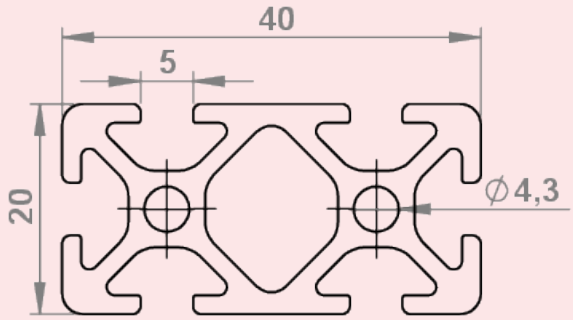

m	0,89	kg/m
lx	1,41	cm4
ly	5,14	cm4
Wx	1,41	cm3
Wy	2,57	cm3
A	3,32	cm2

Aluprofil 5 (I) - 20x40-2N
05.08687.00

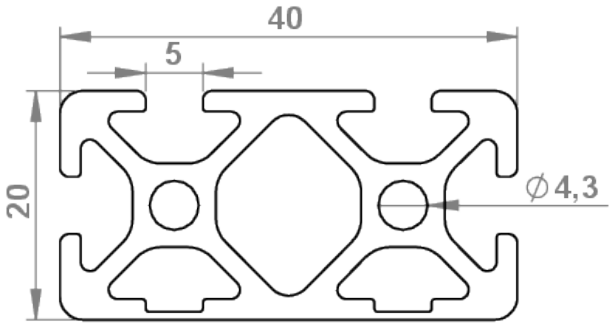

m	0,91	kg/m
lx	1,46	cm4
ly	5,19	cm4
Wx	1,43	cm3
Wy	2,6	cm3
A	3,36	cm2

+49 (0) 911 780618-0 www.msi-montagesysteme.de msi@msi-montagesysteme.de

Aluprofil 5 (I) - 20x40-2N180

05.08684.00

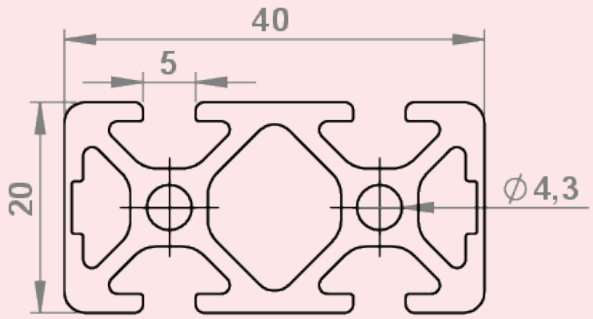

m	0,91	kg/m
lx	1,4	cm4
ly	5,38	cm4
Wx	1,4	cm3
Wy	2,69	cm3
A	3,36	cm2

Aluprofil 5 (I) - 20x40-3N90

05.01810.00

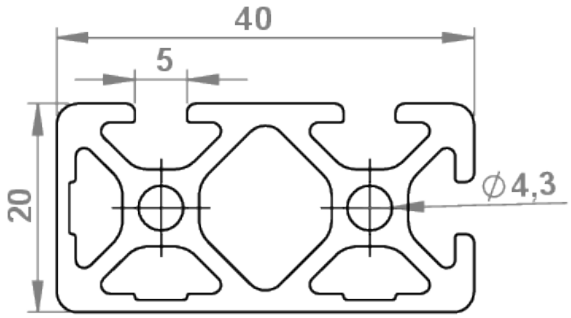

m	0,92	kg/m
lx	1,46	cm4
ly	5,32	cm4
Wx	1,44	cm3
Wy	2,64	cm3
A	3,39	cm2

Aluprofil 5 (I) - 20x60

05.01603.00

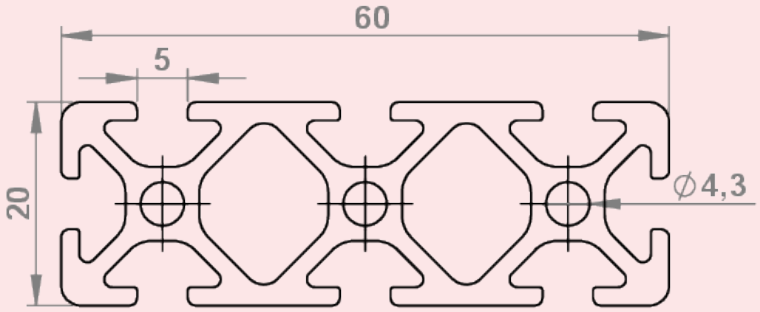

m	1,28	kg/m
lx	2,06	cm4
ly	16,09	cm4
Wx	2,06	cm3
Wy	5,36	cm3
A	4,76	cm2

Aluprofil 5 (I) - 20x80

05.08781.00

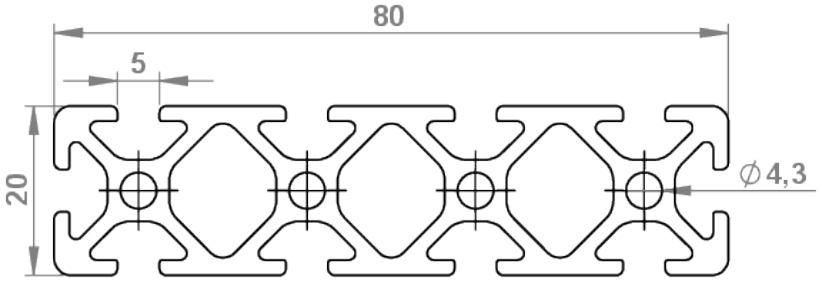

m	1,67	kg/m
lx	2,72	cm4
ly	36,08	cm4
Wx	2,72	cm3
Wy	9,02	cm3
A	6,19	cm2

+49 (0) 911 780618-0 www.msi-montagesysteme.de msi@msi-montagesysteme.de

Aluprofil 5 (I) - 40x40
05.01607.00

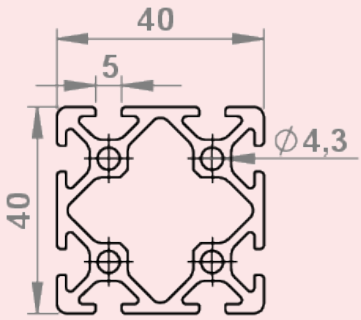

m	1,39	kg/m
lx	9,3	cm4
ly	9,3	cm4
Wx	4,65	cm3
Wy	4,65	cm3
A	5,14	cm2

Aluprofil 5 (I) - 40x60
05.08102.00

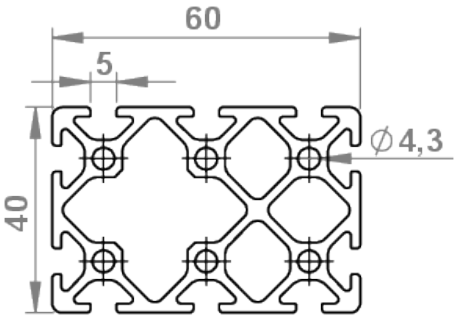

m	2,07	kg/m
lx	13,52	cm4
ly	28,14	cm4
Wx	6,76	cm3
Wy	9,09	cm3
A	7,67	cm2

Griffleistenprofil 5 (I)
05.08597.00

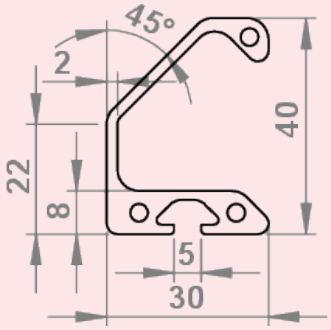

m	0,76	kg/m
A	2,80	cm2

+49 (0) 911 780618-0 www.msi-montagesysteme.de msi@msi-montagesysteme.de

Aluprofilreihe Nut 6 (I)

Beschreibung
DIe Baureihe 6 (I) ist in der Rastermaßen 30/ 60/ 90/ 120 erhältlich. Verfügbare Ausführungen Leicht und Schwer.
Passend zum Anwendungsfall müssen die Flächenträgheitsmomente gegen Durchbiegung und die maximale Nutauszugskraft des gewählten Profils beachtet werden.
Viele Profile der Baureihe 6 (I) sind mit geschlossenen Nuten in verschiedenen Anordnungen verfügbar.
In diesem Falle kann die geschlossene Profilwand ganz oder partiell geöffnet werden, um die darunterliegende Nut zu nutzen.

Aluprofil 6 (I) - D30
05.09004.00

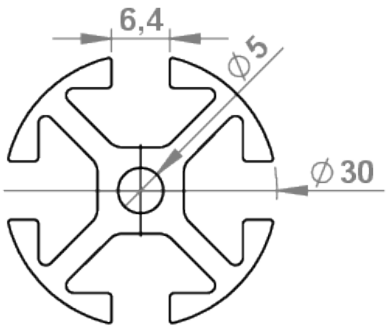

m	0,77	kg/m
lx	1,75	cm4
ly	1,75	cm4
Wx	1,17	cm3
Wy	1,17	cm3
A	2,79	cm2

Aluprofil 6 (I) - 12x30 leicht
05.45163.00

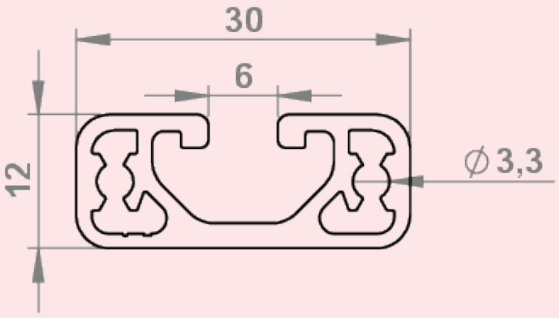

m	0,43	kg/m
lx	0,17	cm4
ly	1,46	cm4
Wx	0,39	cm3
Wy	0,98	cm3
A	1,58	cm2

Aluprofil 6 (I) - 12x60 leicht
05.45165.00

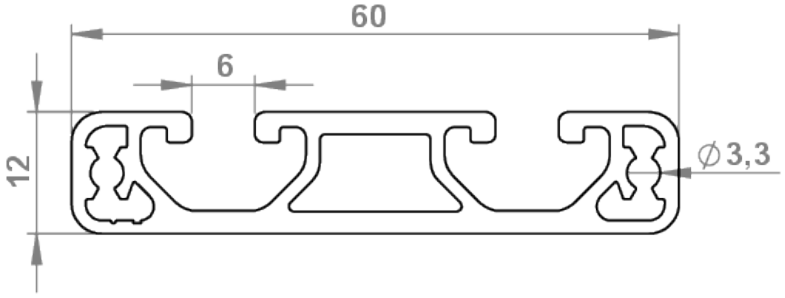

m	0,81	kg/m
lx	0,53	cm4
ly	10,00	cm4
Wx	0,83	cm3
Wy	3,34	cm3
A	2,98	cm2

+49 (0) 911 780618-0 www.msi-montagesysteme.de msi@msi-montagesysteme.de

Aluprofil 6 (I) - 30x24
05.60887.00

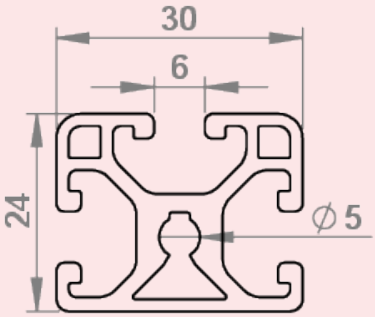

m	0,76	kg/m
lx	1,71	cm4
ly	2,30	cm4
Wx	1,47	cm3
Wy	1,53	cm3
A	2,82	cm2

Aluprofil 6 (I) - 30x30L
02.02094.00

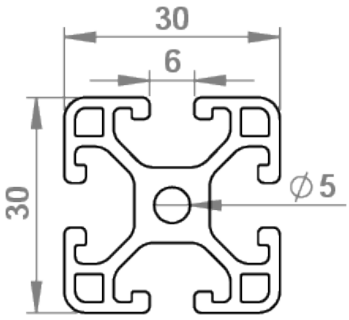

m	0,93	kg/m
lx	2,90	cm4
ly	2,90	cm4
Wx	1,94	cm3
Wy	1,94	cm3
A	3,43	cm2

Aluprofil 6 (I) - 30x30L schwarz
02.02094.sch

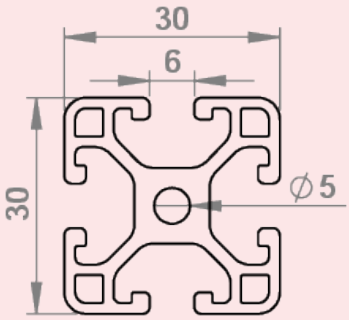

m	0,93	kg/m
lx	2,93	cm4
ly	2,93	cm4
Wx	1,95	cm3
Wy	1,95	cm3

Aluprofil 6 (I) - 30x30L-1N
05.08605.00

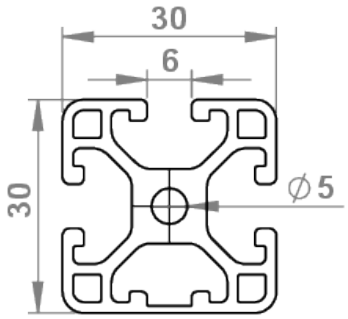

m	0,94	kg/m
lx	2,91	cm4
ly	3,01	cm4
Wx	1,94	cm3
Wy	1,98	cm3
A	3,49	cm2

+49 (0) 911 780618-0 www.msi-montagesysteme.de msi@msi-montagesysteme.de

Aluprofil 6 (I) - 30x30L-2N90

05.08921.00

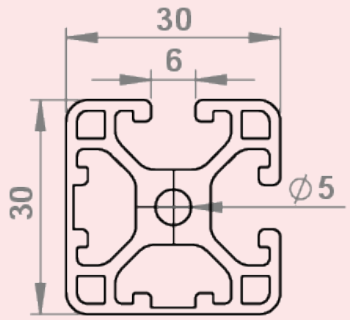

m	0,96	kg/m
lx	3,02	cm4
ly	3,02	cm4
Wx	1,98	cm3
Wy	1,98	cm3
A	3,54	cm2

Aluprofil 6 (I) - 30x30L-2N180

05.08920.00

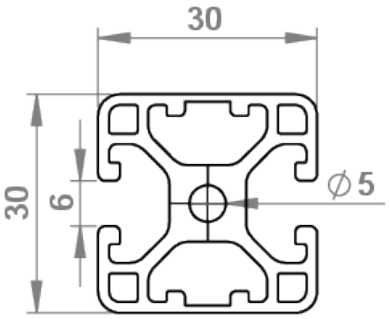

m	0,96	kg/m
lx	2,90	cm4
ly	3,14	cm4
Wx	1,93	cm3
Wy	2,09	cm3
A	3,54	cm2

Aluprofil 6 (I) - 30x30L-3N

05.08602.00

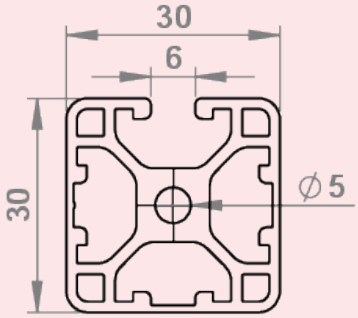

m	1,00	kg/m
lx	3,02	cm4
ly	3,14	cm4
Wx	1,98	cm3
Wy	2,09	cm3
A	3,60	cm2

Aluprofil 6 (I) - 30x30S

02.02049.00

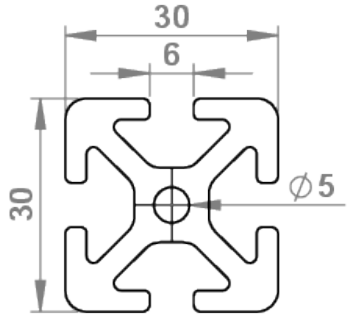

m	1,26	kg/m
lx	4,15	cm4
ly	4,15	cm4
Wx	2,77	cm3
Wy	2,77	cm3
A	4,67	cm2

+49 (0) 911 780618-0 www.msi-montagesysteme.de msi@msi-montagesysteme.de

Aluprofil 6 (I) - R30-90°
05.08813.00

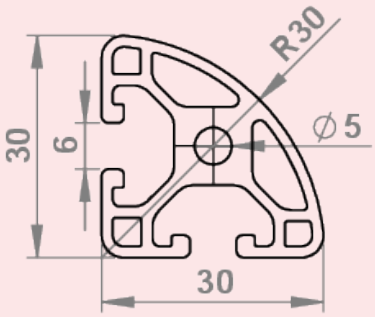

m	0,83	kg/m
lx	2,16	cm4
ly	2,16	cm4
Wx	1,32	cm3
Wy	1,32	cm3
A	3,07	cm2

Aluprofil 6 (I) - R30-90° schwarz
05.08813.sch

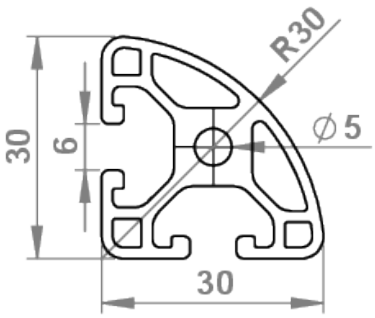

m	0,83	kg/m
lx	2,16	cm4
ly	2,16	cm4
Wx	1,32	cm3
Wy	1,32	cm3
A	3,07	cm2

Aluprofil 6 (I) - 30x30-45°
05.08811.00

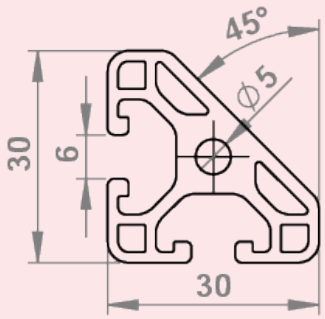

m	0,84	kg/m
lx	2,21	cm4
ly	2,21	cm4
Wx	1,33	cm3
Wy	1,33	cm3
A	3,12	cm2

Aluprofil 6 (I) - 30x60L
05.09002.00

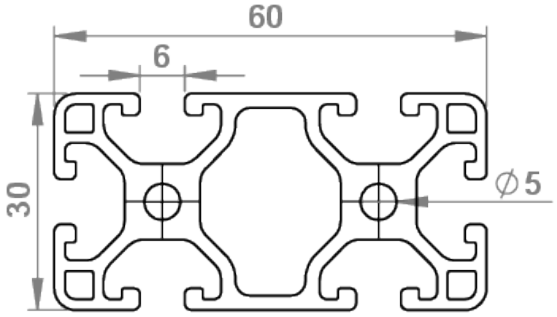

m	1,65	kg/m
lx	5,54	cm4
ly	21,22	cm4
Wx	3,69	cm3
Wy	7,07	cm3
A	6,13	cm2

+49 (0) 911 780618-0 www.msi-montagesysteme.de msi@msi-montagesysteme.de

Aluprofil 6 (I) - 30x60L-2N

05.08606.00

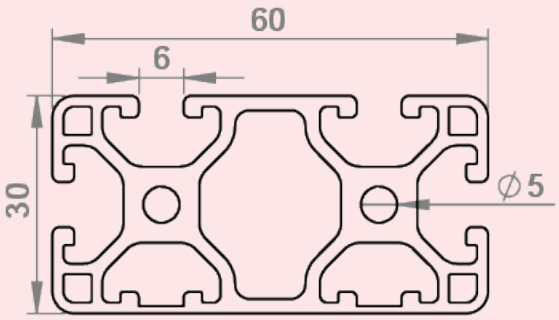

m	0,94	kg/m
lx	2,91	cm4
ly	3,01	cm4
Wx	1,94	cm3
Wy	1,98	cm3
A	3,49	cm2

Aluprofil 6 (I) - 30x60S

05.09001.00

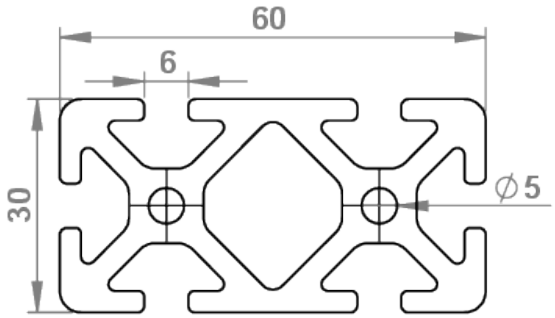

m	2,29	kg/m
lx	7,92	cm4
ly	29,30	cm4
Wx	5,28	cm3
Wy	9,77	cm3
A	8,47	cm2

Aluprofil 6 (I) - 30x90L

05.71324.00

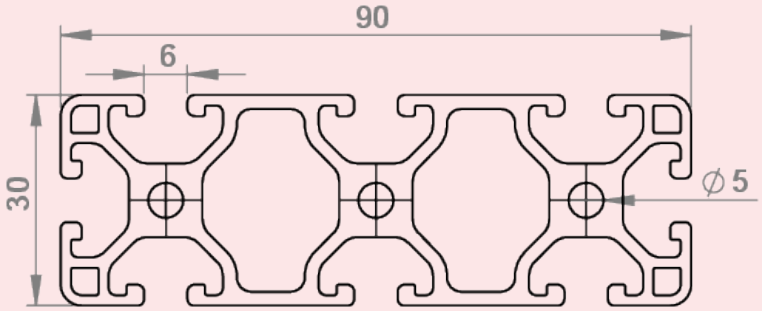

m	2,38	kg/m
lx	8,17	cm4
ly	67,11	cm4
Wx	5,44	cm3
Wy	14,91	cm3
A	8,83	cm2

Aluprofil 6 (I) - 30x120L

05.09003.00

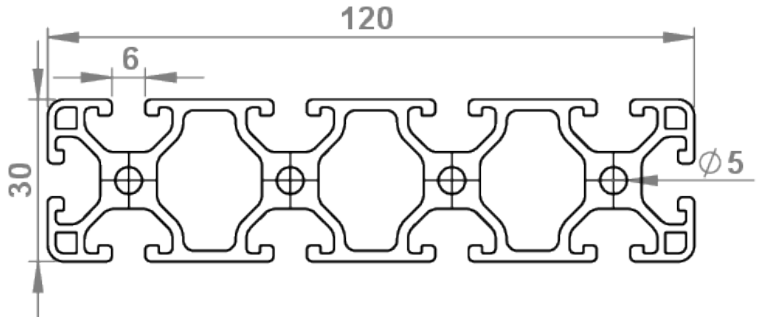

m	3,11	kg/m
lx	10,82	cm4
ly	152,65	cm4
Wx	7,21	cm3
Wy	25,44	cm3
A	11,53	cm2

+49 (0) 911 780618-0 www.msi-montagesysteme.de msi@msi-montagesysteme.de

Aluprofil 6 (I) - 30x120S

05.09006.00

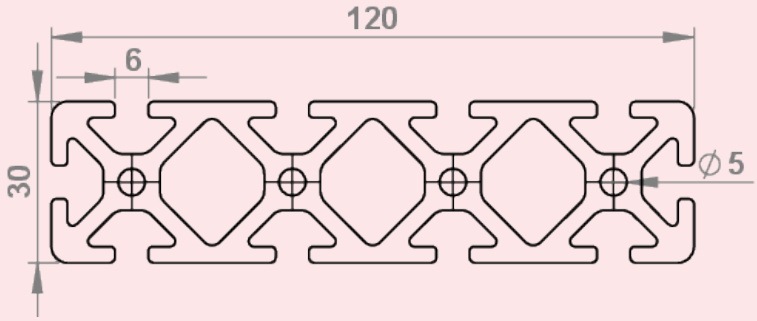

m	4,32	kg/m
lx	15,42	cm4
ly	210,94	cm4
Wx	10,28	cm3
Wy	35,16	cm3
A	16	cm2

Aluprofil 6 (I) - 60x60L

05.08474.00

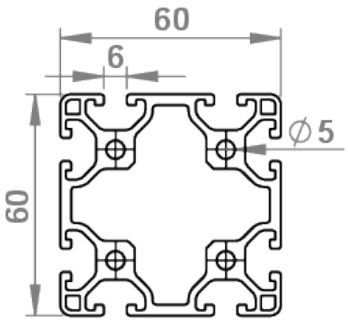

m	2,70	kg/m
lx	39,47	cm4
ly	39,47	cm4
Wx	13,16	cm3
Wy	13,16	cm3
A	10,01	cm2

Aluprofil 6 (I) - 60x60S

05.08475.00

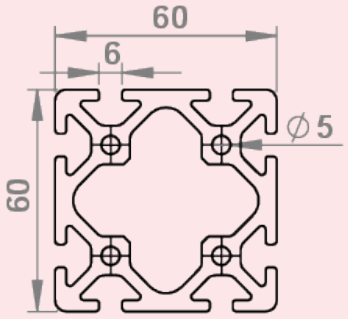

m	3,60	kg/m
lx	53,77	cm4
ly	53,77	cm4
Wx	17,92	cm3
Wy	17,92	cm3
A	13,33	cm2

Aluprofil 6 (I) - 60x120L

05.08576.00

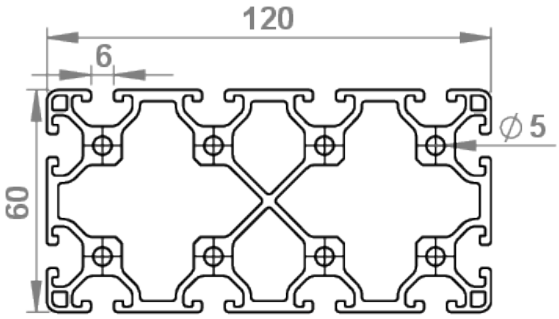

m	5,05	kg/m
lx	76,61	cm4
ly	259,65	cm4
Wx	25,54	cm3
Wy	43,27	cm3
A	18,7	cm2

+49 (0) 911 780618-0 www.msi-montagesysteme.de msi@msi-montagesysteme.de

Aluprofil 6 (I) - 60x120S

05.08577.00

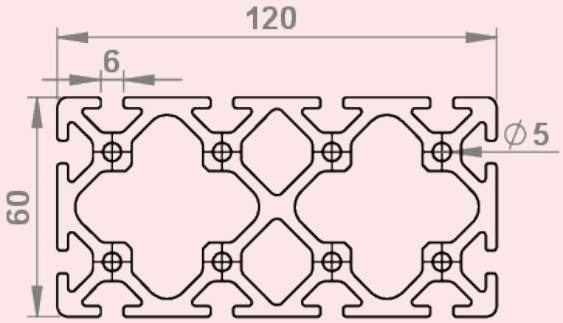

m	6,71	kg/m
Ix	102,71	cm4
Iy	347,62	cm4
Wx	34,24	cm3
Wy	57,94	cm3
A	24,84	cm2

+49 (0) 911 780618-0 www.msi-montagesysteme.de msi@msi-montagesysteme.de

Aluprofilreihe Nut 8 (I)

Beschreibung
Die Baureihe 8 (I) eignet sich für Konstruktionen aller Art.
Die Rastermaße 40/ 80/ 120/ 160/ 200/ 240 und in den Ausführungen Leicht und Schwer erhältlich.
Zusätzliche Aussprarungen reduzieren das Gewicht und eignen sich vor allem für Konstruktionen mit geringer Belastung, wie zum Beispiel Hauben.
Anwendungsfälle mit höherer Belastung, wie beispielsweise Maschinenuntergestelle erfordern eine schwerere Profilvariante.
Passend zum Anwendungsfall müssen deshalb die Flächenträgheitsmomente gegen Durchbiegung und die maximale Nutauszugskraft des gewählten Profils beachtet werden.
Viele Profile der Baureihe 8 (I) sind mit geschlossenen Nuten in verschiedenen Anordnungen verfügbar.
In diesem Falle kann die geschlossene Profilwand ganz oder partiell geöffnet werden, um die darunterliegende Nut zu nutzen.
Die Profilreihe 8 (I) bietet somit für jede Anforderung eine passende Profilvariante.

Aluprofil 8 (I) - 16x40L
05.01040.00

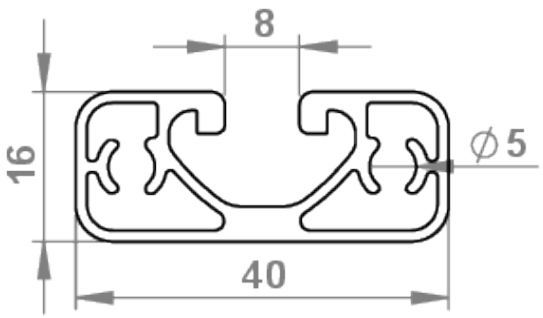

m	0,60	kg/m
lx	0,64	cm4
ly	3,34	cm4
Wx	0,78	cm3
Wy	1,67	cm3
A	2,24	cm2

Aluprofil 8 (I) - 16x40
05.01045.00

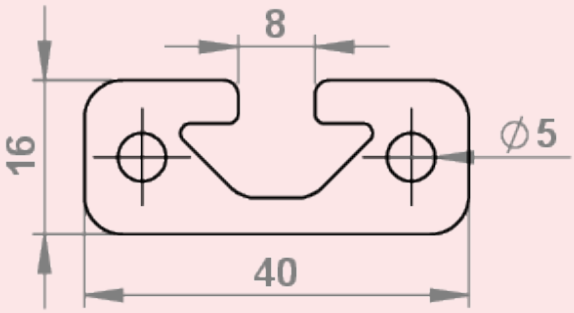

m	1,13	kg/m
lx	1,05	cm4
ly	6,89	cm4
Wx	1,22	cm3
Wy	3,45	cm3
A	4,24	cm2

Aluprofil 8 (I) - 16x40 schwarz
05.01045.sch

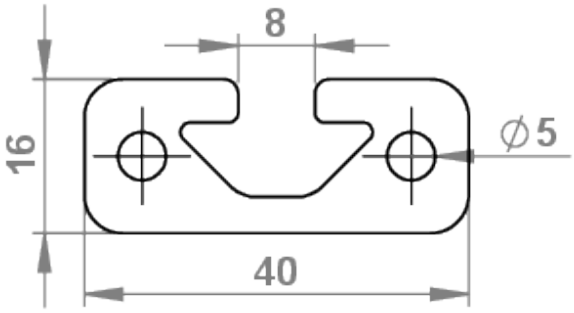

m	1,13	kg/m
lx	1,05	cm4
ly	6,89	cm4
Wx	1,22	cm3
Wy	3,45	cm3
A	4,24	cm2

+49 (0) 911 780618-0 www.msi-montagesysteme.de msi@msi-montagesysteme.de

Aluprofil 8 (I) - 16x80L

05.04647.00

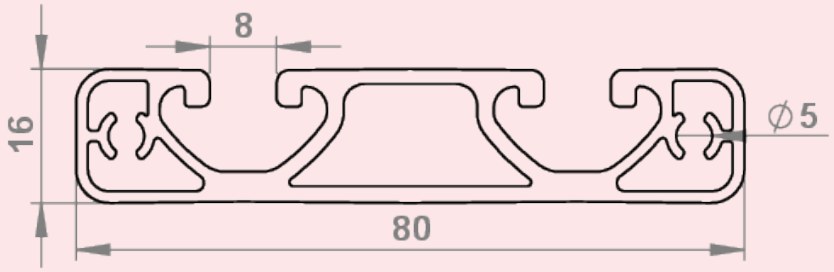

m	1,31	kg/m
lx	1,49	cm4
ly	26,80	cm4
Wx	1,78	cm3
Wy	6,70	cm3
A	4,86	cm2

Aluprofil 8 (I) - 16x80

05.01813.00

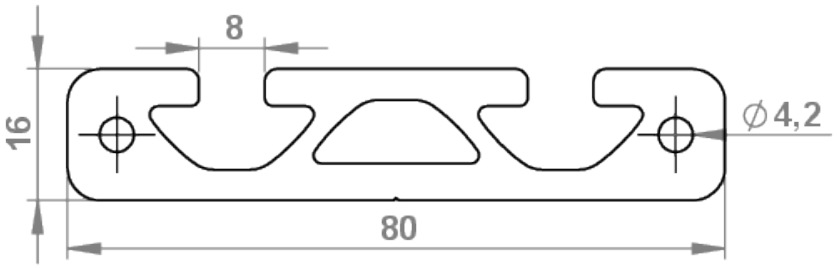

m	2,20	kg/m
lx	2,15	cm4
ly	50,76	cm4
Wx	2,69	cm3
Wy	12,69	cm3
A	8,13	cm2

Aluprofil 8 (I) - 16x120L

05.01804.00

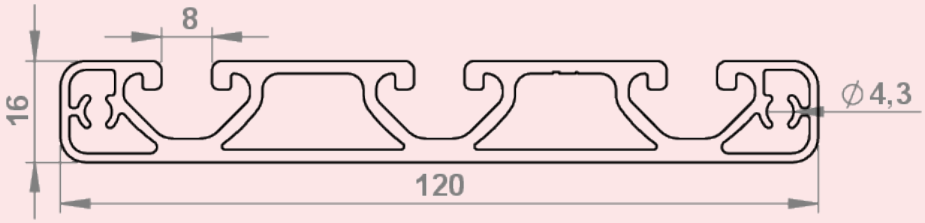

m	1,89	kg/m
lx	2,31	cm4
ly	87,54	cm4
Wx	2,77	cm3
Wy	14,59	cm3
A	6,97	cm2

Aluprofil 8 (I) - 16x160

05.01805.00

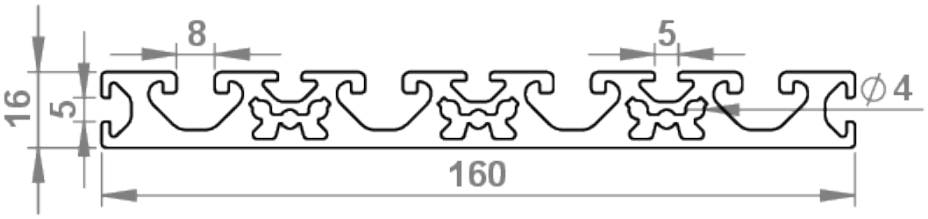

m	3,75	kg/m
lx	3,80	cm4
ly	307,83	cm4
Wx	4,25	cm3
Wy	38,48	cm3
A	13,88	cm2

+49 (0) 911 780618-0 www.msi-montagesysteme.de msi@msi-montagesysteme.de

Aluprofil 8 (I) - 28x160
05.09799.00

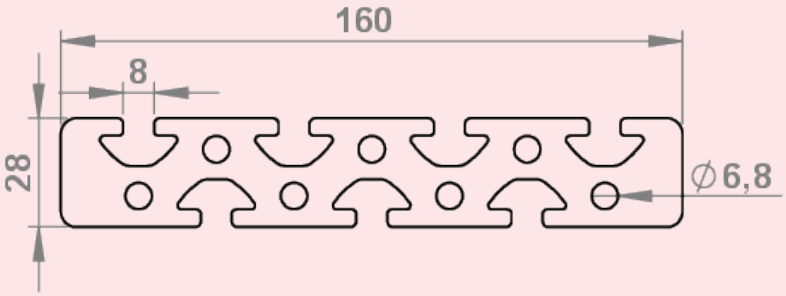

m	8,39	kg/m
lx	20,49	cm4
ly	726,82	cm4
Wx	14,33	cm3
Wy	90,85	cm3
A	31,07	cm2

Aluprofil 8 (I) - 28x200 schwer
05.08573.00

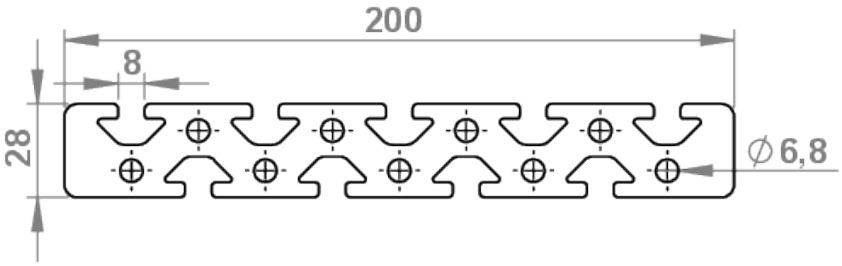

m	10,37	kg/m
lx	25,37	cm4
ly	1383,53	cm4
Wx	17,74	cm3
Wy	138,35	cm3
A	38,39	cm2

Aluprofil 8 (I) 28x240
05.08572.00

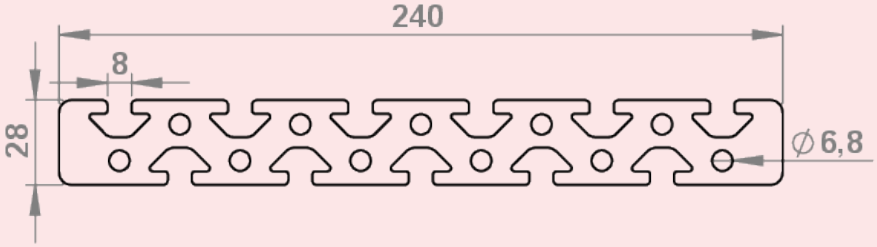

m	12,29	kg/m
lx	30,25	cm4
ly	2347,38	cm4
Wx	21,3	cm3
Wy	195,62	cm3
A	45,70	cm2

Aluprofil 8 (I) - 32x40 leicht
05.08967.00

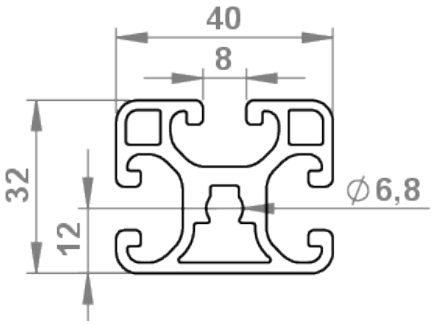

m	1,34	kg/m
lx	5,06	cm4
ly	7,19	cm4
Wx	3,14	cm3
Wy	3,59	cm3
A	4,97	cm2

+49 (0) 911 780618-0 www.msi-montagesysteme.de msi@msi-montagesysteme.de

Aluprofil 8 (I) - 40x40L
05.01035.00

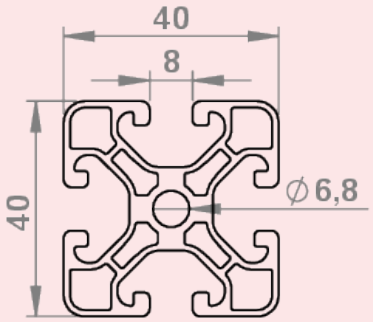

m	1,37	kg/m
lx	7,38	cm4
ly	7,38	cm4
Wx	3,69	cm3
Wy	3,69	cm3
A	5,07	cm2

Aluprofil 8 (I) - 40x40L-2N90
05.01131.00

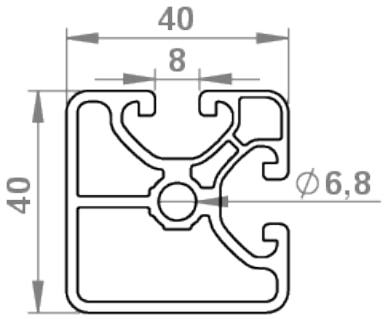

m	1,30	kg/m
lx	8,06	cm4
ly	8,06	cm4
Wx	3,87	cm3
Wy	3,87	cm3
A	4,83	cm2

Aluprofil 8 (I) - 40x40L-2N180
05.01132.00

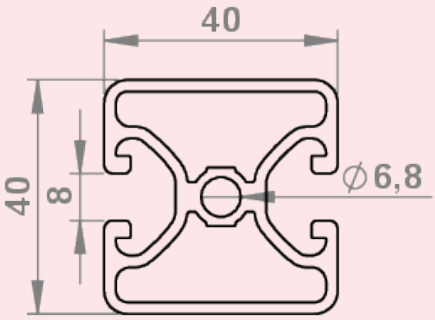

m	1,33	kg/m
lx	8,05	cm4
ly	8,63	cm4
Wx	4,02	cm3
Wy	4,30	cm3
A	4,95	cm2

Aluprofil 8 (I) - 40x40N
05.01002.00

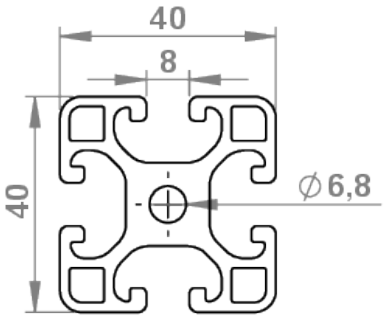

m	1,74	kg/m
lx	9,00	cm4
ly	9,00	cm4
Wx	4,50	cm3
Wy	4,50	cm3
A	6,46	cm2

+49 (0) 911 780618-0 www.msi-montagesysteme.de msi@msi-montagesysteme.de

Aluprofil 8 (I) - 40x40N schwarz

05.01002.SCH

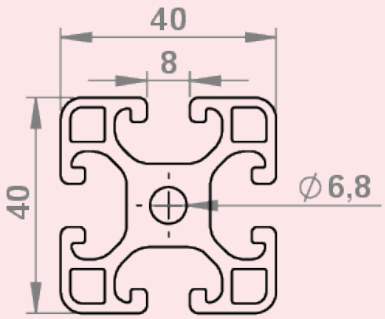

m	1,74	kg/m
lx	9,00	cm4
ly	9,00	cm4
Wx	4,50	cm3
Wy	4,50	cm3
A	6,46	cm2

Aluprofil 8 (I) - 40x40N-1N

05.01026.00

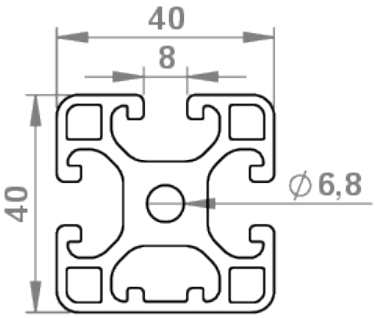

m	1,79	kg/m
lx	9,59	cm4
ly	9,01	cm4
Wx	4,70	cm3
Wy	4,55	cm3
A	6,46	cm2

Aluprofil 8 (I) - 40x40N-1N schwarz

05.01026.SCH

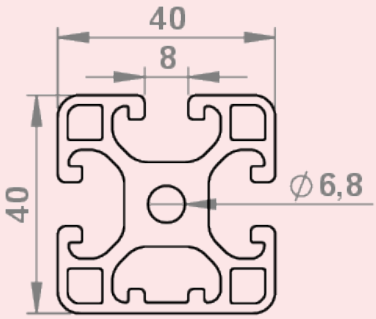

m	1,79	kg/m
lx	9,59	cm4
ly	9,01	cm4
Wx	4,70	cm3
Wy	4,55	cm3
A	6,46	cm2

Aluprofil 8 (I) - 40x40N-2N90

05.01027.00

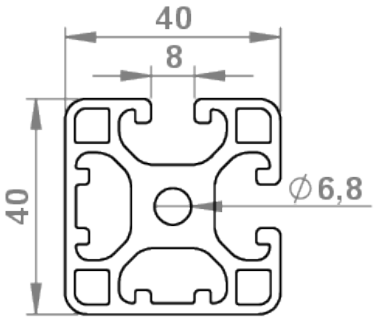

m	1,82	kg/m
lx	9,50	cm4
ly	9,50	cm4
Wx	4,65	cm3
Wy	4,65	cm3
A	6,75	cm2

+49 (0) 911 780618-0 www.msi-montagesysteme.de msi@msi-montagesysteme.de

Aluprofil 8 (I) - 40x40N-2N90 schwarz

05.01027.SCH

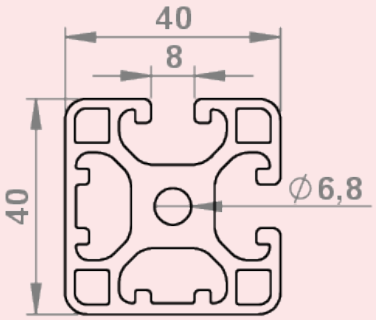

m	1,82	kg/m
lx	9,50	cm4
ly	9,50	cm4
Wx	4,65	cm3
Wy	4,65	cm3
A	6,75	cm2

Aluprofil 8 (I) - 40x40N-2N180

05.01028.00

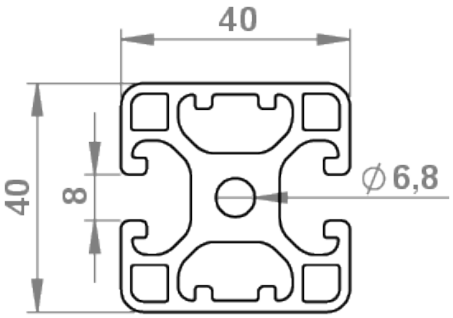

m	1,83	kg/m
lx	10,12	cm4
ly	9,12	cm4
Wx	5,05	cm3
Wy	4,55	cm3
A	6,78	cm2

Aluprofil 8 (I) - 40x40N-3N

05.01030.00

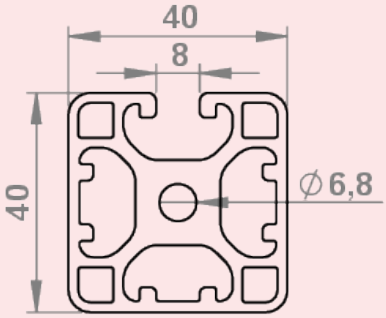

m	1,90	kg/m
lx	9,62	cm4
ly	10,22	cm4
Wx	4,70	cm3
Wy	5,11	cm3
A	6,96	cm2

Aluprofil 8 (I) - 40x40N-4N

05.01031.00

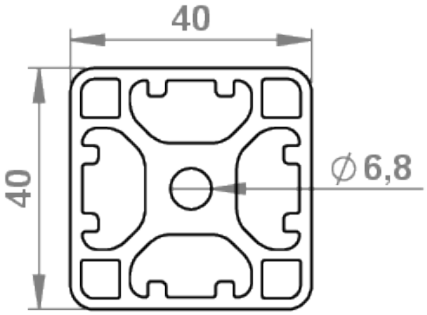

m	1,86	kg/m
lx	9,79	cm4
ly	9,79	cm4
Wx	4,89	cm3
Wy	4,89	cm3
A	6,86	cm2

+49 (0) 911 780618-0 www.msi-montagesysteme.de msi@msi-montagesysteme.de

Aluprofil 8 (I) - 40x40S
05.01005.00

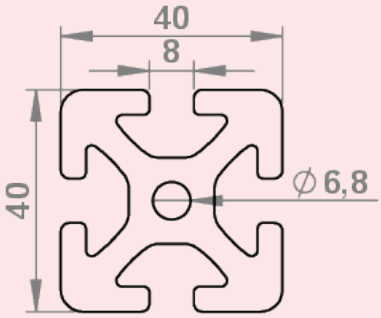

m	2,47	kg/m
lx	13,96	cm4
ly	13,96	cm4
Wx	6,98	cm3
Wy	6,98	cm3
A	9,16	cm2

Aluprofil 8 (I) - R40-90°
05.01943.00

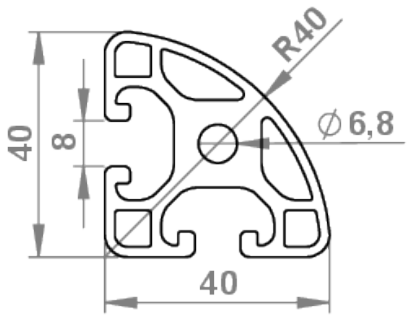

m	1,54	kg/m
lx	6,65	cm4
ly	6,65	cm4
Wx	3,04	cm3
Wy	3,04	cm3
A	5,72	cm2

Aluprofil 8 (I) - 40x40N-45°
05.01029.00

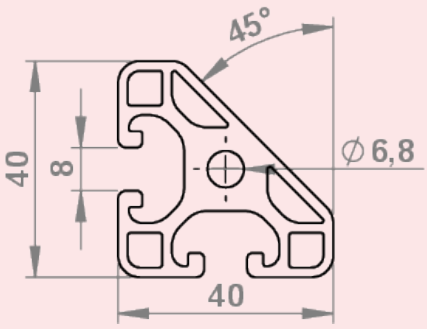

m	1,52	kg/m
lx	6,60	cm4
ly	6,60	cm4
Wx	3,76	cm3
Wy	3,76	cm3
A	5,60	cm2

Aluprofil 8 (I) - 40x40N-45° schwarz
05.01029.sch

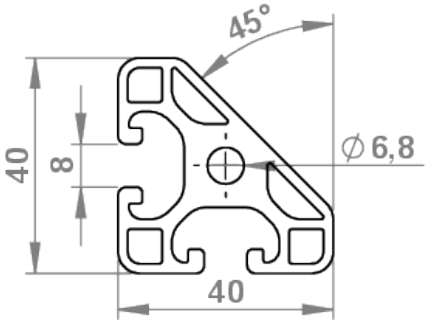

m	1,52	kg/m
lx	6,60	cm4
ly	6,60	cm4
Wx	3,76	cm3
Wy	3,76	cm3
A	5,60	cm2

+49 (0) 911 780618-0 www.msi-montagesysteme.de msi@msi-montagesysteme.de

Aluprofil 8 (I) - 40x40S-45°
05.01033.00

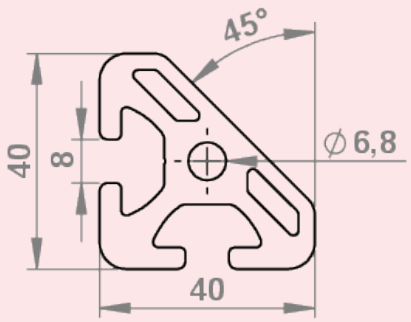

m	1,97	kg/m
lx	9,39	cm4
ly	9,39	cm4
Wx	4,08	cm3
Wy	4,08	cm3
A	7,30	cm2

Aluprofil 8 (I) - R40/80-30
05.01866.00

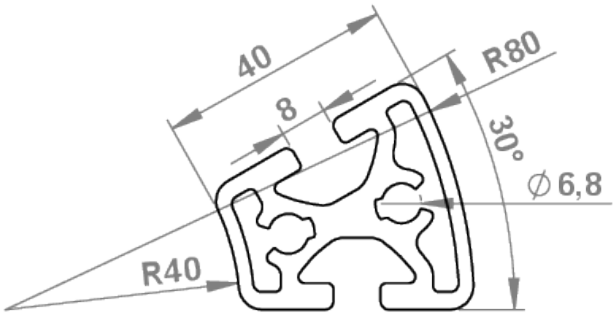

m	1,68	kg/m
lx	6,59	cm4
ly	8,89	cm4
Wx	2,93	cm3
Wy	3,74	cm3
A	6,25	cm2

Aluprofil 8 (I) - R40/80-45°
05.01867.00

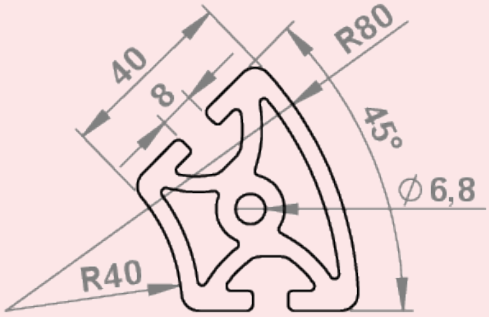

m	2,76	kg/m
lx	21,33	cm4
ly	16,06	cm4
Wx	6,74	cm3
Wy	6,14	cm3
A	10,23	cm2

Aluprofil 8 (I) - R40/80-60°
05.01868.00

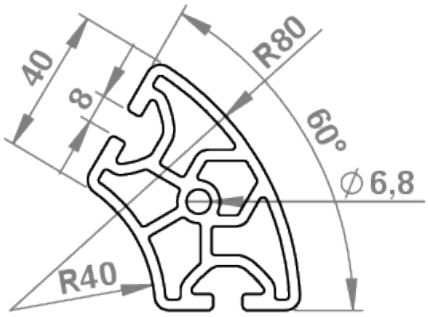

m	2,83	kg/m
lx	34,90	cm4
ly	22,64	cm4
Wx	9,20	cm3
Wy	7,50	cm3
A	10,50	cm2

+49 (0) 911 780618-0 www.msi-montagesysteme.de msi@msi-montagesysteme.de

Aluprofil 8 (I) - R40/80-90°
05.01869.00

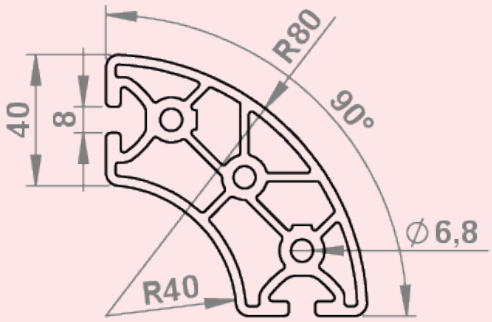

m	4,06	kg/m
lx	76,43	cm4
ly	76,43	cm4
Wx	19,07	cm3
Wy	19,07	cm3
A	15,02	cm2

Aluprofil 8 (I) - 40x80L
05.01036.00

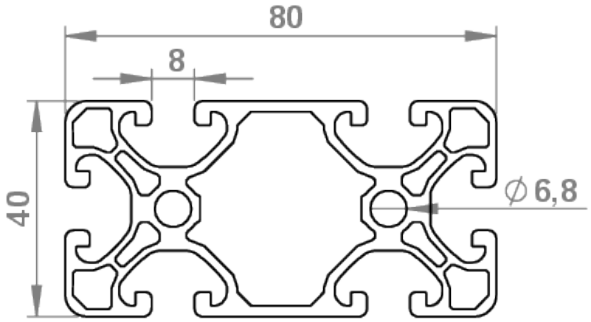

m	2,42	kg/m
lx	15,15	cm4
ly	57,81	cm4
Wx	7,58	cm3
Wy	14,45	cm3
A	8,93	cm2

Aluprofil 8 (I) - 40x80L-2N180
05.08998.00

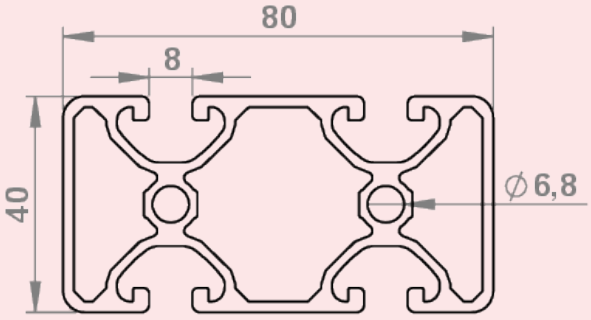

m	2,28	kg/m
lx	15,85	cm4
ly	54,51	cm4
Wx	7,93	cm3
Wy	13,63	cm3
A	8,44	cm2

Aluprofil 8 (I) - 40x80L-3N90
05.01038.00

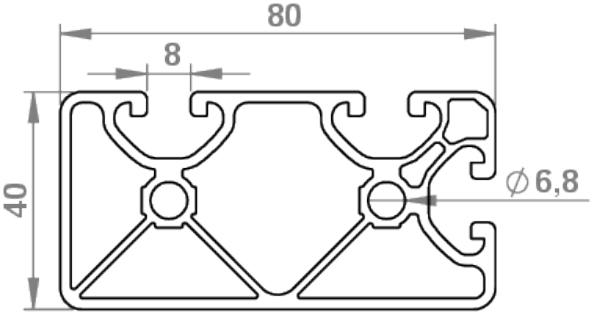

m	2,22	kg/m
lx	15,32	cm4
ly	54,69	cm4
Wx	7,51	cm3
Wy	13,40	cm3
A	8,24	cm2

+49 (0) 911 780618-0 www.msi-montagesysteme.de msi@msi-montagesysteme.de

Aluprofil 8 (I) - 40x80L-4N180

05.01612.00

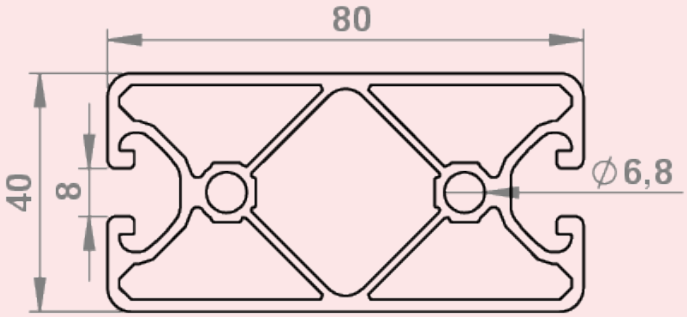

m	2,17	kg/m
lx	15,12	cm4
ly	55,41	cm4
Wx	7,56	cm3
Wy	13,85	cm3
A	8,04	cm2

Aluprofil 8 (I) - 40x80N

05.01003.00

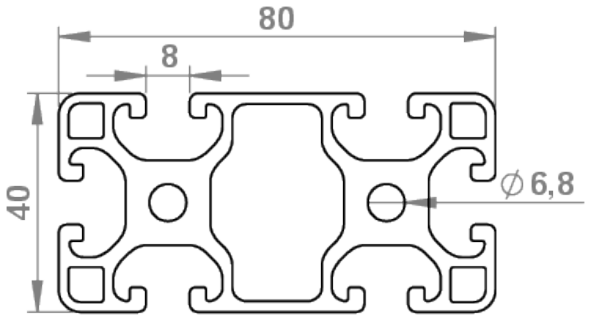

m	3,04	kg/m
lx	16,60	cm4
ly	69,54	cm4
Wx	8,30	cm3
Wy	17,38	cm3
A	11,38	cm2

Aluprofil 8 (I) - 40x80N schwarz

05.01003.SCH

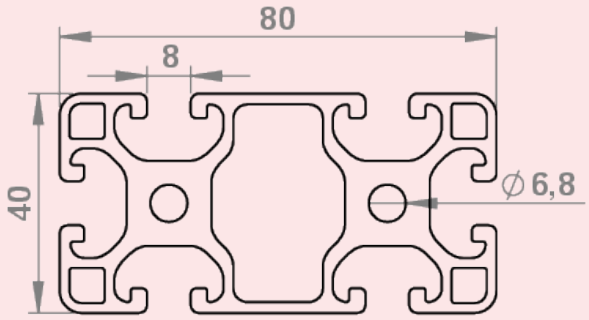

m	3,09	kg/m
lx	17,07	cm4
ly	70,91	cm4
Wx	8,53	cm3
Wy	17,73	cm3
A	11,38	cm2

Aluprofil 8 (I) - 40x80N-1N

05.08480.00

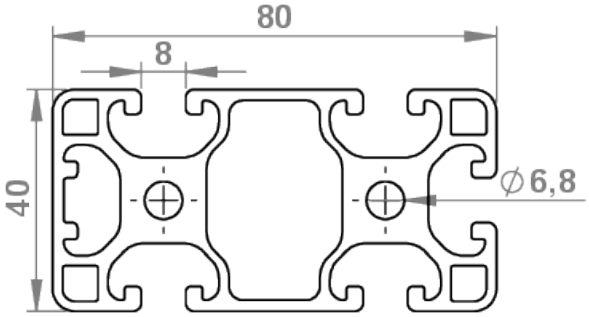

m	3,11	kg/m
lx	16,92	cm4
ly	72,13	cm4
Wx	8,46	cm3
Wy	17,81	cm3
A	11,53	cm2

+49 (0) 911 780618-0 www.msi-montagesysteme.de msi@msi-montagesysteme.de

Aluprofil 8 (I) - 40x80N-2N
05.01022.00

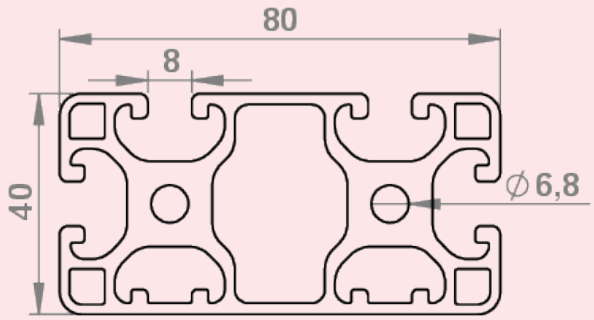

m	3,13	kg/m
lx	17,73	cm4
ly	70,87	cm4
Wx	8,63	cm3
Wy	17,72	cm3
A	11,60	cm2

Aluprofil 8 (I) - 40x80N-2N180
05.01021.00

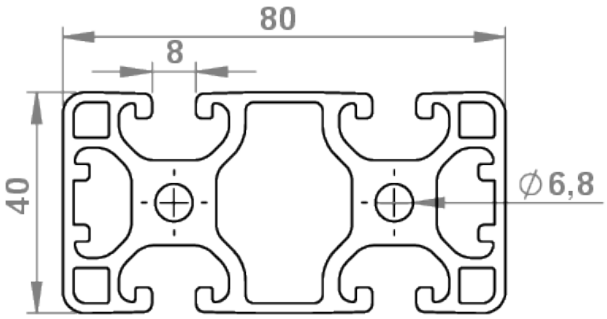

m	3,262	kg/m
lx	17,29	cm4
ly	76,17	cm4
Wx	8,65	cm3
Wy	19,04	cm3
A	11,97	cm2

Aluprofil 8 (I) - 40x80N-3N90
05.08498.00

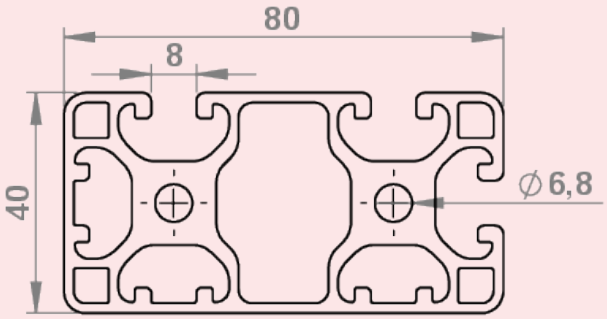

m	3,17	kg/m
lx	17,70	cm4
ly	73,25	cm4
Wx	8,65	cm3
Wy	18,09	cm3
A	11,75	cm2

Aluprofil 8 (I) - 40x80N-4N180
05.01930.00

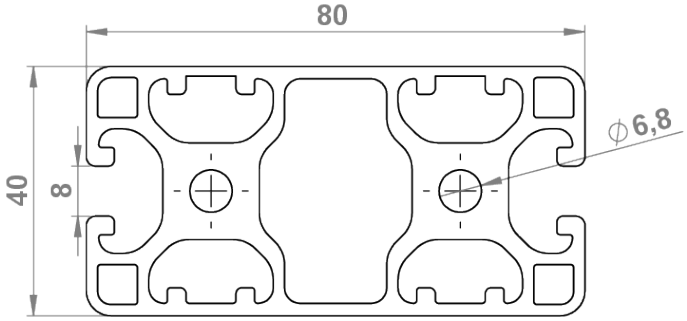

m	3,19	kg/m
lx	18,27	cm4
ly	72,29	cm4
Wx	8,81	cm3
Wy	18,07	cm3

+49 (0) 911 780618-0 www.msi-montagesysteme.de msi@msi-montagesysteme.de

Aluprofil 8 (I) - 40x80N-6N

05.08965.00

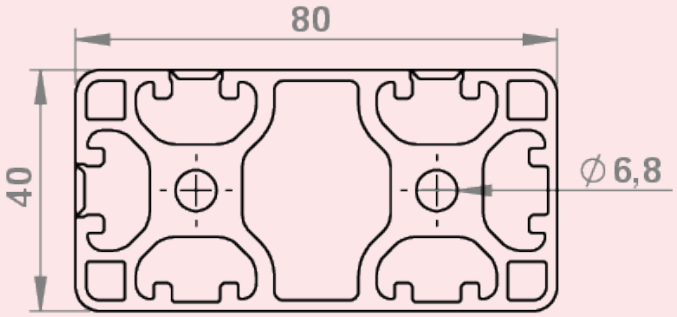

m	3,20	kg/m
lx	18,09	cm4
ly	74,31	cm4
Wx	9,04	cm3
Wy	18,58	cm3
A	11,87	cm2

Aluprofil 8 (I) - 40x80S

05.01006.00

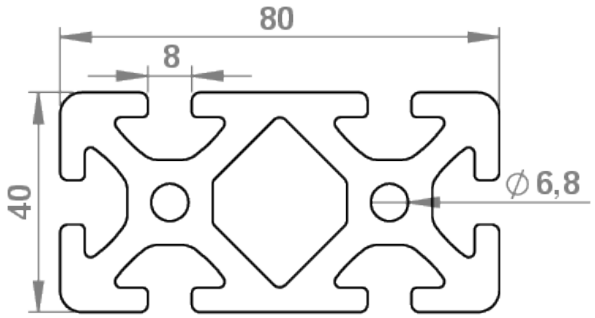

m	4,53	kg/m
lx	26,87	cm4
ly	101,19	cm4
Wx	13,44	cm3
Wy	25,29	cm3
A	16,76	cm2

Aluprofil 8 (I) - 40x120N

05.01047.00

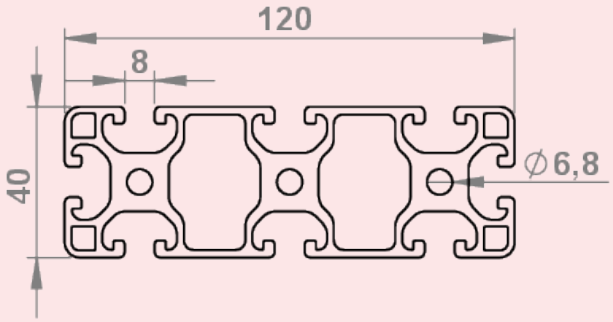

m	4,35	kg/m
lx	24,22	cm4
ly	220,54	cm4
Wx	12,11	cm3
Wy	36,76	cm3
A	16,12	cm2

Aluprofil 8 (I) - 40x120 medium

05.02370.00

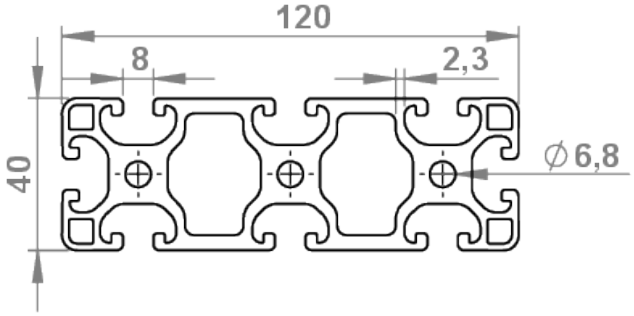

m	4,84	kg/m
lx	28	cm4
ly	229	cm4
Wx	14	cm3
Wy	38	cm3
A	17,92	cm2

+49 (0) 911 780618-0 www.msi-montagesysteme.de msi@msi-montagesysteme.de

Aluprofil 8 (I) - 40x120N-3N

05.01076.00

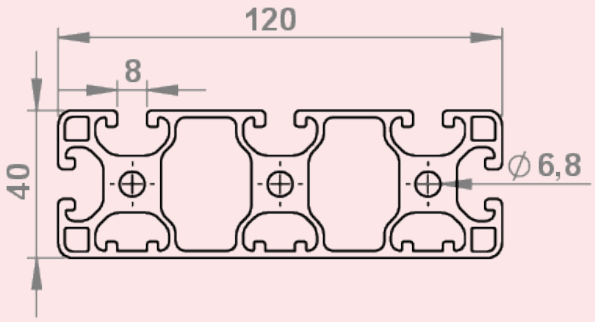

m	4,48	kg/m
lx	25,80	cm4
ly	226,04	cm4
Wx	12,58	cm3
Wy	37,67	cm3
A	16,57	cm2

Aluprofil 8 (I) - 40x120S

05.01008.00

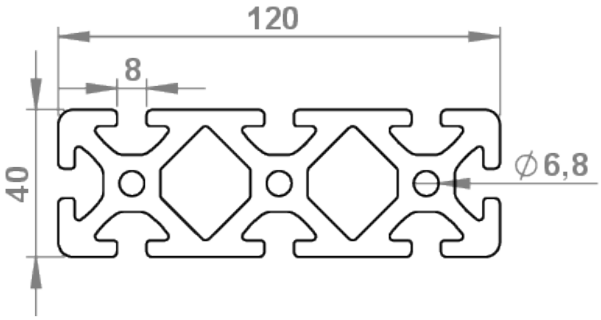

m	6,58	kg/m
lx	39,80	cm4
ly	322,66	cm4
Wx	19,90	cm3
Wy	53,77	cm3
A	24,38	cm2

Aluprofil 8 (I) - 40x160N

05.01820.00

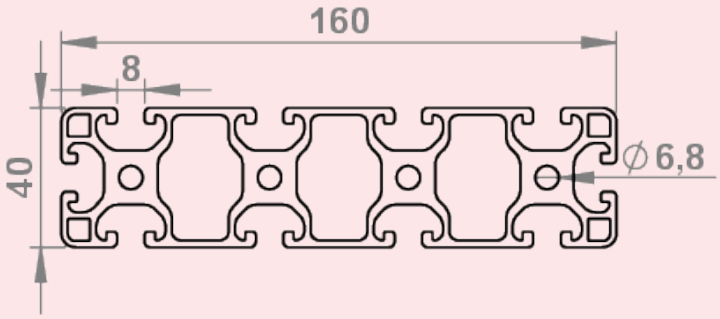

m	5,64	kg/m
lx	31,81	cm4
ly	500,32	cm4
Wx	15,90	cm3
Wy	62,54	cm3
A	20,90	cm2

Aluprofil 8 (I) - 40x160N-4N

05.01825.00

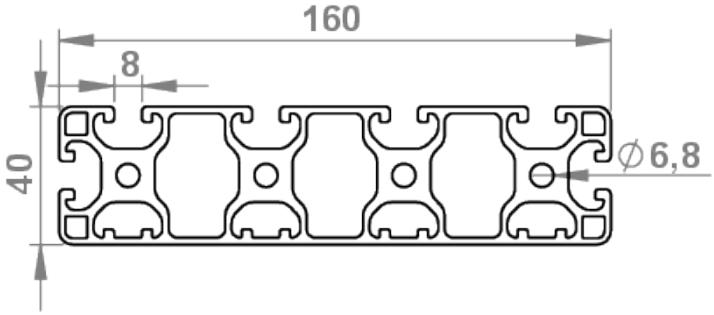

m	5,8	kg/m
lx	33,9	cm4
ly	512,66	cm4
Wx	16,52	cm3
Wy	64,08	cm3
A	21,50	cm2

+49 (0) 911 780618-0 www.msi-montagesysteme.de msi@msi-montagesysteme.de

Aluprofil 8 (I) - 40x160S

05.01814.00

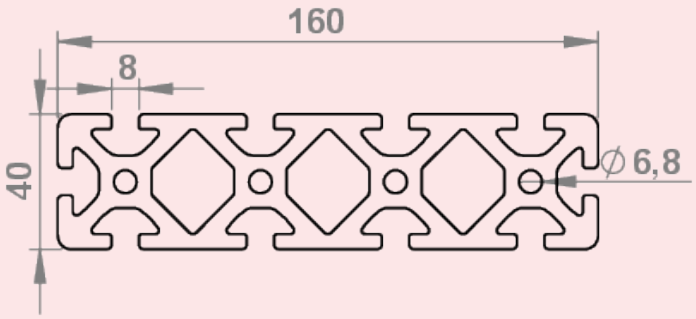

m	8,64	kg/m
lx	52,72	cm4
ly	739,62	cm4
Wx	26,36	cm3
Wy	92,45	cm3
A	32,00	cm2

Aluprofil 8 (I) - 40x200 schwer

05.08600.00

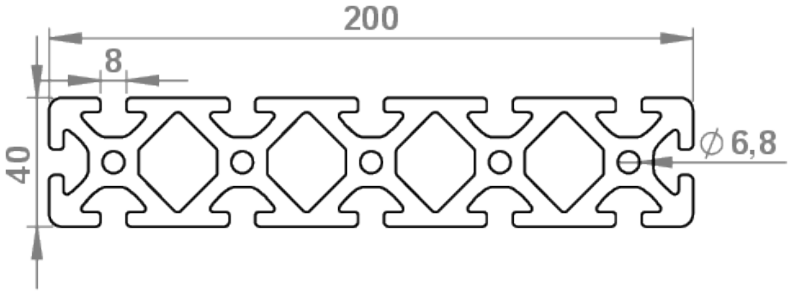

m	10,69	kg/m
lx	65,62	cm4
ly	1411,47	cm4
Wx	32,81	cm3
Wy	141,14	cm3
A	39,60	cm2

Aluprofil 8 (I) - 40x240 schwer

05.08571.00

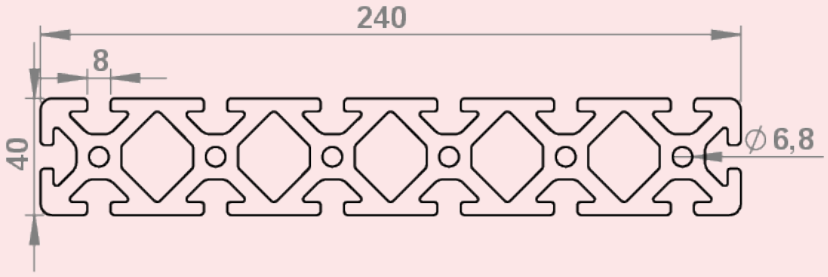

m	12,69	kg/m
lx	78,54	cm4
ly	2400,72	cm4
Wx	39,27	cm3
Wy	200,22	cm3
A	47,21	cm2

Aluprofil 8 (I) - 40x80x80

05.08669.00

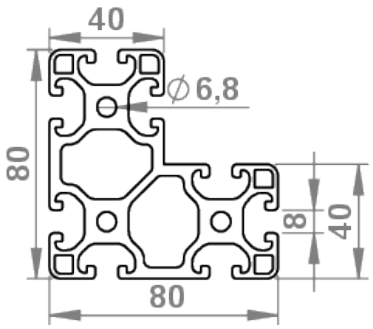

m	4,79	kg/m
lx	95,32	cm4
ly	95,32	cm4
Wx	20,54	cm3
Wy	20,54	cm3
A	17,77	cm2

+49 (0) 911 780618-0 www.msi-montagesysteme.de msi@msi-montagesysteme.de

Aluprofil 8 (I) - 80x80L
05.01039.00

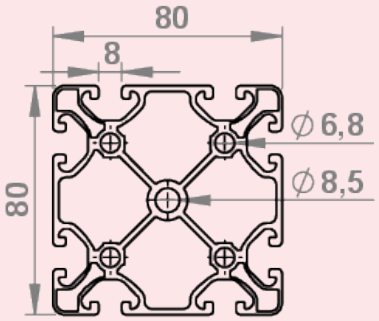

m	4,22	kg/m
lx	102,25	cm4
ly	102,25	cm4
Wx	25,56	cm3
Wy	25,56	cm3
A	16,12	cm2

Aluprofil 8 (I) - 80x80N
05.01004.00

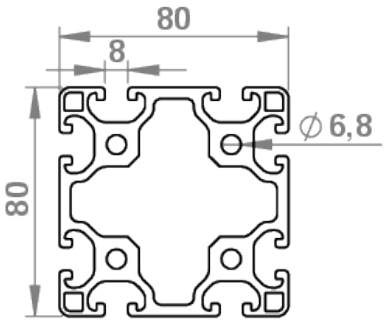

m	5,33	kg/m
lx	134,06	cm4
ly	134,06	cm4
Wx	33,51	cm3
Wy	33,51	cm3
A	19,75	cm2

Aluprofil 8 (I) - 80x80N schwarz
05.01004.sch

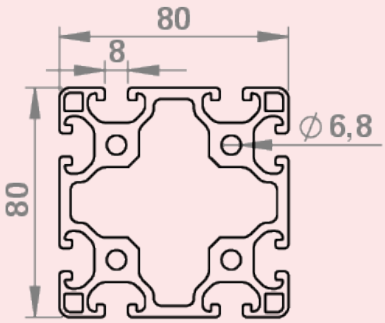

m	5,33	kg/m
lx	134,06	cm4
ly	134,06	cm4
Wx	33,51	cm3
Wy	33,51	cm3
A	19,75	cm2

Aluprofil 8 (I) - 80x80N-2N
05.01931.00

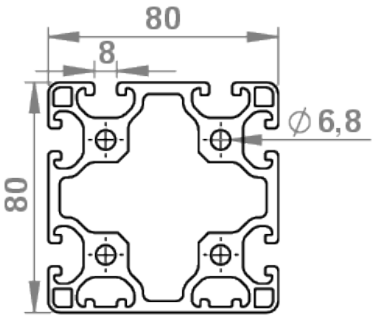

m	5,42	kg/m
lx	139,00	cm4
ly	135,00	cm4
Wx	34,25	cm3
Wy	33,68	cm3
A	20,08	cm2

+49 (0) 911 780618-0 www.msi-montagesysteme.de msi@msi-montagesysteme.de

Aluprofil 8 (I) - 80x80N-4N90
05.01932.00

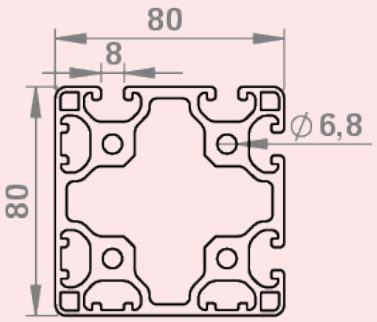

m	5,50	kg/m
lx	140,00	cm4
ly	140,00	cm4
Wx	34,48	cm3
Wy	34,48	cm3
A	20,39	cm2

Aluprofil 8 (I) - 80x80N-8N
05.08882.00

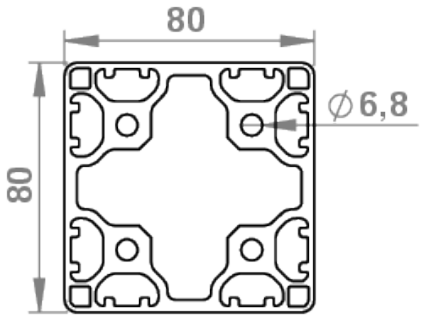

m	5.25	kg/m
lx	134,24	cm4
ly	134,24	cm4
Wx	33,56	cm3
Wy	33,56	cm3
A	19,43	cm2

Aluprofil 8 (I) - 80x80S
05.01007.00

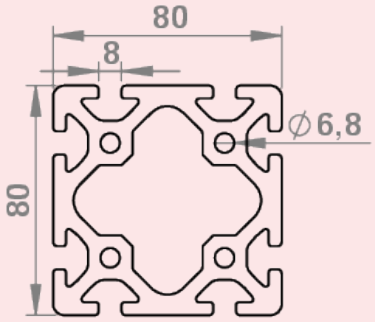

m	7,19	kg/m
lx	187,70	cm4
ly	187,70	cm4
Wx	46,92	cm3
Wy	46,92	cm3
A	26,66	cm2

Aluprofil 8 (I) - 80x80N-45°
05.08990.00

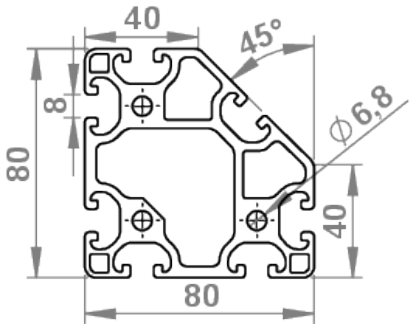

m	5,09	kg/m
lx	109,11	cm4
ly	109,11	cm4
Wx	24,97	cm3
Wy	24,97	cm3
A	18,86	cm2

+49 (0) 911 780618-0 www.msi-montagesysteme.de msi@msi-montagesysteme.de

Aluprofil 8 (I) - 80x80N-45°4N90

05.08983.00

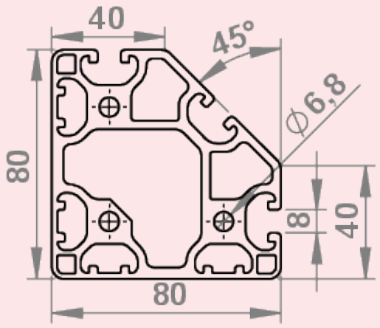

m	5,17	kg/m
lx	106,2	cm4
ly	106,2	cm4
Wx	24,69	cm3
Wy	24,69	cm3
A	19,48	cm2

Aluprofil 8 (I) - 80x120N

05.01823.00

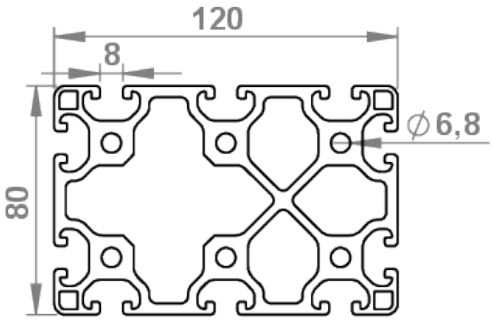

m	8,13	kg/m
lx	201,89	cm4
ly	421,67	cm4
Wx	50,47	cm3
Wy	68,34	cm3
A	30,13	cm2

Aluprofil 8 (I) - 80x120S

05.01817.00

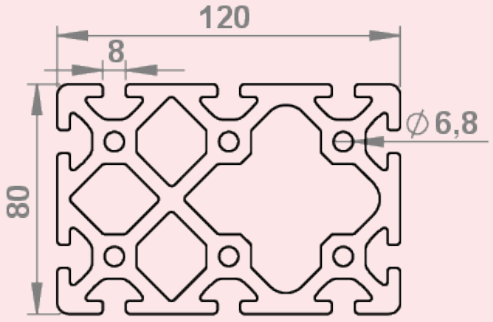

m	11,07	kg/m
lx	275,62	cm4
ly	577,61	cm4
Wx	68,90	cm3
Wy	93,57	cm3
A	40,23	cm2

Aluprofil 8 (I) - 80x160N

05.01824.00

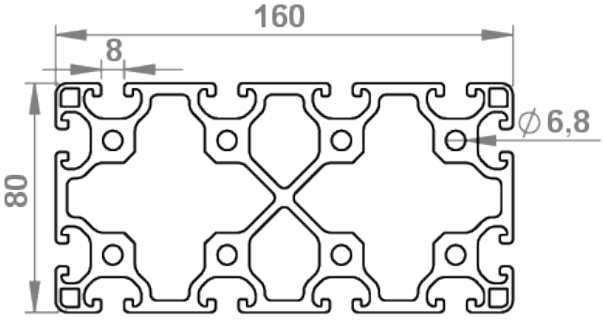

m	10,21	kg/m
lx	267,07	cm4
ly	907,88	cm4
Wx	66,77	cm3
Wy	113,48	cm3
A	37,80	cm2

+49 (0) 911 780618-0 www.msi-montagesysteme.de msi@msi-montagesysteme.de

Aluprofil 8 (I) - 80x160S

05.01818.00

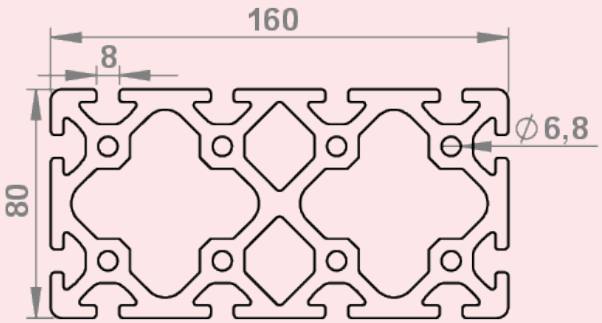

m	10,21	kg/m
lx	267,07	cm4
ly	907,88	cm4
Wx	66,77	cm3
Wy	113,48	cm3
A	37,80	cm2

Aluprofil 8 (I) - 80x200S

05.01821.00

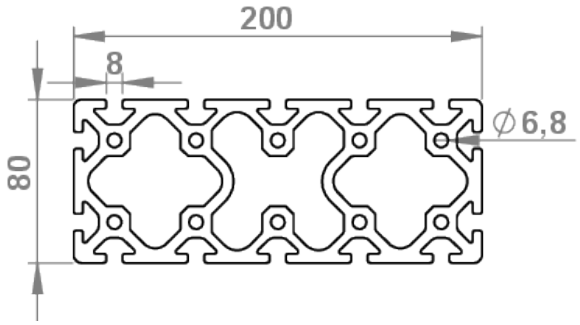

m	16,18	kg/m
lx	449,32	cm4
ly	2330,06	cm4
Wx	112,33	cm3
Wy	233,01	cm3

Aluprofil 8 (I) - 120x120S

05.01709.00

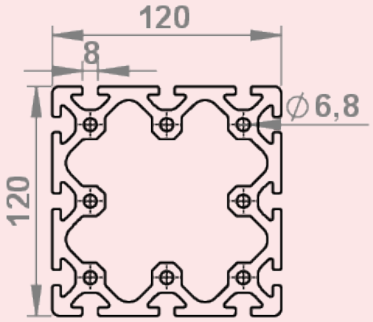

m	12,39	kg/m
lx	798,83	cm4
ly	798,83	cm4
Wx	133,13	cm3
Wy	133,13	cm3
A	45,92	cm2

Aluprofil 8 (I) -160x160S

05.41108.00

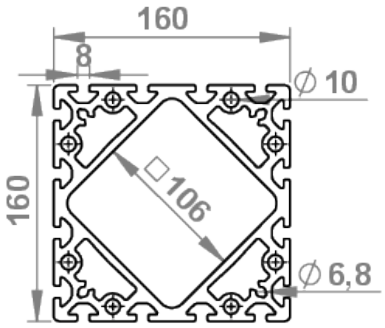

m	20,04	kg/m
lx	2355,00	cm4
ly	2355,00	cm4
Wx	294,40	cm3
Wy	294,40	cm3
A	74,20	cm2

+49 (0) 911 780618-0 www.msi-montagesysteme.de msi@msi-montagesysteme.de

Ständerprofil 8 (I) - 40x80 K60

05.45349.00

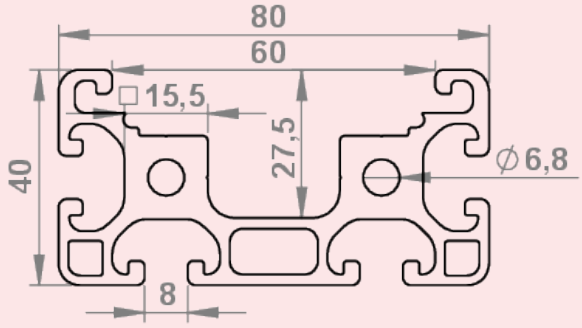

m	2,80	kg/m
lx	69,60	cm4
ly	11,90	cm4
Wx	17,40	cm3
Wy	5,17	cm3
A	10,34	cm2

Ständerprofil 8 (I) - 40x80 2xK60

05.45348.00

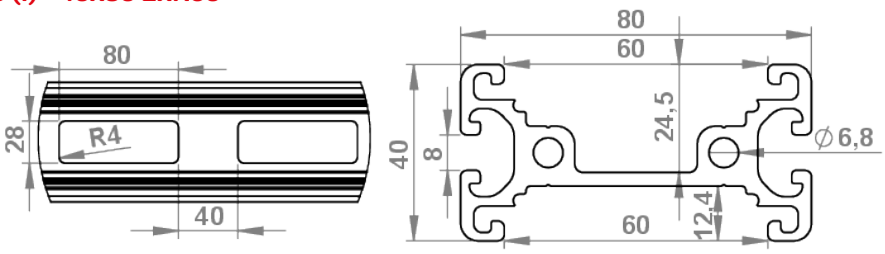

m	1,98	kg/m
lx	64,18	cm4
ly	7,66	cm4
Wx	16,05	cm3
Wy	3,65	cm3
A	7,92	cm2

Abdeckprofil 8 (I) - 60

05.45202.00

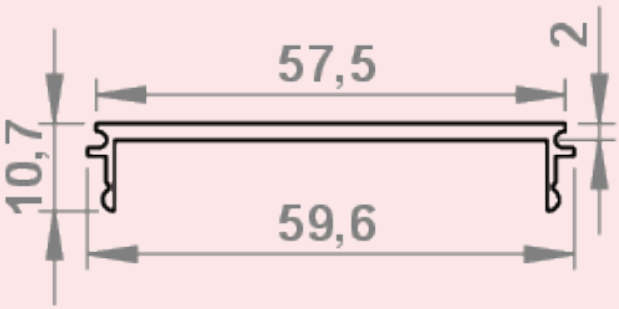

m	0,36	kg/m

Teleskop-Profil 8 (I) - 40x80

05.01944.00

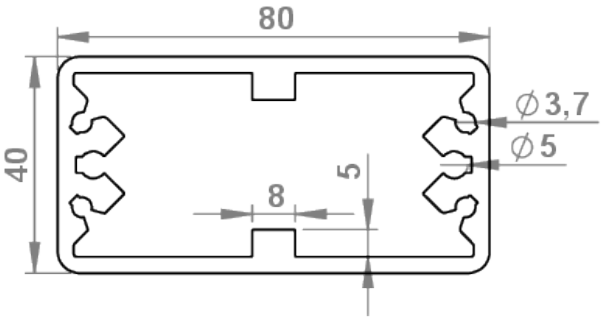

m	2,59	kg/m
lx	77,15	cm4
ly	20,58	cm4
Wx	19,29	cm3
Wy	19,29	cm3
A	9,61	cm2

+49 (0) 911 780618-0 www.msi-montagesysteme.de msi@msi-montagesysteme.de

Teleskop-Innenprofil 8 (I) - 40x80

05.01945.00

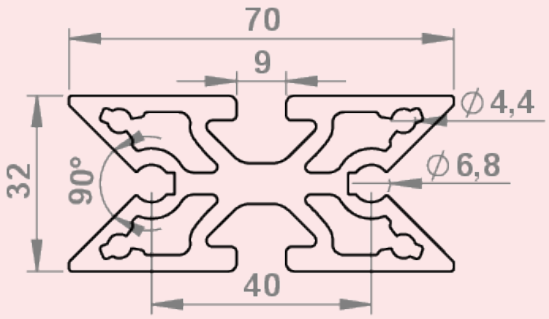

m	2,64	kg/m
lx	4,58	cm4
ly	34,91	cm4
Wx	9,97	cm3
Wy	6,56	cm3
A	2,64	cm2

Plattenprofil 8 (I) - 20x152

05.01893.00

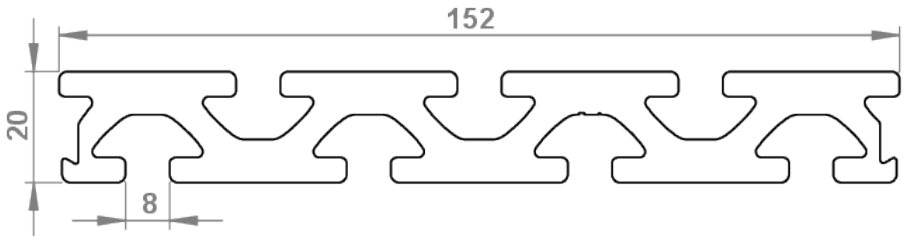

m	4,99	kg/m
lx	7,56	cm4
ly	652,48	cm4
Wx	7,34	cm3
Wy	46,35	cm3
A	18,27	cm2

Plattenverbindungsprofil 8 (I) - 20x55

05.01894.00

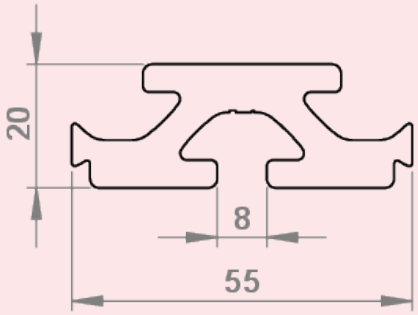

m	1,54	kg/m
lx	2,12	cm4
ly	11,30	cm4
Wx	1,98	cm3
Wy	4,10	cm3
A	5,71	cm2

Klemmprofil 8 (I) - 18x32

05.01711.00

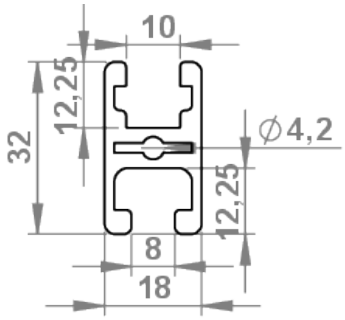

m	0,67	kg/m
lx	1,88	cm4
ly	1,10	cm4
Wx	1,16	cm3
Wy	1,23	cm3
A	2,49	cm2

+49 (0) 911 780618-0 www.msi-montagesysteme.de msi@msi-montagesysteme.de

Scharnierlappenprofil 8 (I) - V 8 e leicht

05.45456.00

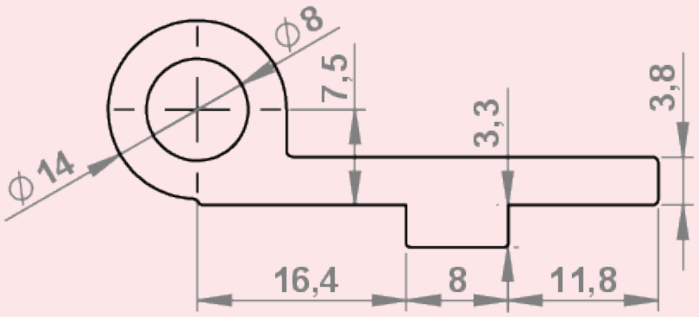

m	0,71	kg/m
A	2,52	cm2

Scharnierlappenprofil 8 (I) - V 8 z leicht

05.04659.00

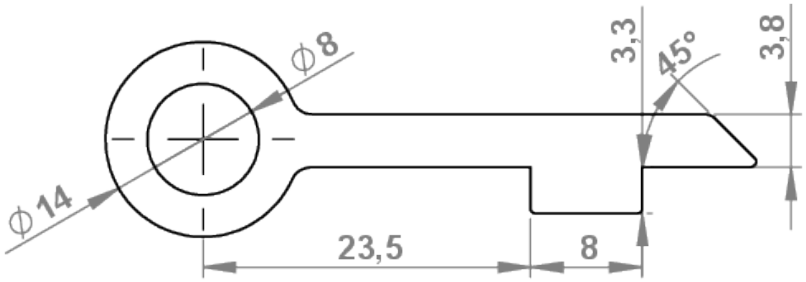

m	0,66	kg/m
A	2,46	cm2

Scheibeneinfassleiste 8 Al natur

05.49505.00

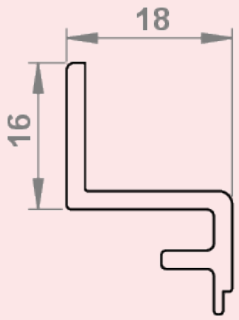

m	0,25	kg/m
A	0,91	cm2

Winkelschraubleiste 8 (I) Al E

05.08050.00

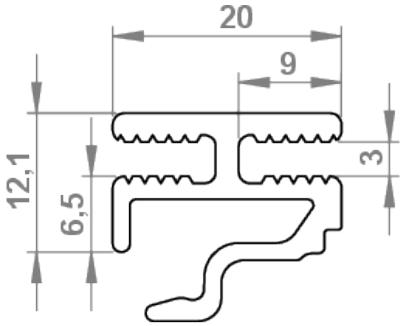

m	0,36	kg/m
lx	0,35	cm4
ly	0,43	cm4
Wx	0,31	cm3
Wy	0,42	cm3
A	0,32	cm2

+49 (0) 911 780618-0 www.msi-montagesysteme.de msi@msi-montagesysteme.de

Winkelleiste 8 (I) - Al M5

05.01874.50

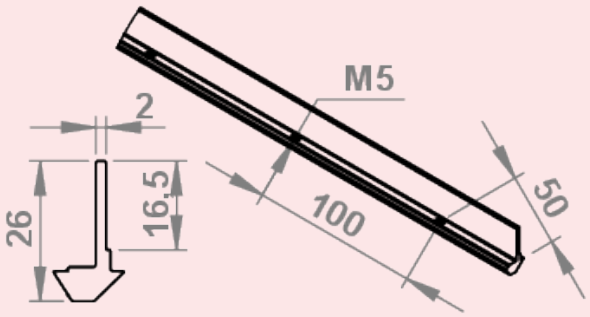

m	0,26	kg/m
A	0,96	cm2

Winkelleiste 8 (I) - Al - ohne Gewindebohrungen

05.01874.00

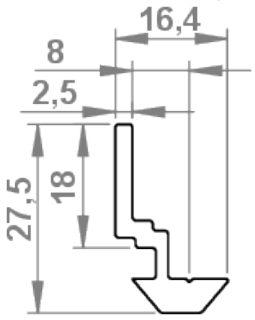

m	0,32	kg/m
A	1,20	cm2

Winkelleiste 8 (I) - AL 19

05.39819.00

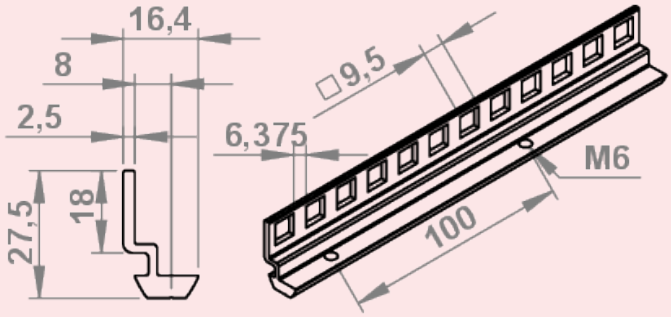

m	0,32	kg/m
A	1,20	cm2

Nutenprofil 8 (I) Al

05.42739.00

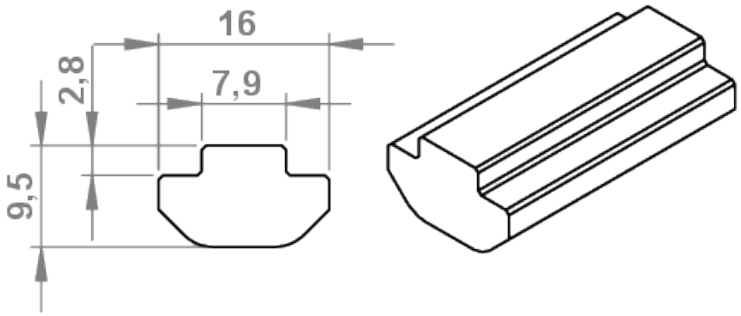

m	0,293	kg/m
lx	0,15	cm4
ly	0,06	cm4
Wx	0,19	cm3
Wy	0,13	cm3
A	1,08	cm2

+49 (0) 911 780618-0 www.msi-montagesysteme.de msi@msi-montagesysteme.de

Aluprofilreihe Nut 10 (I)

Beschreibung
Profile der Baureihe 10 (I) im Rastermaß 50 mm sind bestens für belastbare Profilkonstruktionen geeignet.
Verfügbare Ausführungen Leicht und Schwer.
Passend zum Anwendungsfall müssen die Flächenträgheitsmomente gegen Durchbiegung und die maximale Nutauszugskraft des gewählten Profils beachtet werden.

Aluprofil 10 (I) - 50x50L

05.62493.00

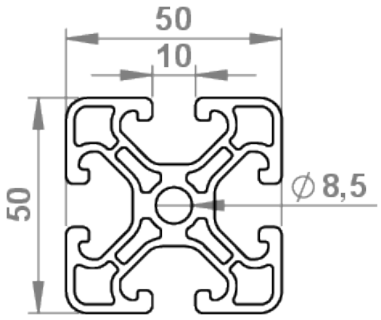

m	2,29	kg/m
lx	20,34	cm4
ly	20,34	cm4
Wx	8,14	cm3
Wy	8,14	cm3
A	8,47	cm2

Aluprofil 10 (I) - 50x50S

05.08808.00

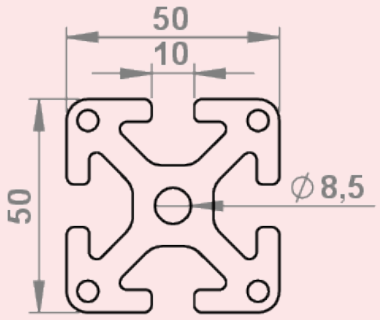

m	3,59	kg/m
lx	30,68	cm4
ly	30,68	cm4
Wx	12,27	cm3
Wy	12,27	cm3
A	13,31	cm2

Aluprofil 10 (I) - 50x100L

05.08793.00

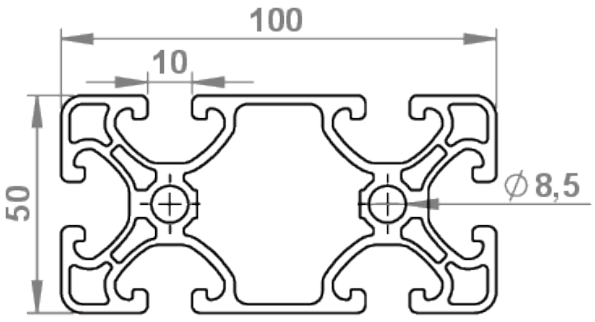

m	3,80	kg/m
lx	38,27	cm4
ly	149,51	cm4
Wx	15,31	cm3
Wy	29,90	cm3
A	14,06	cm2

+49 (0) 911 780618-0 www.msi-montagesysteme.de msi@msi-montagesysteme.de

Aluprofil 10 (I) - 50x100S

05.08806.00

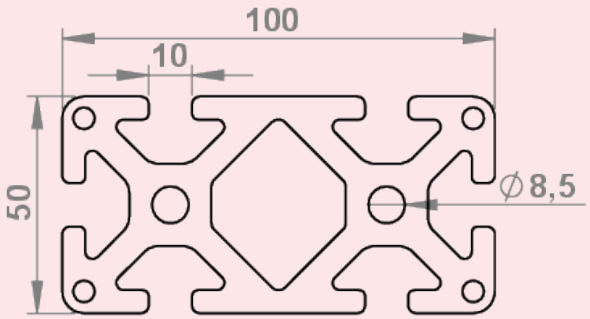

m	6,67	kg/m
lx	61,28	cm4
ly	227,47	cm4
Wx	24,51	cm3
Wy	45,49	cm3
A	24,7	cm2

Aluprofil 10 (I) - 100x100L

05.08801.00

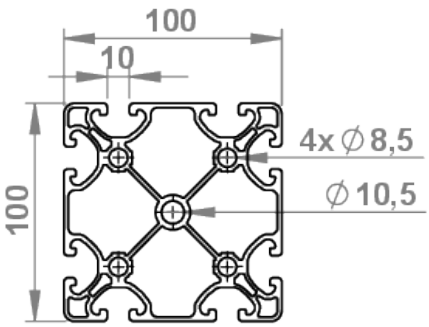

m	6,17	kg/m
lx	249,92	cm4
ly	249,92	cm4
Wx	49,98	cm3
Wy	49,98	cm3
A	22,86	cm2

Aluprofil 10 (I) - 100x100S

05.08809.00

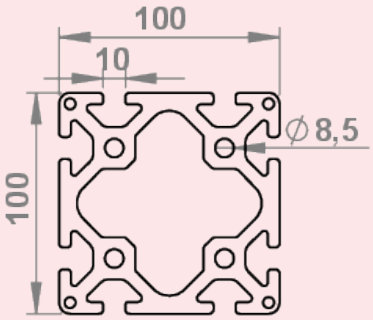

m	10,68	kg/m
lx	431,41	cm4
ly	431,41	cm4
Wx	86,28	cm3
Wy	86,28	cm3
A	39,57	cm2

+49 (0) 911 780618-0 www.msi-montagesysteme.de msi@msi-montagesysteme.de

Aluprofilreihe Nut X8 (I)

Beschreibung
DIe Baureihe X 8 (I) ist in den Rastermaßen 40/ 80/ 120/ 160 erhältlich.
Die X- Profilreihe 8 (I) zeichnet sich durch einen minimalen Kantenradius (R1) aus und ermöglich auf diese Weise glatte Übergänge zwischen den Alumniumprofilen.
Profile 8 (I) XMS basieren auf der Kontur der Profile X 8. Sie verfügen über spezielle Nuten zur Aufnahme von Dichtprofilen und einen integrierten Kabelkanal.
Viele Profile der Baureihe X 8 (I) sind mit geschlossenen Nuten in verschiedenen Anordnungen verfügbar.
In diesem Falle kann die geschlossene Profilwand ganz oder partiell geöffnet werden, um die darunterliegende Nut zu nutzen.

Aluprofil X 8 (I) - 40x40N
05.X1002.00



m	1,75	kg/m
lx	9,47	cm4
ly	9,47	cm4
Wx	4,73	cm3
Wy	4,73	cm3
A	6,61	cm2

Aluprofil X 8 (I) - 40x40N-1N
05.X1026.00

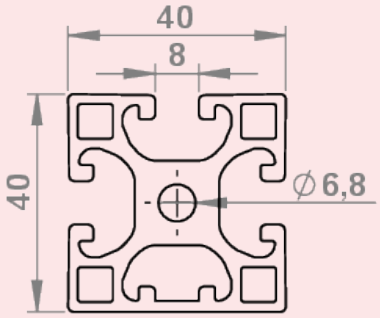

m	1,80	kg/m
lx	9,74	cm4
ly	9,74	cm4
Wx	4,82	cm3
Wy	4,73	cm3
A	6,68	cm2

Aluprofil X 8 (I) - 40x40N-2N90
05.X1027.00

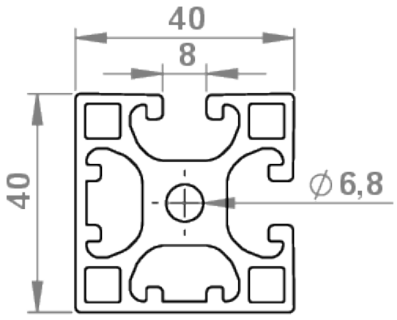

m	1,82	kg/m
lx	9,74	cm4
ly	9,74	cm4
Wx	4,82	cm3
Wy	4,82	cm3
A	6,75	cm2

+49 (0) 911 780618-0 www.msi-montagesysteme.de msi@msi-montagesysteme.de

Aluprofil X 8 (I) - 40x40N-2N180

05.X1028.00

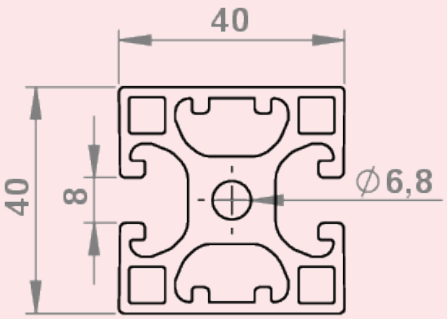

m	1,82	kg/m
lx	10,03	cm4
ly	9,47	cm4
Wx	5,01	cm3
Wy	4,73	cm3
A	6,75	cm2

Aluprofil X 8 (I) - 40x40N-3N

05.X1030.00

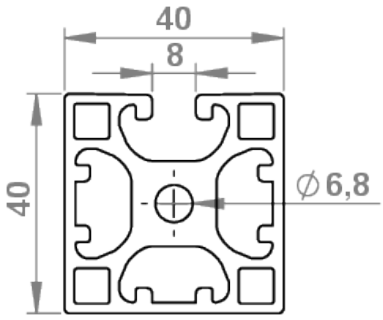

m	1,90	kg/m
lx	9,62	cm4
ly	10,22	cm4
Wx	4,70	cm3
Wy	5,11	cm3
A	6,96	cm2

Aluprofil X 8 (I) - 40x40N-4N

05.X1031.00

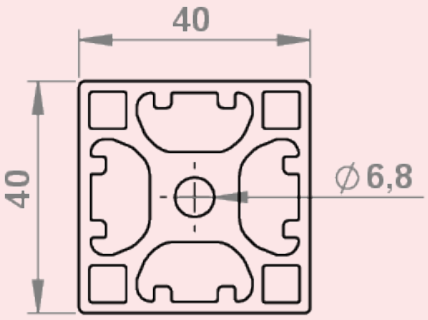

m	1,86	kg/m
lx	10,03	cm4
ly	10,03	cm4
Wx	5,01	cm3
Wy	5,01	cm3
A	6,90	cm2

Aluprofil X 8 (I) - 40x80N

05.X1003.00



In Bearbeitung

m	3,09	kg/m
lx	17,18	cm4
ly	71,65	cm4
Wx	8,59	cm3
Wy	17,91	cm3
A	11,46	cm2

+49 (0) 911 780618-0 www.msi-montagesysteme.de msi@msi-montagesysteme.de

Aluprofil X 8 (I) - 40x80N-1N

05.X8486.00

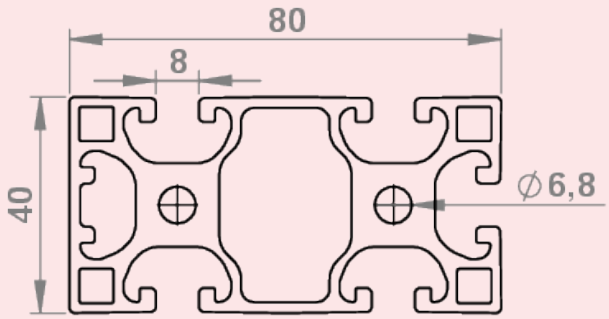

m	3,48	kg/m
lx	18,20	cm4
ly	74,59	cm4
Wx	9,10	cm3
Wy	18,42	cm3
A	12,89	cm2

Aluprofil X 8 (I) - 40x80N-2N

05.X1022.00

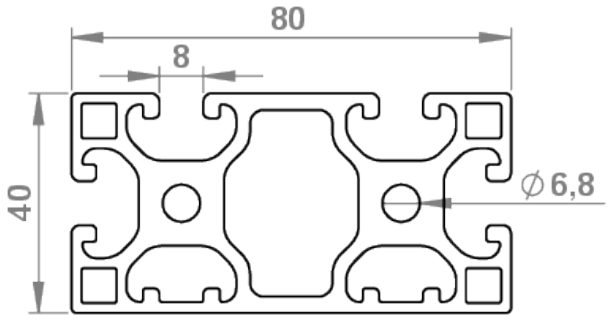

m	3,29	kg/m
lx	19,63	cm4
ly	73,11	cm4
Wx	9,58	cm3
Wy	18,28	cm3
A	12,19	cm2

Aluprofil X 8 (I) - 40x80N-2N180

05.X1021.00

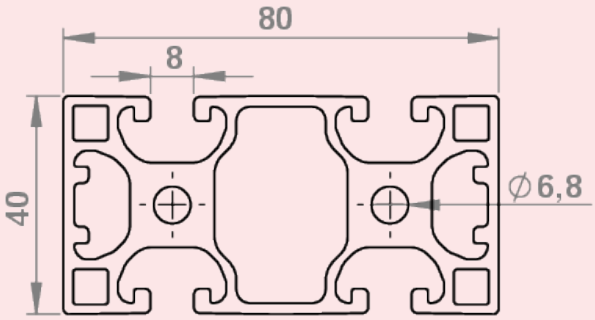

m	3,15	kg/m
lx	16,99	cm4
ly	77,91	cm4
Wx	8,50	cm3
Wy	19,48	cm3
A	11,61	cm2

Aluprofil X 8 (I) - 40x80N-3N90

05.X8498.00

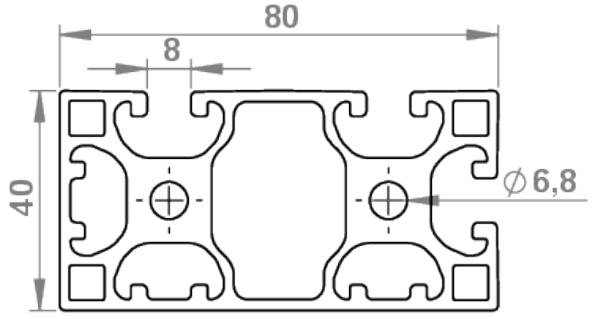

m	3,15	kg/m
lx	17,72	cm4
ly	73,38	cm4
Wx	8,78	cm3
Wy	18,25	cm3
A	11,68	cm2

+49 (0) 911 780618-0 www.msi-montagesysteme.de msi@msi-montagesysteme.de

Aluprofil X 8 (I) - 40x80N-4N180

05.X1930.00

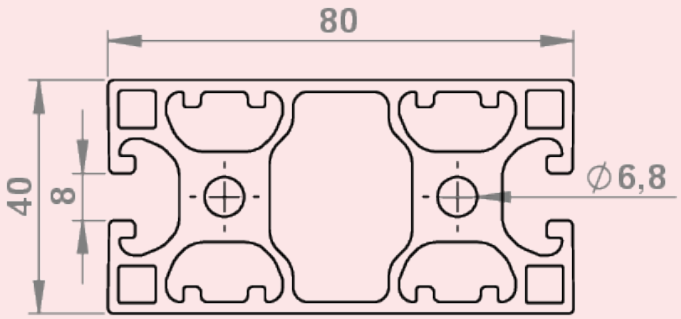

m	3,17	kg/m
lx	18,29	cm4
ly	72,82	cm4
Wx	9,15	cm3
Wy	18,21	cm3
A	11,75	cm2

Aluprofil X 8 (I) - 40x80N-6N

05.X8965.00

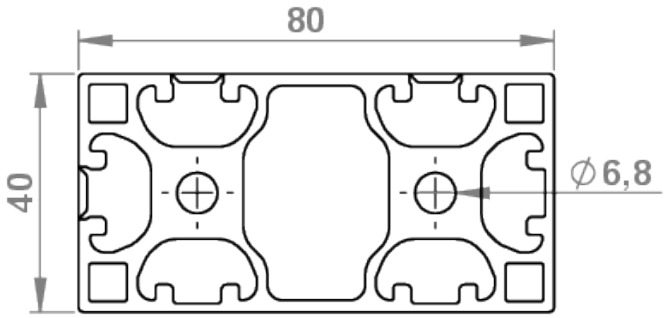

m	3,21	kg/m
lx	18,30	cm4
ly	75,12	cm4
Wx	9,15	cm3
Wy	18,78	cm3
A	11,89	cm2

Aluprofil X 8 (I) - 40x120N

05.X1047.00

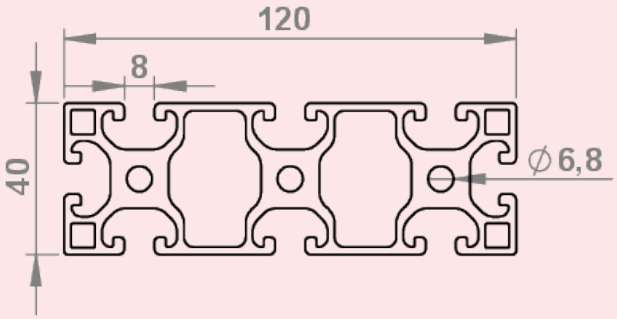

m	4,4	kg/m
lx	24,88	cm4
ly	225,53	cm4
Wx	12,44	cm3
Wy	37,59	cm3
A	16,31	cm2

Aluprofil X 8 (I) - 40x160N

05.X1820.00

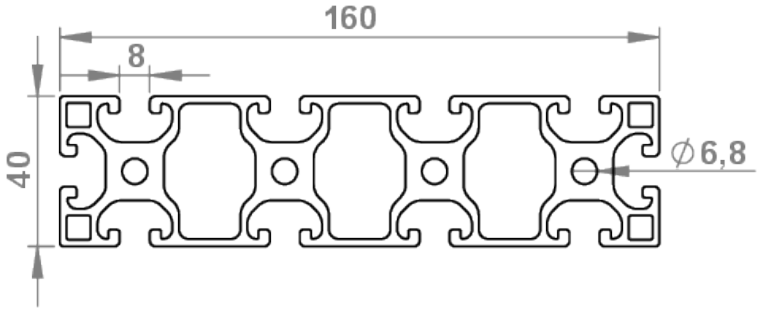

m	5,71	kg/m
lx	32,58	cm4
ly	509,9	cm4
Wx	16,29	cm3
Wy	63,74	cm3
A	21,16	cm2

+49 (0) 911 780618-0 www.msi-montagesysteme.de msi@msi-montagesysteme.de

Aluprofil X 8 (I) - 80x80N
05.X1004.00

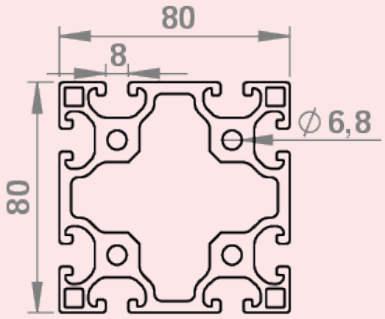

m	5,23	kg/m
lx	132,82	cm4
ly	132,82	cm4
Wx	33,20	cm3
Wy	33,20	cm3
A	19,37	cm2

Aluprofil X 8 (I) - 80x80N-8N
05.X8882.00

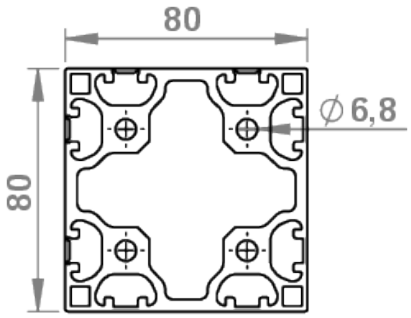

m	5,39	kg/m
lx	138,57	cm4
ly	138,57	cm4
Wx	34,64	cm3
Wy	34,64	cm3
A	19,96	cm2

Aluprofil X 8 (I) - 80x120N
05.X1823.00

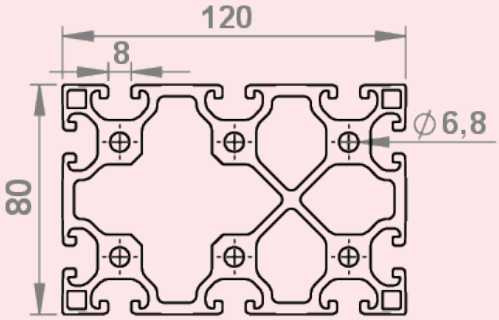

m	8,11	kg/m
lx	202,44	cm4
ly	422,68	cm4
Wx	50,61	cm3
Wy	72,43	cm3
A	29,91	cm2

Aluprofil X 8 (I) - 40x40-1N XMS
05.X64999.00

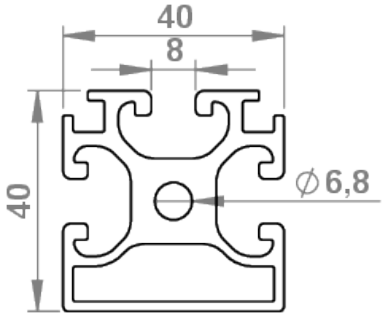

+49 (0) 911 780618-0 www.msi-montagesysteme.de msi@msi-montagesysteme.de

Aluprofil X 8 (I) - 40x40N-2N90° XMS

05.X64948.00

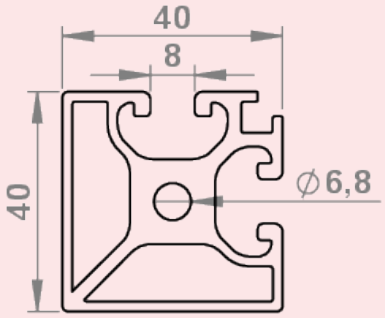

A	6,75	cm2

Aluprofil X 8 (I) - 40x80N-1N XMS

05.X8480.00

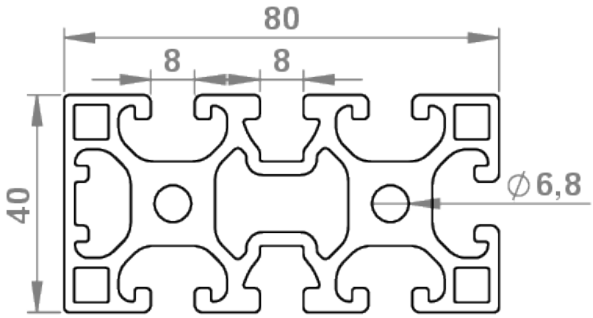

m	3,48	kg/m
lx	18,20	cm4
ly	74,59	cm4
Wx	9,10	cm3
Wy	18,42	cm3
A	12,89	cm2

Aluprofil X 8 (I) - 80x80-2N XMS

05.X1931.00

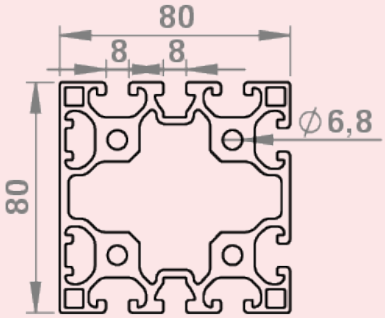

m	5,41	kg/m
lx	135,42	cm4
ly	136,27	cm4
Wx	33,27	cm3
Wy	34,07	cm3
A	20,05	cm2

Aluprofil X 8 (I) - 80x80N-4N90 XMS

05.X1932.00

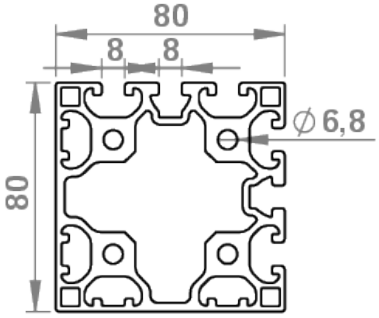

m	5,53	kg/m
lx	139,84	cm4
ly	139,84	cm4
Wx	34,79	cm3
Wy	34,79	cm3
A	20,50	cm2

+49 (0) 911 780618-0 www.msi-montagesysteme.de msi@msi-montagesysteme.de

Aluprofil X 8 (I) - 40x80-2N K15 XMS

05.X64306.00

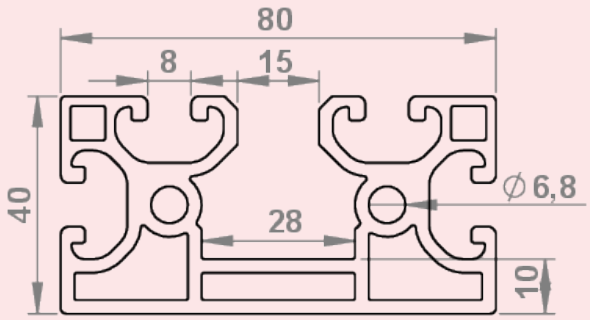

m	2,94	kg/m
lx	17,63	cm4
ly	70,56	cm4
Wx	8,21	cm3
Wy	17,64	cm3
A	10,87	cm2

Aluprofil X 8 (I) - 80x80-2N K15 XMS

05.X64304.00

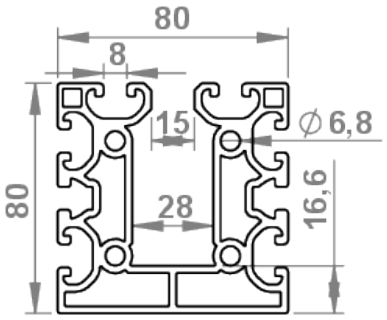

m	4,94	kg/m
lx	115,62	cm4
ly	129,59	cm4
Wx	28,26	cm3
Wy	32,40	cm3
A	18,31	cm2

Aluprofil X 8 (I) - 120x120 K56 XMS

05.X4661.00

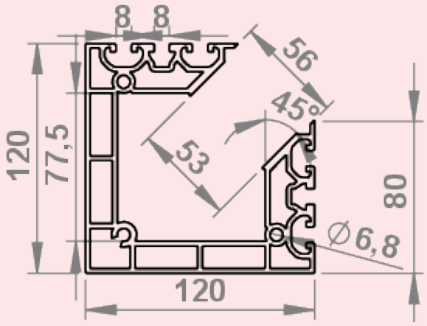

m	6,57	kg/m
lx	409,2	cm4
ly	409,20	cm4
Wx	61,46	cm3
Wy	61,46	cm3
A	24,32	cm2

Türprofil X 8 (I) - 40x40 XMS

05.X64951.00

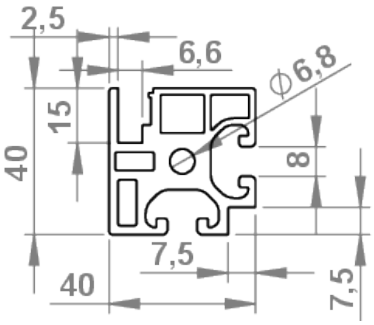

m	1,89	kg/m
lx	8,74	cm4
ly	9,58	cm4
Wx	4,31	cm3
Wy	4,45	cm3
A	7,01	cm2

+49 (0) 911 780618-0 www.msi-montagesysteme.de msi@msi-montagesysteme.de

Installationsprofile (I)

Beschreibung
Unsere Alu-Installationsprofile dienen zur staubsicheren und verdeckten Verlegung von Versorgungsleitungen.

Varianten
U-Kanäle sind in verschiedenen Baugrößen erhältlich und können mittels eines Deckelprofils oben verschlossen werden.
Die Ausführung SE der U-Kanäle verfügt über einen Schraubkanal zur seitlichen Befestigung von Endkappen.
Individuelle Kanalgrößen lassen sich mittels Wand- undTrägerprofilen realisieren, die es beide in den verschiedensten Breiten gibt.

Kanalprofill U - 30x30 E
05.08991.00

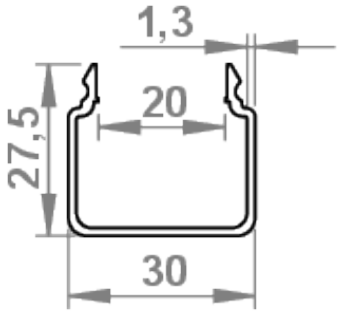

m	0,30	kg/m
A	1,12	cm2

Kanalprofil U - 30x60 D60 E
05.08714.00

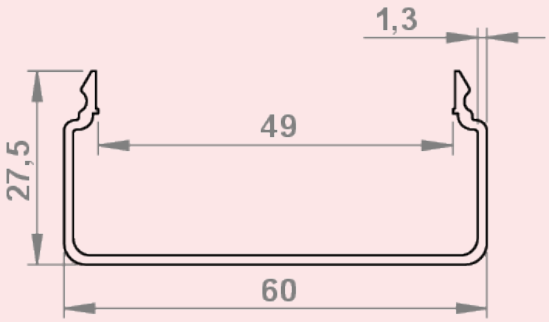

m	0,92	kg/m
A	3,22	cm2

Deckelprofil 30 für Kanalprofil U
05.08653.00

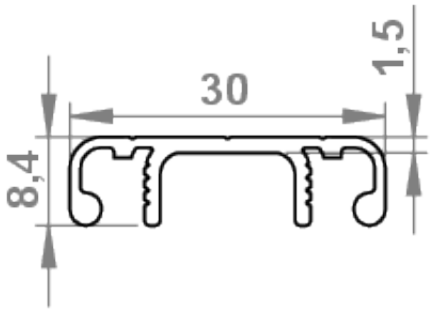

m	0,23	kg/m
lx	0,11	cm4
ly	0,54	cm4
Wx	0,06	cm3
Wy	0,81	cm3
A	0,90	cm2

+49 (0) 911 780618-0 www.msi-montagesysteme.de msi@msi-montagesysteme.de

Kanalprofil U - 40x40 E
05.08718.00

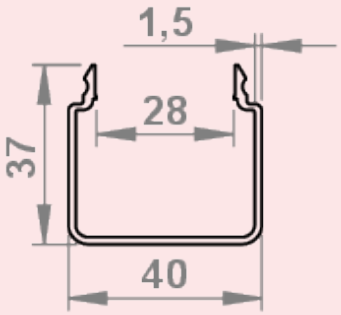

m	0,45	kg/m
A	1,70	cm2

Kanalprofil U - 40x40 SE
05.08700.00

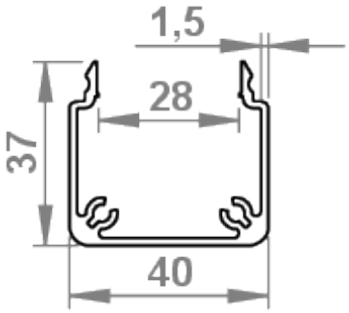

m	0,61	kg/m
A	2,23	cm2

Kanalprofil U - 40x80 D40 SE
05.08696.00

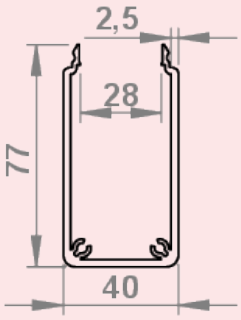

m	1,37	kg/m
A	5,11	cm2

Deckelprofil 40 für Kanalprofil U
05.08701.00

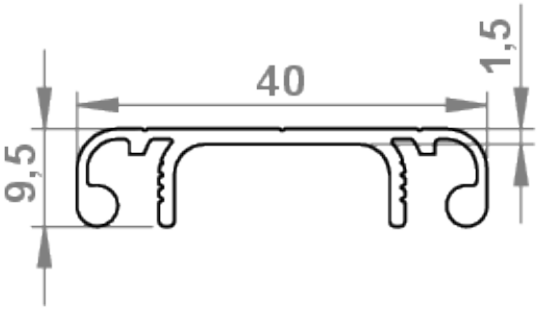

m	0,30	kg/m
Ix	0,10	cm4
Iy	1,99	cm4
Wx	0,17	cm3
Wy	1,00	cm3
A	1,13	cm2

+49 (0) 911 780618-0 www.msi-montagesysteme.de msi@msi-montagesysteme.de

Kanalprofil U - 60x60 SE
05.08631.00

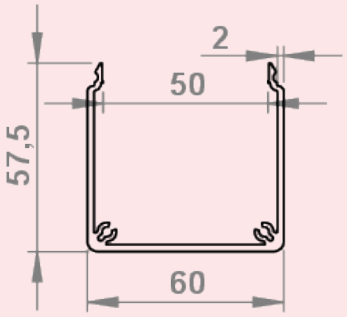

m	1,02	kg/m
A	3,82	cm2

Deckelprofil 60 für U-Profil
05.08660.00

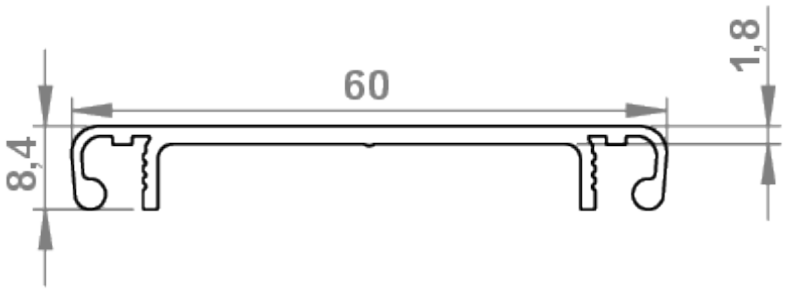

m	0,38	kg/m
lx	0,08	cm4
ly	5,47	cm4
Wx	0,13	cm3
Wy	1,82	cm3

Kanalprofil U - 40x80 D80 SE
05.08699.00

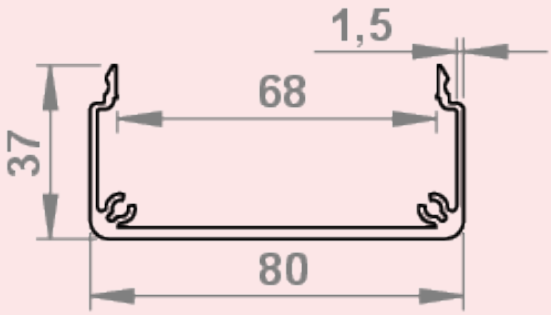

m	0,96	kg/m
A	3,60	cm2

Kanalprofil U - 80x80 SE
05.08666.00

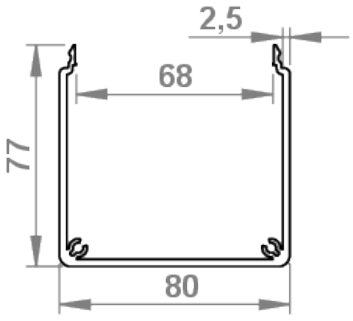

m	1,64	kg/m
A	6,10	cm2

+49 (0) 911 780618-0 www.msi-montagesysteme.de msi@msi-montagesysteme.de

Deckelprofil 80 für Kanalprofil U

05.08665.00

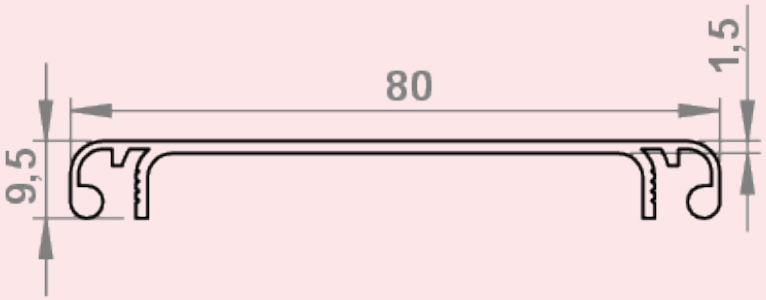

m	0,57	kg/m
Ix	0,15	cm4
Iy	14,06	cm4
Wx	0,19	cm3
Wy	3,52	cm3
A	2,12	cm2

Trägerprofil 80 mit Nuten 8

05.19640.00

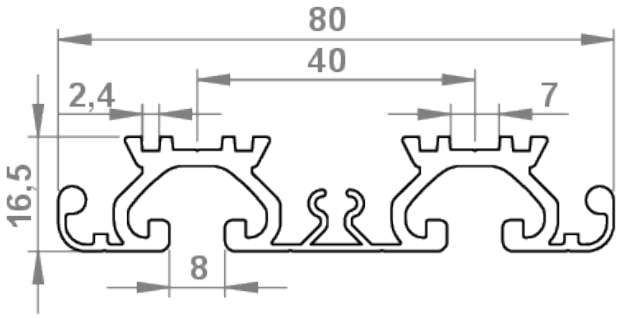

m	1,13	kg/m
A	4,17	cm2

Trägerprofil 120 mit Nuten

05.02423.00

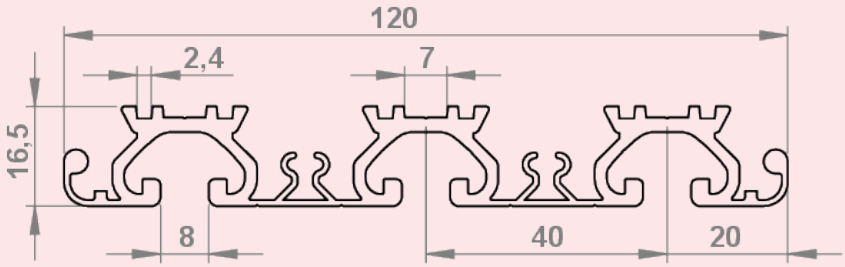

m	1,68	kg/m
A	6,21	cm2

Trägerprofil 160 mit Nuten 8

05.45357.00

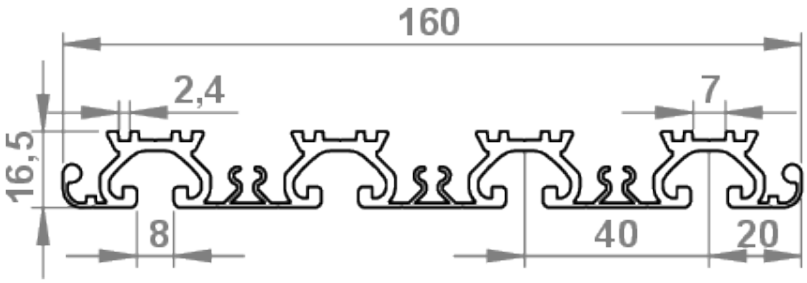

m	2,23	kg/m
A	8,27	cm2

+49 (0) 911 780618-0 www.msi-montagesysteme.de msi@msi-montagesysteme.de

Wandprofil 40
05.02410.00

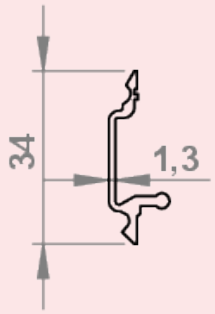

m	0,20	kg/m
A	0,76	cm2

Wandprofil 80
05.02400.00

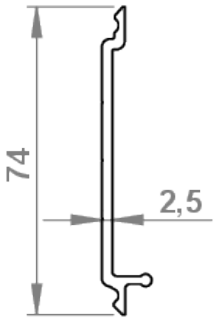

m	0,55	kg/m
A	2,03	cm2

Wandprofil 120
05.02420.00

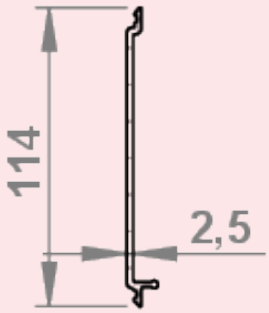

m	0,82	kg/m
A	3,04	cm2

Wandprofil 160
05.45374.00

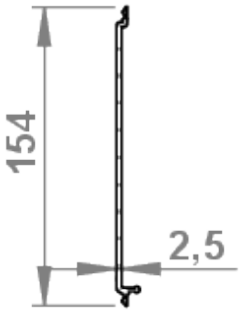

m	1,09	kg/m
A	4,04	cm2

+49 (0) 911 780618-0 www.msi-montagesysteme.de msi@msi-montagesysteme.de

Trägerprofil 40
05.45350.00

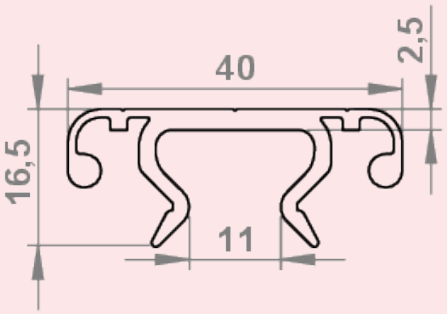

m	0,47	kg/m
A	1,74	cm2

Trägerprofil 80
05.02401.00

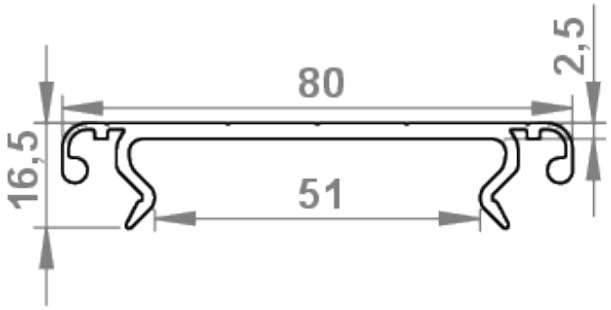

m	0,74	kg/m
A	2,73	cm2

Trägerprofil 120
05.02421.00

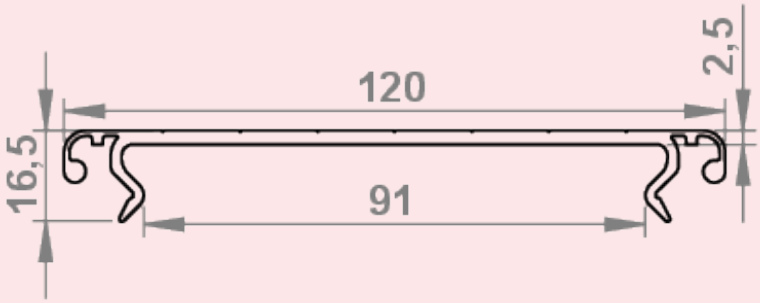

m	1,01	kg/m
A	3,73	cm2

Trägerprofil 160
05.02431.00

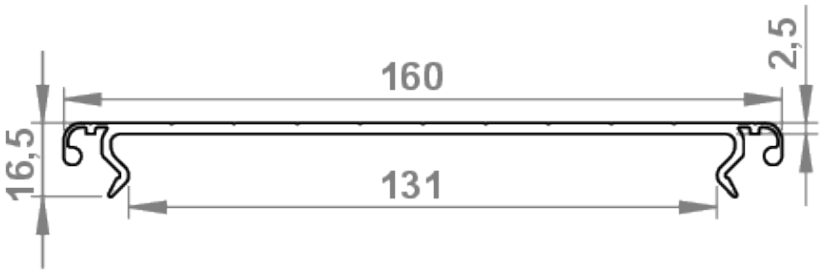

m	1,27	kg/m
A	4,73	cm2

+49 (0) 911 780618-0 www.msi-montagesysteme.de msi@msi-montagesysteme.de

Rohr (I) - D30
05.62852.00

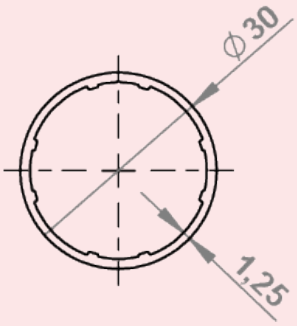

m	0,34	kg/m
lx	1,3	cm4
ly	1,3	cm4
Wx	0,86	cm3
Wy	0,86	cm3
A	1,27	cm2

Profilrohr (I) - D30
05.62817.00

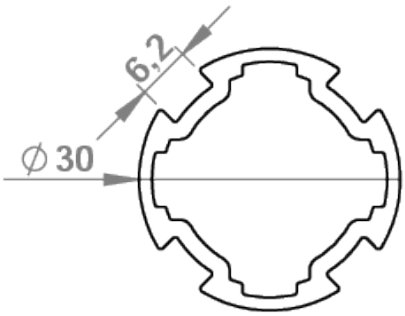

m	0,532	kg/m
lx	1,71	cm4
ly	1,71	cm4
Wx	1,14	cm3
Wy	1,14	cm3
A	1,97	cm2

Profilrohr D30
05.64233.00

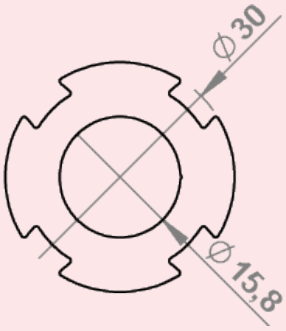

m	1,2	kg/m
lx	3,05	cm4
ly	3,05	cm4
Wx	2,03	cm3
Wy	2,03	cm3
A	4,45	cm2

Profilrohr 8 (I) - D30
05.66393.00

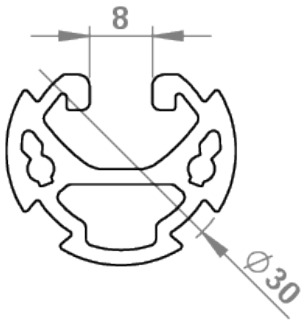

m	0,74	kg/m
lx	1,2	cm4
ly	2,33	cm4
Wx	0,91	cm3
Wy	1,55	cm3
A	2,75	cm2

+49 (0) 911 780618-0 www.msi-montagesysteme.de msi@msi-montagesysteme.de

Aluprofilreihe Nut 6 (B)

Beschreibung
DIe Baureihe 6 (B) eignet sich vor allem für gewichtsoptimierte Vorrichtungen, wie beispielsweise Handlingsvorrichtungen.
Passend zum Anwendungsfall müssen deshalb die Flächenträgheitsmomente gegen Durchbiegung und die maximale Nutauszugskraft des gewählten Profils beachtet werden.
Viele Profile der Baureihe 6 (B) sind mit geschlossenen Nuten in verschiedenen Anordnungen verfügbar.
In diesem Falle kann die geschlossene Profilwand ganz oder partiell geöffnet werden, um die darunterliegende Nut zu nutzen.

Aluprofil 6 (B) - 20x20
05.08690.00

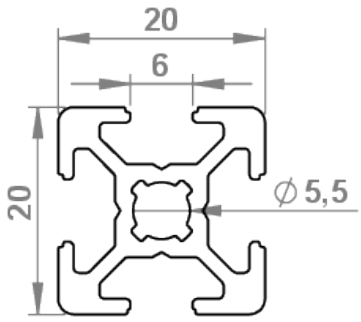

m	0,40	kg/m
lx	0,70	cm4
ly	0,70	cm4
Wx	0,70	cm3
Wy	0,70	cm3
A	1,60	cm2

Aluprofil 6 (B) - 20x20-1N
05.08694.00

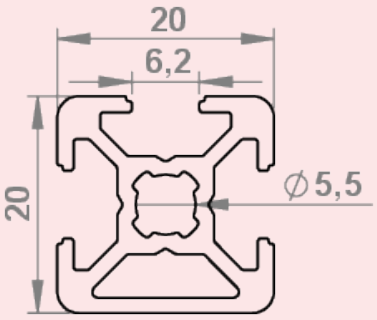

m	0,50	kg/m
lx	0,70	cm4
ly	0,80	cm4
Wx	0,70	cm3
Wy	0,70	cm3
A	1,70	cm2

Aluprofil 6 (B) - 20x20-2N90
05.08692.00

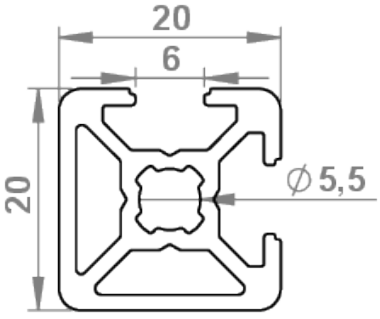

m	0,47	kg/m
lx	0,70	cm4
ly	0,71	cm4
Wx	0,67	cm3
Wy	0,68	cm3
A	1,80	cm2

+49 (0) 911 780618-0 www.msi-montagesysteme.de msi@msi-montagesysteme.de

Aluprofil 6 (B) - 20x20-2N180

05.08750.00

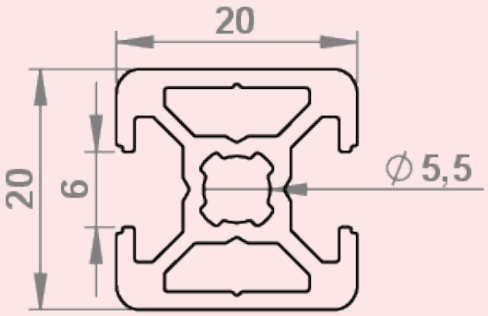

m	0,50	kg/m
lx	0,70	cm4
ly	0,80	cm4
Wx	0,70	cm3
Wy	0,80	cm3
A	1,80	cm2

Aluprofil 6 (B) - 20x20R

05.08698.00

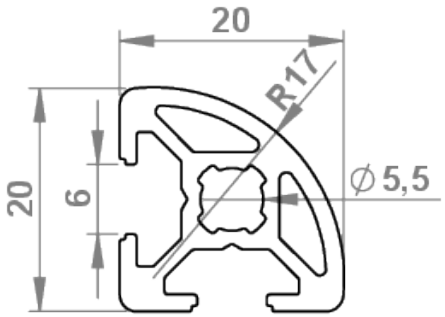

m	0,40	kg/m
lx	0,60	cm4
ly	0,60	cm4
Wx	0,50	cm3
Wy	0,50	cm3
A	1,60	cm2

Aluprofil 6 (B) - 20x40

05.08693.00

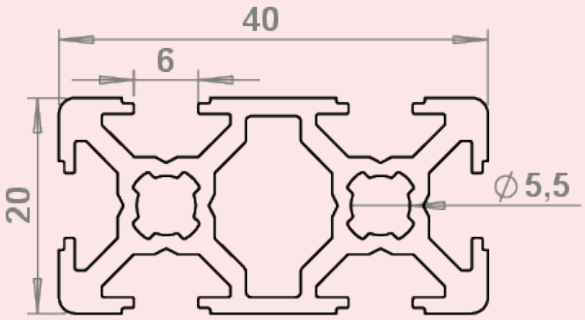

m	0,80	kg/m
lx	4,60	cm4
ly	1,20	cm4
Wx	2,50	cm3
Wy	1,40	cm3
A	2,90	cm2

+49 (0) 911 780618-0 www.msi-montagesysteme.de msi@msi-montagesysteme.de

Aluprofilreihe Nut 8 (B)

Beschreibung
DIe Baureihe 8 (B) ist in den Rastermaßen 30/ 60/ 90/ 120 erhältlich.
Zusätzlich haben wir in dieser Nutausführung die Rahmenprofile 30x30 WG40 und 30x30 WG45 zum einfachen Aufbau von Schutzelementen im Programm.
Bitte beachten Sie passend zum Anwendungsfall die Flächenträgheitsmomente gegen Durchbiegung und die maximale Nutauszugskraft des gewählten Profils.
Viele Profile der Baureihe 8 (B) sind mit geschlossenen Nuten in verschiedenen Anordnungen verfügbar.
In diesem Falle kann die geschlossene Profilwand ganz oder partiell geöffnet werden, um die darunterliegende Nut zu nutzen.

Aluprofil 8E (B) - 30x30
05.01025.BO

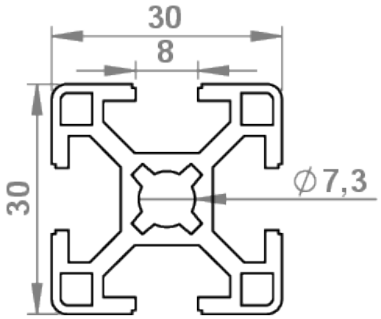

m	0,90	kg/m
lx	2,80	cm4
ly	2,80	cm4
Wx	1,80	cm3
Wy	1,80	cm3
A	3,10	cm2

Aluprofil 8E (B) - 30x30-1N
05.01915.BO

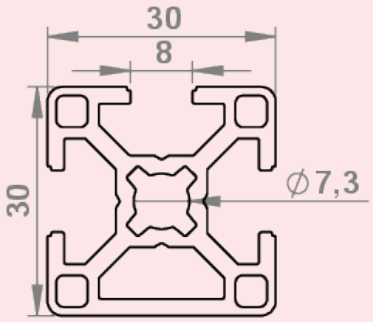

m	0,90	kg/m
lx	3,10	cm4
ly	2,80	cm4
Wx	2,30	cm3
Wy	2,10	cm3
A	3,30	cm2

Aluprofil 8E (B) - 30x30-2N90
05.01916.BO

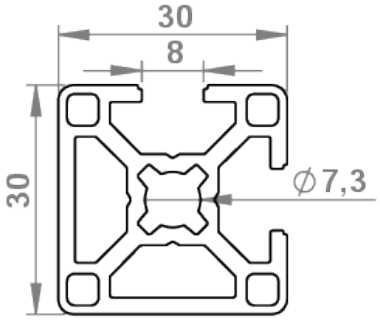

m	1,00	kg/m
lx	3,10	cm4
ly	3,10	cm4
Wx	2,00	cm3
Wy	2,00	cm3
A	3,50	cm2

+49 (0) 911 780618-0 www.msi-montagesysteme.de msi@msi-montagesysteme.de

Aluprofil 8E (B) - 30x30-2N180
05.01911.BO

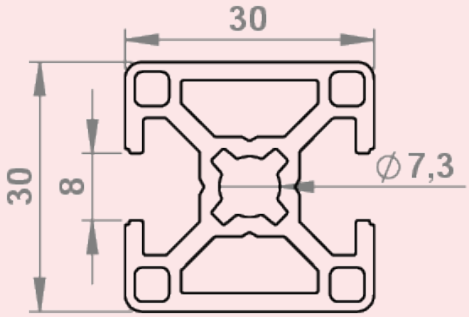

m	1,00	kg/m
lx	2,80	cm4
ly	3,50	cm4
Wx	2,10	cm3
Wy	2,70	cm3
A	3,50	cm2

Aluprofil 8E (B) - 30x30-3N
05.01914.BO

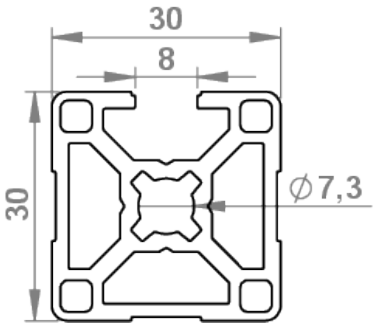

m	1,00	kg/m
lx	3,10	cm4
ly	3,50	cm4
Wx	2,00	cm3
Wy	2,30	cm3
A	3,70	cm2

Aluprofil 8E (B) - 30x30R
05.01925.BO

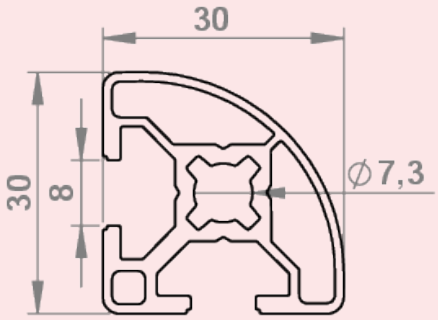

m	0,80	kg/m
lx	2,30	cm4
ly	2,30	cm4
Wx	1,40	cm3
Wy	1,40	cm3
A	2,90	cm2

Aluprofil 8E (B) - 30x60
05.01924.BO

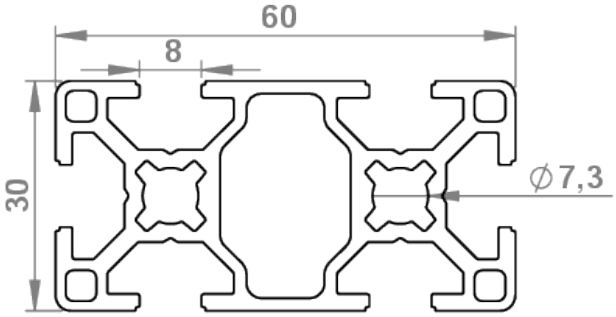

m	1,50	kg/m
lx	19,60	cm4
ly	5,10	cm4
Wx	7,00	cm3
Wy	3,90	cm3
A	5,50	cm2

+49 (0) 911 780618-0 www.msi-montagesysteme.de msi@msi-montagesysteme.de

Aluprofil 8E (B) - 30x60-2N

05.01927.BO

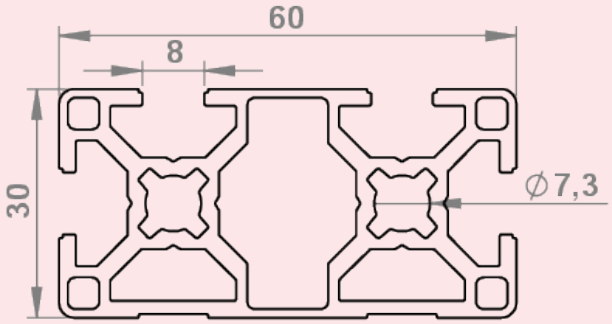

m	1,60	kg/m
lx	20,20	cm4
ly	5,50	cm4
Wx	6,72	cm3
Wy	3,80	cm3
A	6,70	cm2

Aluprofil 8E (B) - 30x60x60

05.993016.BO

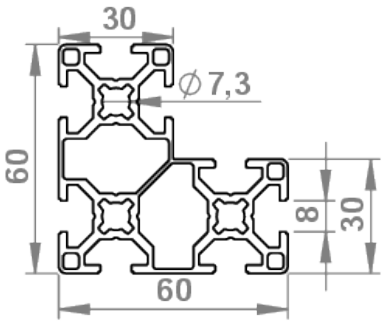

m	2,20	kg/m
lx	26,20	cm4
ly	26,20	cm4
Wx	7,60	cm3
Wy	7,60	cm3
A	8,20	cm2

Aluprofil 8E (B) - 30x90

05.02372.BO

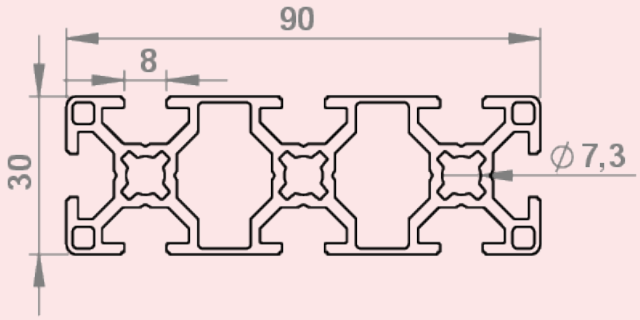

m	2,35	kg/m
lx	7,71	cm4
ly	60,93	cm4
Wx	4,78	cm3
Wy	13,54	cm3

Aluprofil 8E (B) - 30x120

05.993763.BO

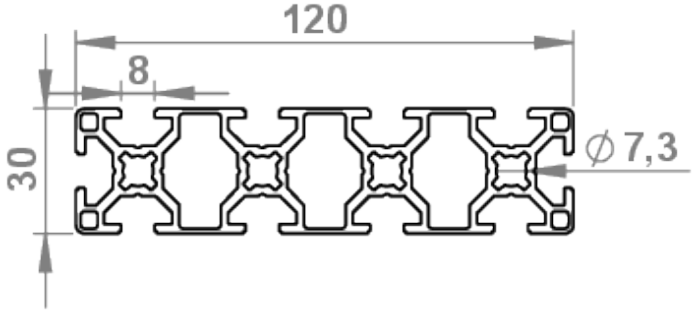

m	2,7	kg/m
lx	136,3	cm4
ly	9,6	cm4
Wx	22,7	cm3
Wy	6,4	cm3
A	9,9	cm2

+49 (0) 911 780618-0 www.msi-montagesysteme.de msi@msi-montagesysteme.de

Aluprofil 8E (B) - 60x60
05.01926.BO

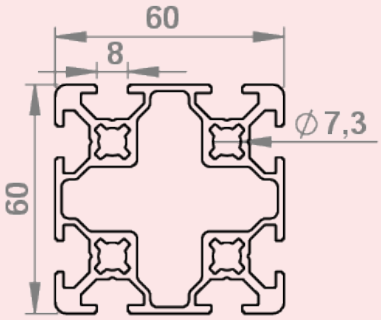

m	3,90	kg/m
lx	52,20	cm4
ly	52,20	cm4
Wx	17,40	cm3
Wy	17,40	cm3
A	14,40	cm2

Aluprofil 8E (B) - 11x20
05.08984.00

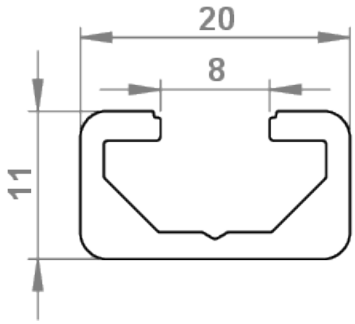

m	0,31	kg/m
lx	0,13	cm4
ly	0,52	cm4
Wx	0,20	cm3
Wy	0,52	cm3
A	1,00	cm2

Aluprofil 8E - 30x30
05.01025.00

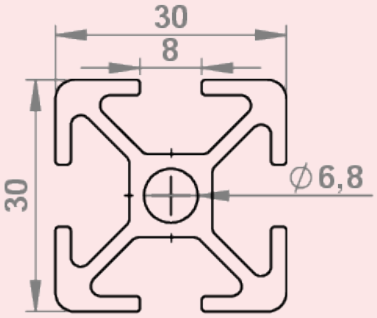

m	0,89	kg/m
lx	3,15	cm4
ly	3,15	cm4
Wx	2,10	cm3
Wy	2,10	cm3

Aluprofil 8E - 30x30-1N
05.01915.00

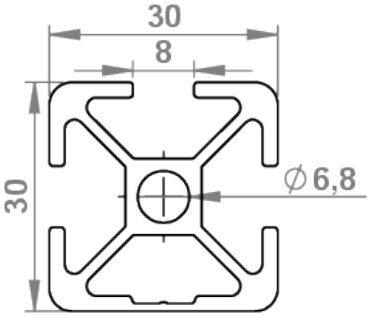

m	0,93	kg/m
lx	3,14	cm4
ly	2,98	cm4
Wx	2,04	cm3
Wy	1,99	cm3

+49 (0) 911 780618-0 www.msi-montagesysteme.de msi@msi-montagesysteme.de

Aluprofil 8E - 30x30-2N90
05.01916.00

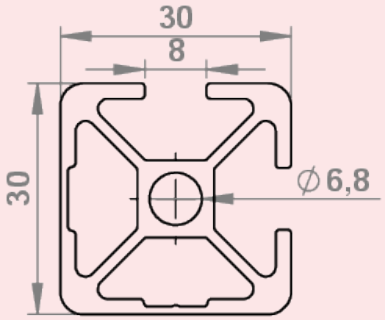

m	0,95	kg/m
lx	3,15	cm4
ly	3,15	cm4
Wx	2,05	cm3
Wy	2,05	cm3

Aluprofil 8E - 30x30-2N180
05.01911.00

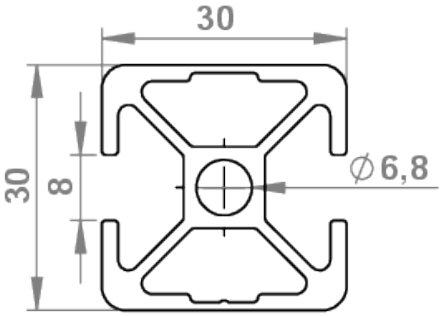

m	0,95	kg/m
lx	3,32	cm4
ly	2,99	cm4
Wx	2,21	cm3
Wy	1,99	cm3

Aluprofil 8E - 30x30-3N
05.01914.00

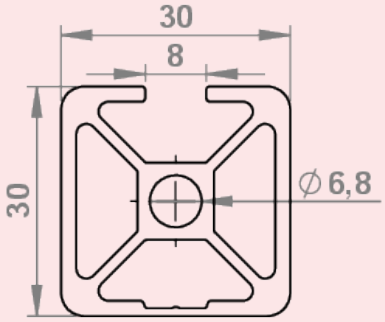

m	0,92	kg/m
lx	3,16	cm4
ly	3,62	cm4
Wx	2,06	cm3
Wy	2,41	cm3

Aluprofil 8E - 30x60
05.01924.00

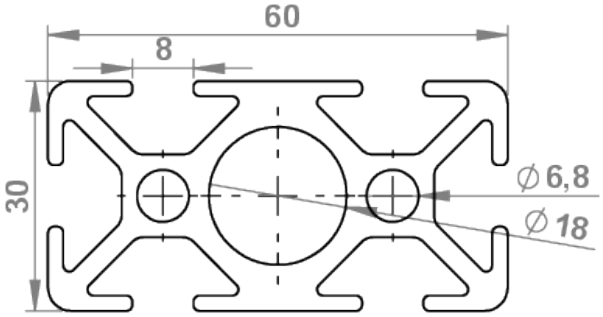

m	1,83	kg/m
lx	6,39	cm4
ly	21,28	cm4
Wx	4,26	cm3
Wy	7,10	cm3

+49 (0) 911 780618-0 www.msi-montagesysteme.de msi@msi-montagesysteme.de

Aluprofil 8E/10 (B) - 30x45

05.01923.00

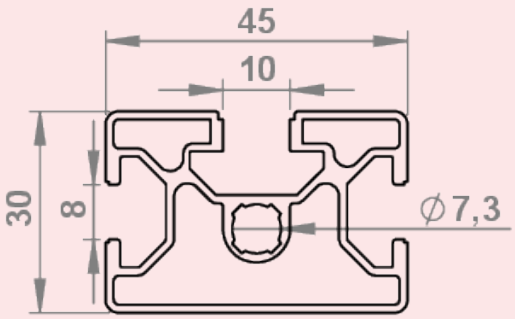

m	1,10	kg/m
lx	8,10	cm4
ly	3,90	cm4
Wx	3,90	cm3
Wy	2,90	cm3
A	4,00	cm2

+49 (0) 911 780618-0 www.msi-montagesysteme.de msi@msi-montagesysteme.de

Aluprofilreihe Nut 10 (B)

Beschreibung
DIe Baureihe 10 (B) eignet sich für Konstruktionen aller Art.
Viele Rastermaße sind in den Ausführungen Leicht und Schwer verfügbar.
Zusätzliche Aussparungen reduzieren das Gewicht und eignen sich vor allem für Konstruktionen mit geringer Belastung, wie zum Beispiel Türen, Fenster etc.
Anwendungsfälle mit höherer Belastung, wie beispielsweise Maschinenuntergestelle erfordern eine schwerere Profilvariante.
Passend zum Anwendungsfall müssen deshalb die Flächenträgheitsmomente gegen Durchbiegung und die maximale Nutauszugskraft des gewählten Profils beachtet werden.
Viele Profile der Baureihe 10 (B) sind mit geschlossenen Nuten in verschiedenen Anordnungen verfügbar.
In diesem Falle kann die geschlossene Profilwand ganz oder partiell geöffnet werden, um die darunterliegende Nut zu nutzen.

Aluprofil 10 (B) - 22,5x45
05.08473.00

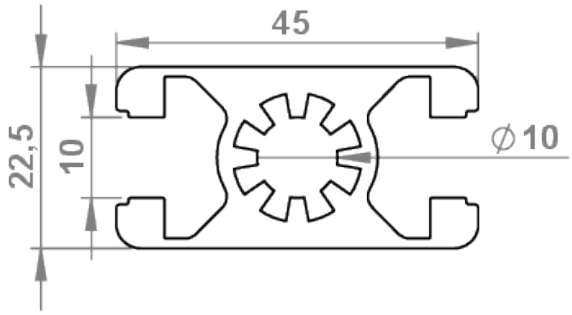

m	1,30	kg/m
lx	7,10	cm4
ly	2,90	cm4
Wx	3,20	cm3
Wy	2,60	cm3
A	4,70	cm2

Aluprofil 10 (B) - 40x40L
05.01001.00

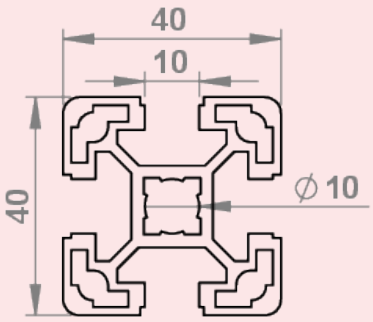

m	1,50	kg/m
lx	9,10	cm4
ly	9,10	cm4
Wx	4,50	cm3
Wy	4,50	cm3
A	5,60	cm2

Aluprofil 10 (B) - 40x40L-1N
05.08962.00

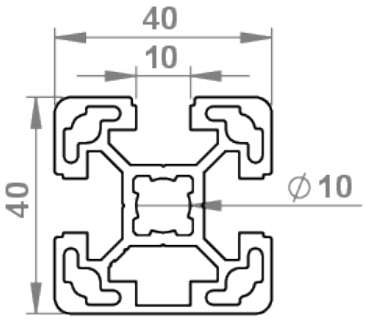

m	1,60	kg/m
lx	9,70	cm4
ly	9,00	cm4
Wx	4,80	cm3
Wy	4,50	cm3
A	5,80	cm2

+49 (0) 911 780618-0 www.msi-montagesysteme.de msi@msi-montagesysteme.de

Aluprofil 10 (B) - 40x40L-2N90

05.08961.00

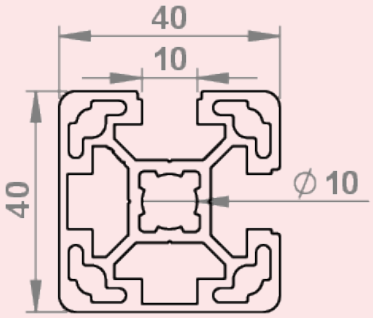

m	1,60	kg/m
lx	9,70	cm4
ly	9,70	cm4
Wx	4,90	cm3
Wy	4,90	cm3
A	6,00	cm2

Aluprofil 10 (B) - 40x40L-2N180

05.08960.00

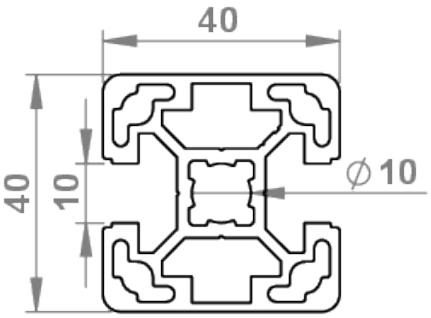

m	1,60	kg/m
lx	9,00	cm4
ly	10,30	cm4
Wx	4,50	cm3
Wy	5,20	cm3
A	6,00	cm2

Aluprofil 10 (B) - 40x40L-3N

05.08964.00

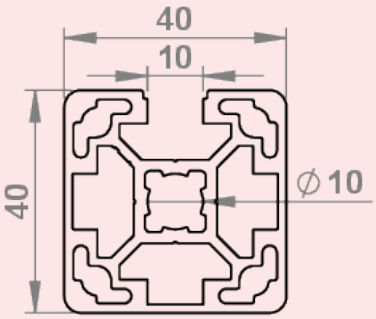

m	1,70	kg/m
lx	9,80	cm4
ly	10,30	cm4
Wx	4,70	cm3
Wy	5,10	cm3
A	6,10	cm2

Aluprofil 10 (B) - 40x80L

05.01000.00

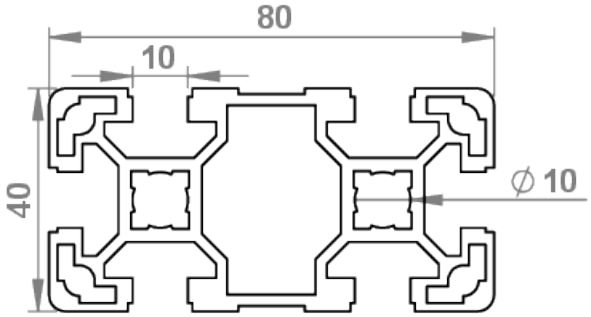

m	2,70	kg/m
lx	63,40	cm4
ly	17,30	cm4
Wx	15,90	cm3
Wy	8,70	cm3
A	9,90	cm2

+49 (0) 911 780618-0 www.msi-montagesysteme.de msi@msi-montagesysteme.de

Aluprofil 10 (B) - 40x80L-2N

05.993424.00

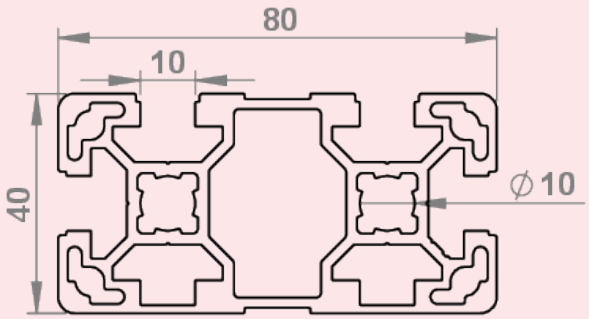

m	2,80	kg/m
lx	65,20	cm4
ly	19,10	cm4
Wx	16,30	cm3
Wy	9,90	cm3
A	10,40	cm2

Aluprofil 10 (B) - 40x120L

05.08321.00

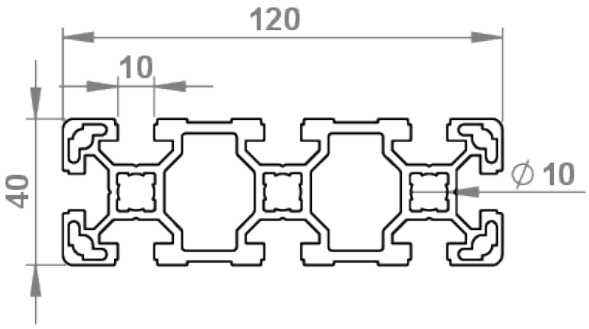

m	4,14	kg/m
lx	201,95	cm4
ly	27,76	cm4
Wx	33,66	cm3
Wy	13,88	cm3
A	15,35	cm2

Aluprofil 10 (B) - 40x80x80L

05.529369.00

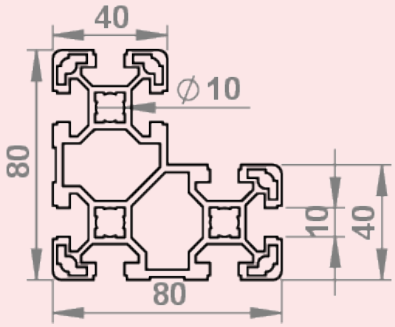

m	4,20	kg/m
lx	96,60	cm4
ly	96,60	cm4
Wx	24,20	cm3
Wy	24,20	cm3
A	15,40	cm2

Aluprofil 10 (B) - 40x160L

05.993143.00

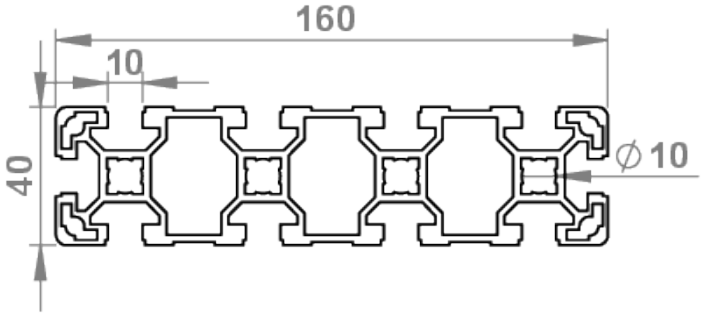

m	5,50	kg/m
lx	466,70	cm4
ly	37,20	cm4
Wx	58,30	cm3
Wy	18,60	cm3
A	20,50	cm2

+49 (0) 911 780618-0 www.msi-montagesysteme.de msi@msi-montagesysteme.de

Aluprofil 10 (B) - 80x80L
05.00099.00

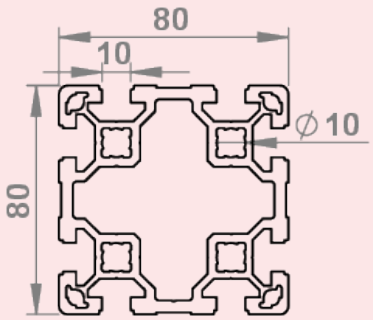

m	4,90	kg/m
lx	132,10	cm4
ly	132,10	cm4
Wx	33,00	cm3
Wy	33,00	cm3
A	18,20	cm2

Aluprofil 10 (B) - 80x80L-2N
05.993423.00

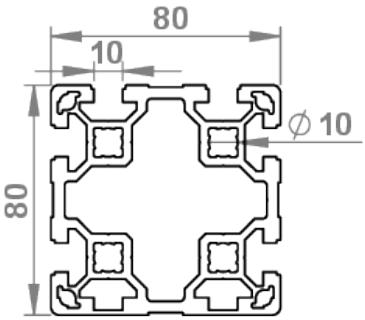

m	5,10	kg/m
lx	134,10	cm4
ly	140,10	cm4
Wx	33,50	cm3
Wy	26,20	cm3
A	18,80	cm2

Aluprofil 10 (B) - 80x120L
05.993201.00

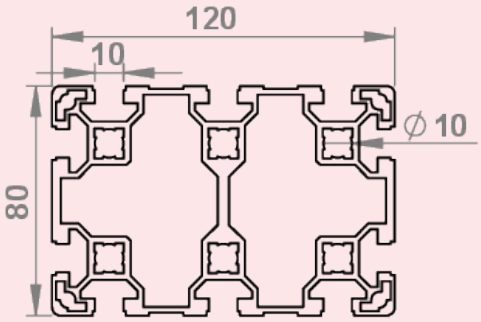

m	6,90	kg/m
lx	389,20	cm4
ly	192,80	cm4
Wx	64,90	cm3
Wy	48,20	cm3
A	25,60	cm2

Aluprofil 10 (B) - 80x160L
05.08912.00

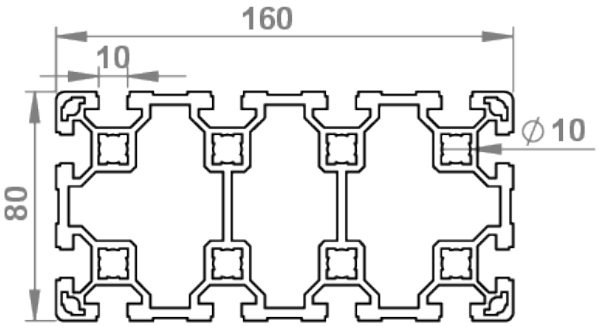

m	8,9	kg/m
lx	850,7	cm4
ly	253,4	cm4
Wx	106,3	cm3
Wy	63,4	cm3
A	32,9	cm2

+49 (0) 911 780618-0 www.msi-montagesysteme.de msi@msi-montagesysteme.de

Aluprofil 10 (B) - 45x45L

05.01041.00

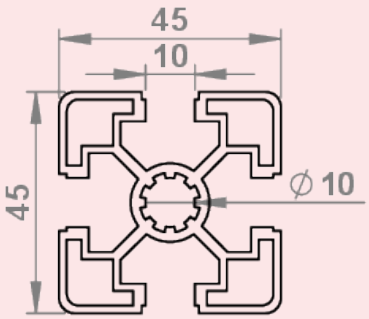

m	1,60	kg/m
lx	11,70	cm4
ly	11,70	cm4
Wx	5,20	cm3
Wy	5,20	cm3
A	6,00	cm2

Aluprofil 10 (B) - 45x45L-1N

05.01900.00

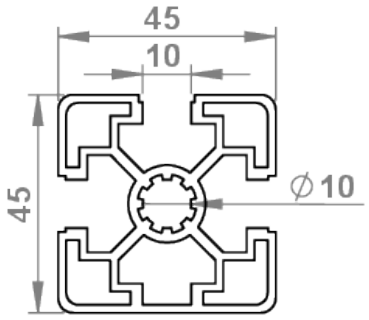

m	1,70	kg/m
lx	12,60	cm4
ly	11,70	cm4
Wx	5,40	cm3
Wy	5,20	cm3
A	6,20	cm2

Aluprofil 10 (B) - 45x45L-2N90

05.01901.00

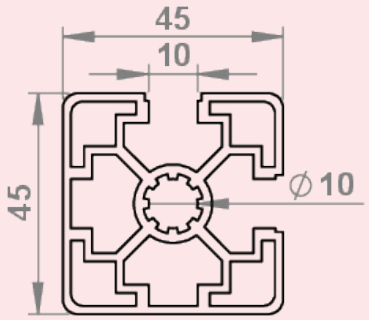

m	1,70	kg/m
lx	12,60	cm4
ly	12,60	cm4
Wx	5,60	cm3
Wy	5,60	cm3
A	6,40	cm2

Aluprofil 10 (B) - 45x45L-2N180

05.01902.00

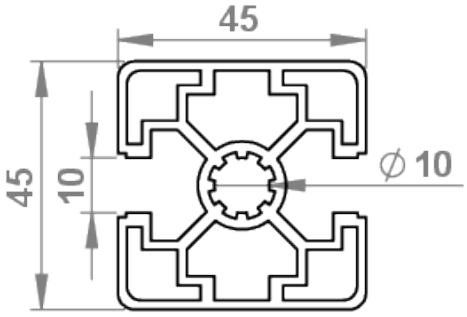

m	1,70	kg/m
lx	11,60	cm4
ly	13,50	cm4
Wx	5,20	cm3
Wy	6,00	cm3
A	6,40	cm2

+49 (0) 911 780618-0 www.msi-montagesysteme.de msi@msi-montagesysteme.de

Aluprofil 10 (B) - 45x45L-3N

05.01903.00

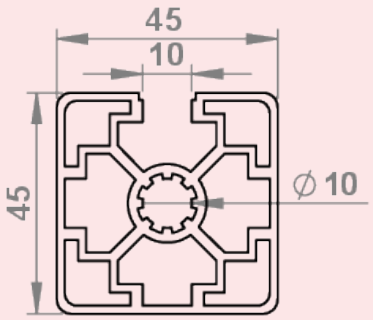

m	1,80	kg/m
lx	12,60	cm4
ly	13,50	cm4
Wx	5,50	cm3
Wy	6,00	cm3
A	6,40	cm2

Aluprofil 10 (B) - 45x45N

05.01009.00

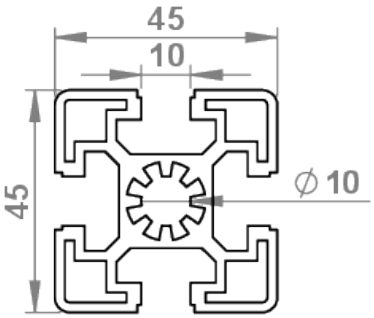

m	2,00	kg/m
lx	13,80	cm4
ly	13,80	cm4
Wx	6,10	cm3
Wy	6,10	cm3
A	7,50	cm2

Aluprofil 10 (B) - 45x45S

05.01010.00

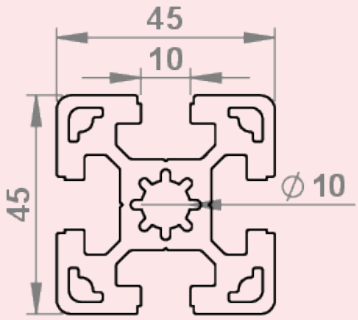

m	2,62	kg/m
lx	18,95	cm4
ly	18,95	cm4
Wx	8,42	cm3
Wy	8,42	cm3

Aluprofil 10 (B) - 45x45L-R

05.01904.00

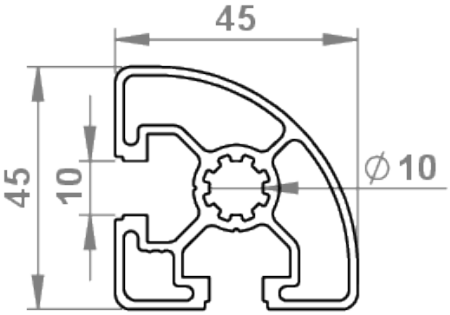

m	1,30	kg/m
lx	8,60	cm4
ly	8,60	cm4
Wx	5,00	cm3
Wy	5,00	cm3
A	4,90	cm2

+49 (0) 911 780618-0 www.msi-montagesysteme.de msi@msi-montagesysteme.de

Aluprofil 10 (B) - 45x60S
05.01011.00

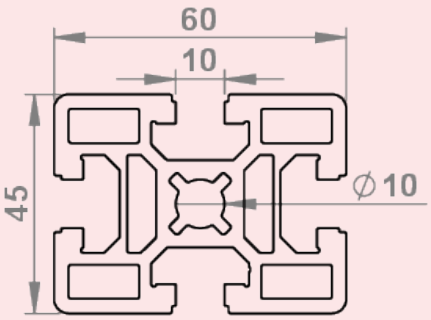

m	3,00	kg/m
lx	37,20	cm4
ly	22,70	cm4
Wx	12,40	cm3
Wy	10,10	cm3
A	11,00	cm2

Aluprofil 10 (B) - 45x30G
05.08085.00

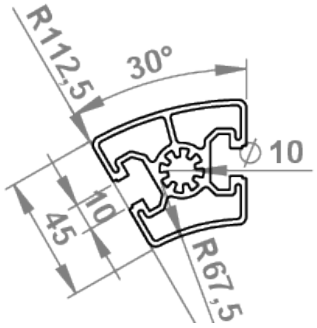

m	1,86	kg/m
lx	15,18	cm4
ly	12,72	cm4
Wx	5,34	cm3
Wy	5,04	cm3
A	6,89	cm2

Aluprofil 10 (B) - 45X45G
05.993014.00

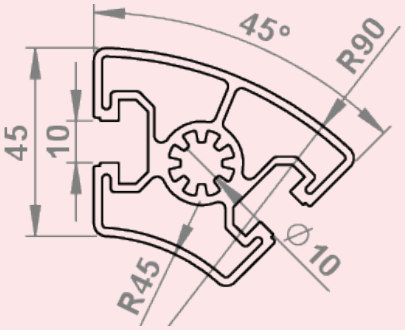

m	2,00	kg/m
lx	21,09	cm4
ly	13,32	cm4
Wx	6,30	cm3
Wy	5,19	cm3
A	7,41	cm2

Aluprofil 10 (B) - 45x60G
05.993015.00

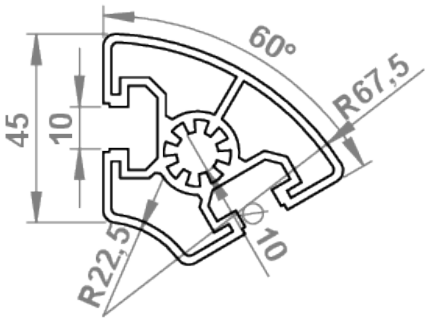

m	1,80	kg/m
lx	11,40	cm4
ly	16,90	cm4
Wx	4,40	cm3
Wy	5,20	cm3
A	6,80	cm2

+49 (0) 911 780618-0 www.msi-montagesysteme.de msi@msi-montagesysteme.de

Aluprofil 10 (B) - 45x90L

05.01013.00

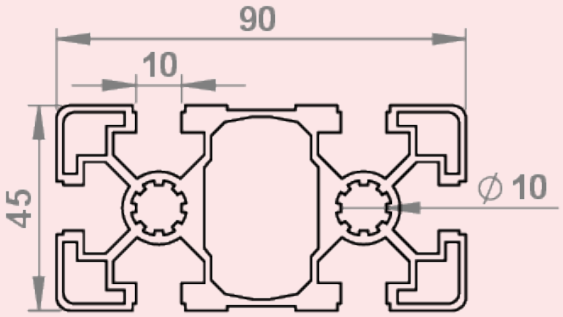

m	3,00	kg/m
lx	82,00	cm4
ly	23,60	cm4
Wx	18,20	cm3
Wy	10,50	cm3
A	11,30	cm2

Aluprofil 10 (B) - 45x90L-2N

05.07960.00

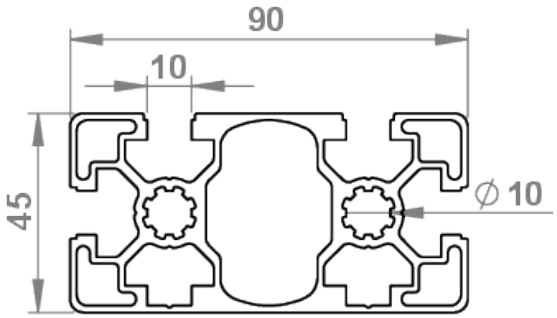

m	4,00	kg/m
lx	24,84	cm4
ly	82,60	cm4
Wx	10,72	cm3
Wy	18,36	cm3
A	11,01	cm2

Aluprofil 10 (B) - 45x90L-3N

05.07963.00

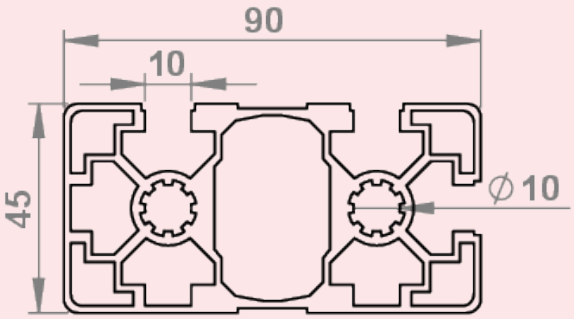

m	3,20	kg/m
lx	87,20	cm4
ly	25,20	cm4
Wx	38,80	cm3
Wy	5,60	cm3
A	11,80	cm2

Aluprofil 10 (B) - 45x90L-4N180

05.07961.00

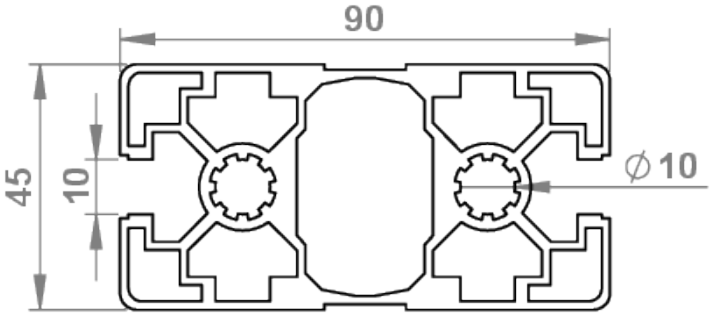

m	3,20	kg/m
lx	85,60	cm4
ly	26,90	cm4
Wx	38,10	cm3
Wy	6,00	cm3
A	12,00	cm2

+49 (0) 911 780618-0 www.msi-montagesysteme.de msi@msi-montagesysteme.de

Aluprofil 10 (B) - 45x90S

05.01015.00

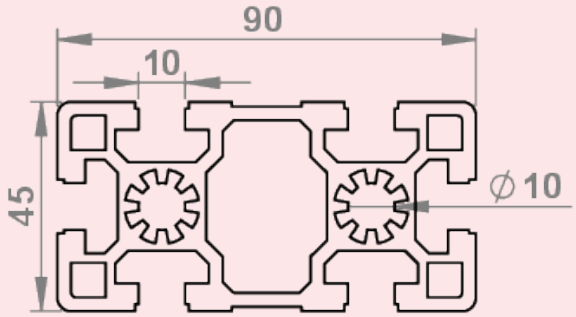

m	4,20	kg/m
lx	124,60	cm4
ly	32,80	cm4
Wx	27,70	cm3
Wy	14,60	cm3
A	15,40	cm2

Aluprofil 10 (B) - 45x90x90L

05.08598.00

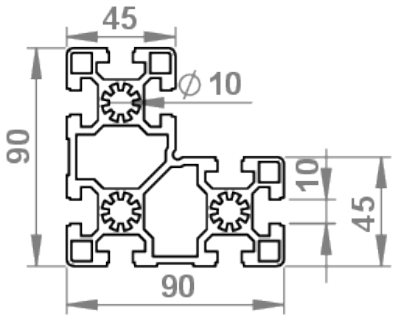

m	5,70	kg/m
lx	152,10	cm4
ly	152,10	cm4
Wx	16,10	cm3
Wy	32,60	cm3
A	21,20	cm2

Aluprofil 10 (B) - 45x180L

05.01044.00

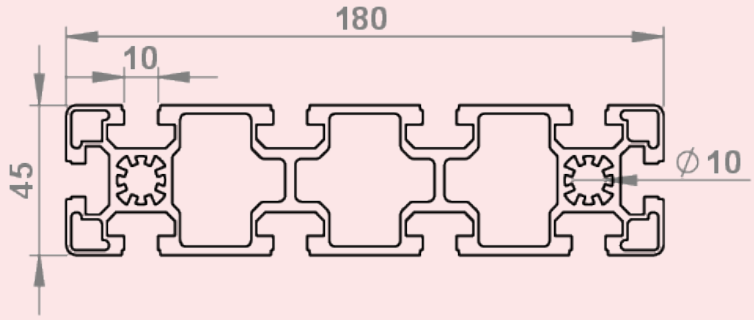

m	6,90	kg/m
lx	766,70	cm4
ly	57,30	cm4
Wx	85,20	cm3
Wy	25,50	cm3
A	25,50	cm2

Aluprofil 10 (B) - 90x90L

05.01014.00

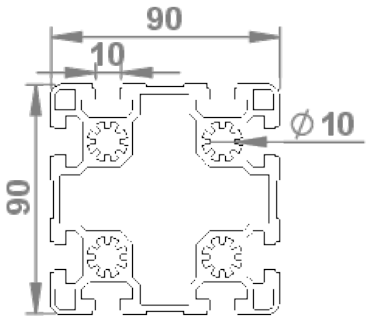

m	6,50	kg/m
lx	211,10	cm4
ly	211,10	cm4
Wx	46,90	cm3
Wy	46,90	cm3
A	24,10	cm2

+49 (0) 911 780618-0 www.msi-montagesysteme.de msi@msi-montagesysteme.de

Aluprofil 10 (B) - 90x90L-4N90

05.08894.00

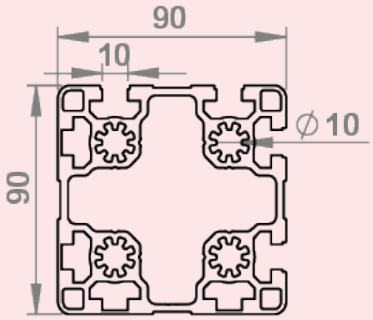

m	6,50	kg/m
lx	220,90	cm4
ly	220,90	cm4
Wx	49,20	cm3
Wy	49,20	cm3
A	24,20	cm2

Aluprofil 10 (B) - 90x90S

05.01018.00

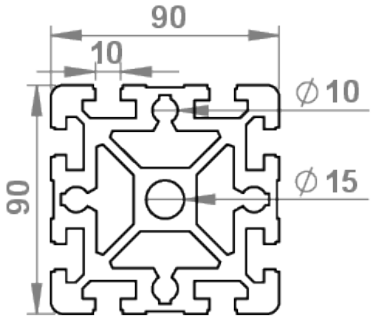

m	10,40	kg/m
lx	299,80	cm4
ly	299,80	cm4
Wx	66,70	cm3
Wy	66,70	cm3
A	38,40	cm2

Aluprofil 10 (B) - 90x180L

05.01910.00

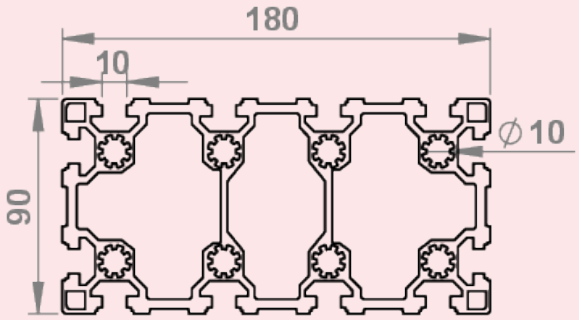

m	11,60	kg/m
lx	388,72	cm4
ly	1313,86	cm4
Wx	86,38	cm3
Wy	145,83	cm3

Aluprofil 10 (B) - 90x180S

05.01019.00

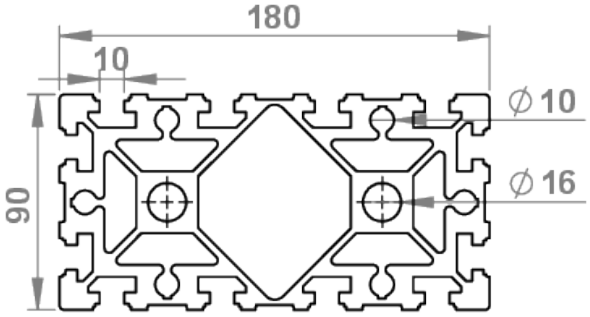

m	17,20	kg/m
lx	2138,30	cm4
ly	544,30	cm4
Wx	237,60	cm3
Wy	121,00	cm3
A	63,60	cm2

+49 (0) 911 780618-0 www.msi-montagesysteme.de msi@msi-montagesysteme.de

Aluprofil 10 (B) - 50x50L

05.01700.00

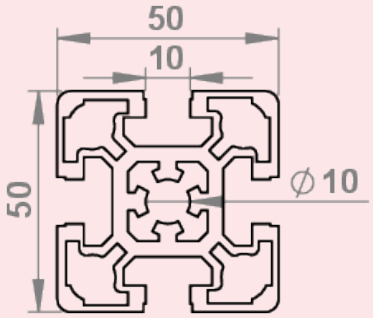

m	2,50	kg/m
lx	21,20	cm4
ly	21,20	cm4
Wx	8,50	cm3
Wy	8,50	cm3
A	9,30	cm2

Aluprofil 10 (B) - 50x100L

05.01702.00

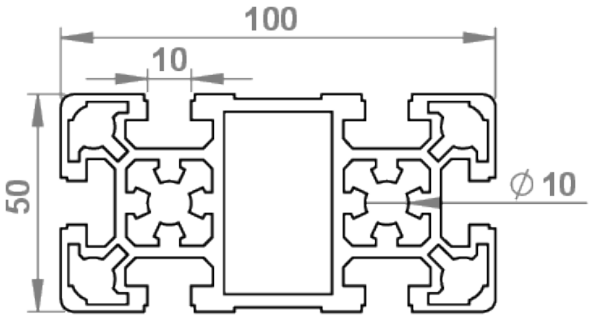

m	4,60	kg/m
lx	162,80	cm4
ly	42,60	cm4
Wx	32,60	cm3
Wy	17,00	cm3
A	17,20	cm2

Aluprofil 10 (B) - 50x100S

05.01706.00

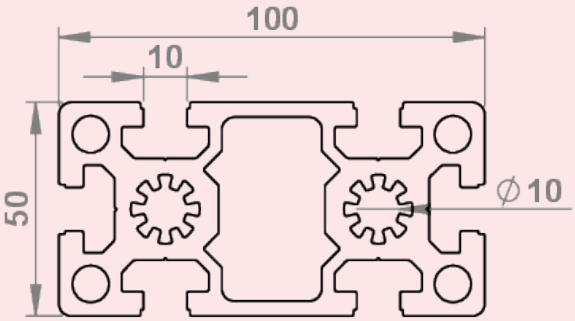

m	5,92	kg/m
lx	222,75	cm4
ly	53,23	cm4
Wx	44,55	cm3
Wy	21,29	cm3

Aluprofil 10 (B) - 100x100L

05.01703.00

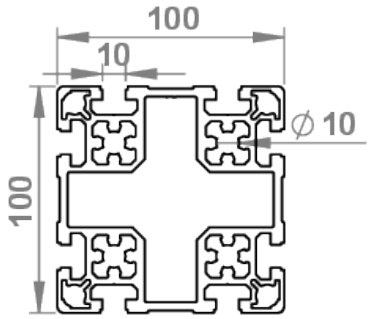

m	8,10	kg/m
lx	318,30	cm4
ly	318,30	cm4
Wx	63,70	cm3
Wy	63,70	cm3
A	29,90	cm2

+49 (0) 911 780618-0 www.msi-montagesysteme.de msi@msi-montagesysteme.de

Aluprofil 10 (B) - 60x60L
05.01012.00

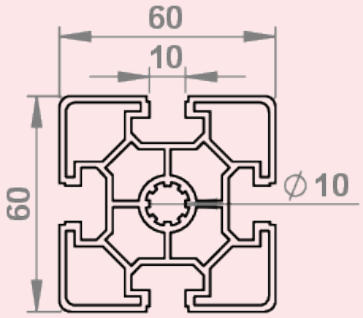

m	2,60	kg/m
lx	32,40	cm4
ly	32,40	cm4
Wx	10,80	cm3
Wy	10,80	cm3
A	9,60	cm2

Aluprofil 10 (B) - 60x60S
05.01017.00

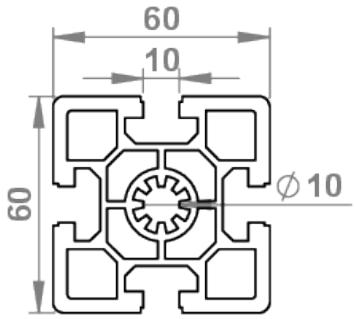

m	3,90	kg/m
lx	52,20	cm4
ly	52,20	cm4
Wx	17,40	cm3
Wy	17,40	cm3
A	14,40	cm2

Aluprofil 10 (B) - 60x90S
05.01016.00

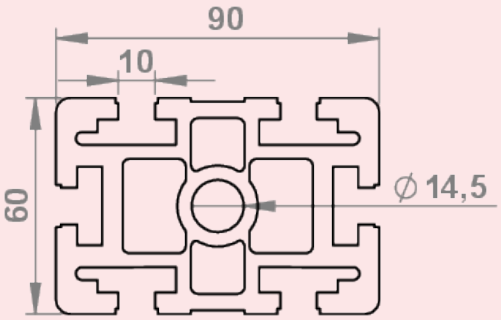

m	7,00	kg/m
lx	214,20	cm4
ly	90,50	cm4
Wx	47,60	cm3
Wy	30,20	cm3
A	25,80	cm2

+49 (0) 911 780618-0 www.msi-montagesysteme.de msi@msi-montagesysteme.de

Aluprofile Arbeitsplatzkomponenten 8 (I)

Beschreibung
Profile für den Arbeitsplatzbereich werden zur Konstruktion individueller Arbeitplätze genutzt.
Mit Hilfe von Regalbodenprofilen der Reihe 8 (I) lassen sich ganz unkompliziert Regalböden montieren.Das Profil wird einfach in die Profilnut 8 (I) eingehängt, gesichert und kann sofort als Ablagefläche genutzt werden.

Regalbodenprofil 8 (I) - 200

05.61856.00

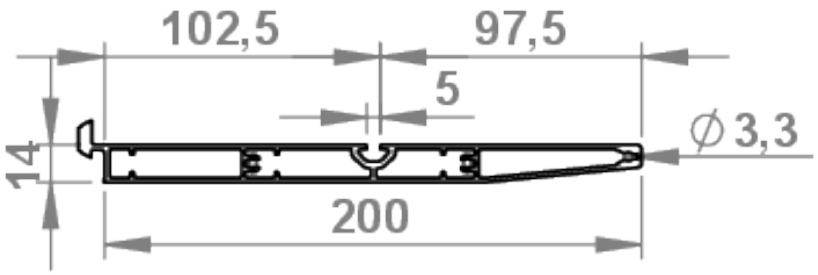

m	2,51	kg/m
lx	2,96	cm4
ly	361,6	cm4
Wx	1,99	cm3
Wy	33,45	cm3
A	9,28	cm2

Regalbodenprofil 8 (I) - 320

05.62094.00

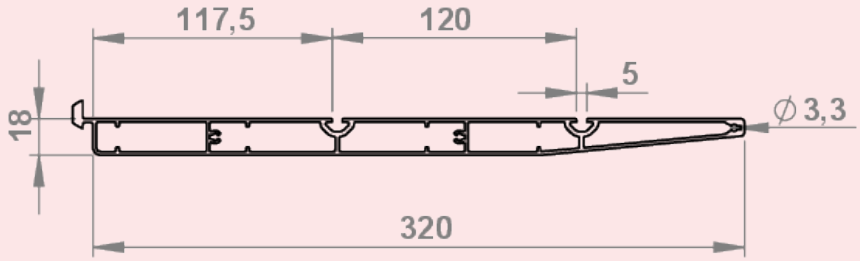

m	4,10	kg/m
lx	7,83	cm4
ly	1420,95	cm4
Wx	4,69	cm3
Wy	84,04	cm3
A	15,13	cm2

+49 (0) 911 780618-0 www.msi-montagesysteme.de msi@msi-montagesysteme.de

Aluprofile Arbeitsplatzkomponenten

Beschreibung
Profile für den Arbeitsplatzbereich werden zur Konstruktion individueller Arbeitplätze genutzt.
Mit Hilfe von Schubladenprofilen lassen sich unkompliziert individuelle Schubladen fertigen.
Das Griffprofil dient hierbei als Griffleiste über die ganze Breite der Schublade.

Schubladenprofil 100
05.00330.00

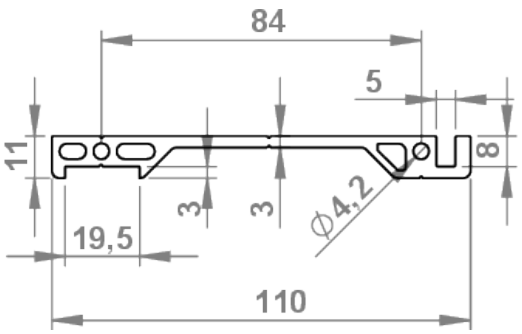

Schubladenprofil 200
05.00331.00

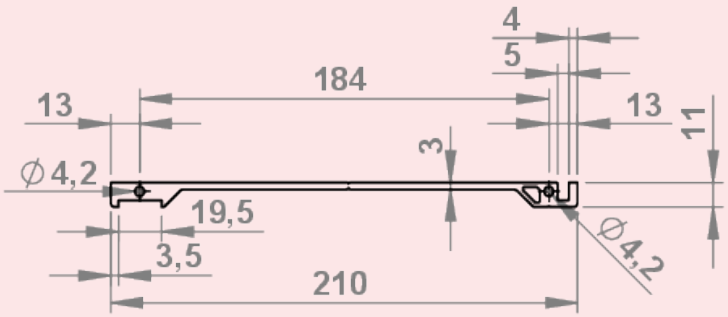

Griffprofil 19x25
05.01032.00

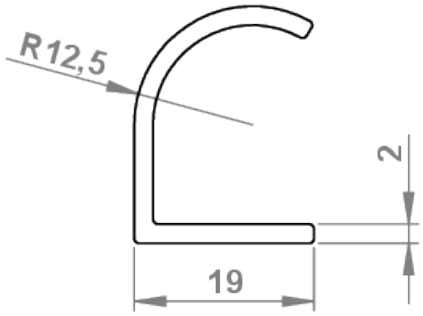

m	0,29	kg/m
lx	2,28	cm4
ly	0,91	cm4
Wx	1,82	cm3
Wy	0,47	cm3

+49 (0) 911 780618-0 www.msi-montagesysteme.de msi@msi-montagesysteme.de

Aluprofile Schutzzaunkomponenten 8 (I)

Beschreibung
Profile für Schutzzaunkomponenten dienen zum Aufbau individueller Schutzäune und Schutzzaunlemente wie Schwenktären, Schiebetüren, Klappen etc.

Zubehör
Verbindungslemente: siehe Kapitel Verbinder und Winkel
Abdeckkappen: siehe Kapitel Abdeckkappen

Klemmprofil 8 (I) - 40x40 E
05.01941.00

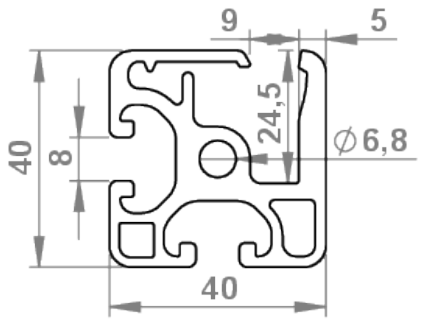

m	1,76	kg/m
lx	8,79	cm2
ly	10,67	cm4
Wx	4,29	cm3
Wy	5,52	cm3
A	6,5	cm2

Klemmprofil 8 (I) - 40x40
05.01940.00

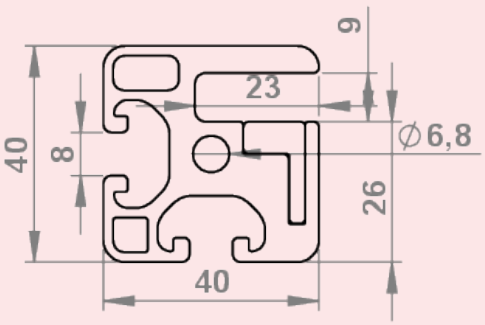

m	2,01	kg/m
lx	10,11	cm4
ly	11,44	cm4
Wx	4,81	cm3
Wy	5,66	cm3
A	7,49	cm2

Klemmprofil 8 (I) - 40x40-180
05.01942.00

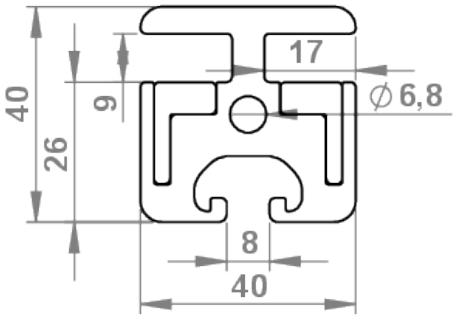

m	2,56	kg/m
lx	11,40	cm4
ly	13,00	cm4
Wx	5,70	cm3
Wy	6,20	cm3
A	8,38	cm2

+49 (0) 911 780618-0 www.msi-montagesysteme.de msi@msi-montagesysteme.de

Klemmleiste 8 (I)

05.01922.00

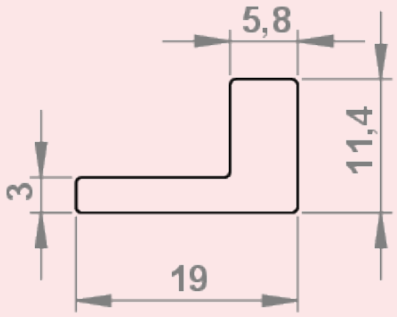

m	0,287	kg/m
lx	0,07	cm4
ly	0,34	cm4
Wx	0,10	cm3
Wy	0,27	cm3
A	0,51	cm2

Schiebetür-Führungsprofil 8 (I) - 10x40

05.49512.00

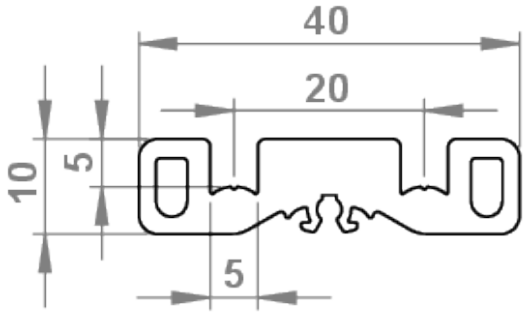

m	0,74	kg/m
lx	0,22	cm4
ly	3,56	cm4
Wx	0,44	cm3
Wy	1,79	cm3
A	2,72	cm2

+49 (0) 911 780618-0 www.msi-montagesysteme.de msi@msi-montagesysteme.de

Aluprofile Schutzzaunkomponenten 8 (B)

Beschreibung
Profile für Schutzzaunkomponenten dienen zum Aufbau individueller Schutzäune und Schutzzaunlemente wie Schwenktären, Schiebetüren, Klappen etc.

Zubehör
Verbindungslemente: siehe Kapitel Winkel

Rahmenprofil 8 (B) - 30x30 WG40

05.01024.00

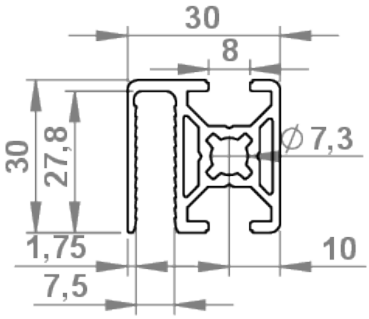

m	0,854	kg/m
lx	3,03	cm4
ly	2,38	cm4
Wx	1,90	cm3
Wy	1,51	cm3

Rahmenprofil 8 (B) - 30x45 WG40

05.01023.00

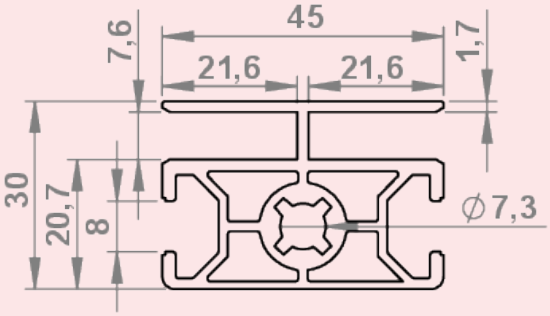

m	1,195	kg/m
lx	4,08	cm4
ly	7,11	cm4
Wx	2,61	cm3
Wy	3,16	cm3

+49 (0) 911 780618-0 www.msi-montagesysteme.de msi@msi-montagesysteme.de

Aluprofile Lineartechnik 8 (I) - C-Schienenprofile

Beschreibung
C-Schienenprofile der Reihe 8 (I) ermöglichen die Verbindung zwischen Welle und Profilnut.
Hierbei ist zu beachten, dass Wellenklemmprofile nicht bei Profilen der Ausführung N (Normal) und L (Leicht) verwendet werden können, da sonst keine ausreichende Klemmung gegeben ist.
Die Welle selbst, bestehend aus Stahl oder Edelstahl geschliffen, muss über einen Zylinderstift DIN 6325 an beliebiger Stelle fixiert werden.

C-Schiene, Schienenprofil 8 (I)
05.45252.00

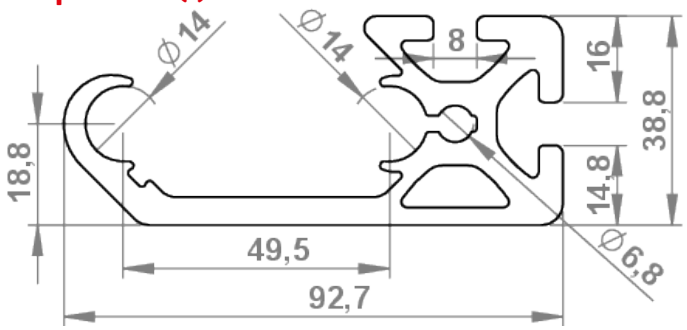

m	3,1	kg/m
lx	84,49	cm4
ly	16,61	cm4
Wx	14,34	cm3
Wy	6,99	cm3
A	11,41	cm2

C-Schiene, Schlittenprofil 8 (I)
05.45254.00

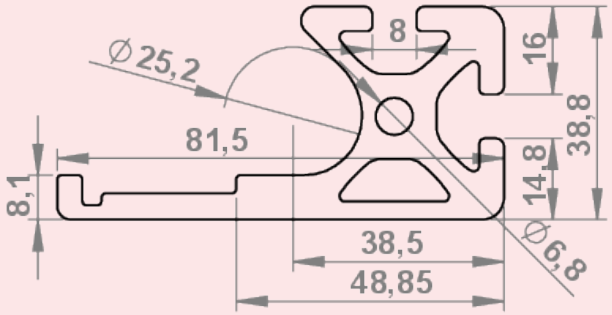

m	2,65	kg/m
lx	41,9	cm4
ly	16,09	cm4
Wx	7,62	cm3
Wy	6,71	cm3
A	9,81	cm2

+49 (0) 911 780618-0 www.msi-montagesysteme.de msi@msi-montagesysteme.de

Aluprofile Lineartechnik 8 (I) - Wellenklemmprofile

Beschreibung
Wellenklemmprofile der Reihe 8 (I) ermöglichen die Verbindung zwischen Welle und Profilnut.
Hierbei ist zu beachten, dass Wellenklemmprofile nicht bei Profilen der Ausführung N (Normal) und L (Leicht) verwendet werden können, da sonst keine ausreichende Klemmung gegeben ist.
Die Welle selbst, bestehend aus Stahl oder Edelstahl geschliffen, muss über einen Zylinderstift DIN 6325 an beliebiger Stelle fixiert werden.

Wellenklemmprofil 8 (I) - D10
05.09108.00

m	0,22	kg/m
A	0,81	cm2

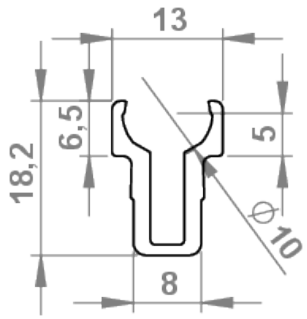

Welle 8 (I) - D10
05.09109.00

m	0,62	kg/m

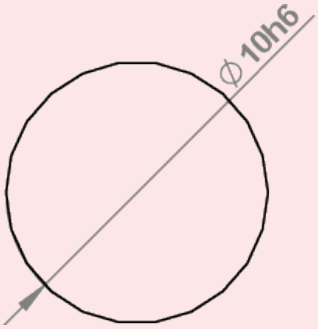

Welle 8 (I) - D10 rostfrei
05.09109.50

m	0,62	kg/m

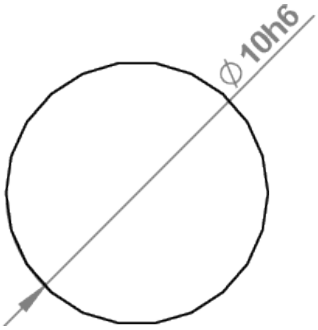

+49 (0) 911 780618-0 www.msi-montagesysteme.de msi@msi-montagesysteme.de

Wellenklemmprofil 8 (I) - D14

05.09101.00

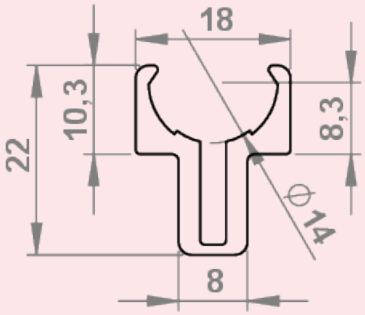

m	0,36	kg/m
A	1,36	cm2

Welle 8 (I) - D14

05.09100.00

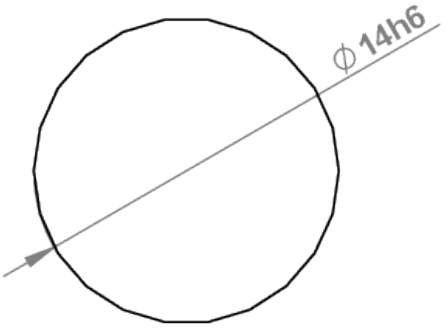

m	1,21	kg/m

Welle 8 (I) - D14 rostfrei

05.09100.50

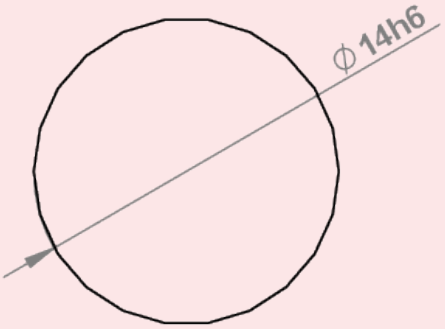

m	1,21	kg/m
Mat.	X46CR13	

+49 (0) 911 780618-0 www.msi-montagesysteme.de msi@msi-montagesysteme.de

Aluprofile Materialbereitstellung 8 (I) - Rollenbahnen

Beschreibung
Profile für die Materialbereitstellung dienen zur Optimierung des internen Materialflusses.
Dies umfasst Rollenschienen zum Aufbau individueller Rollenbahnen ebenso wie bereits vorgefertigte Rollenbahnen.
Rollenbahnprofile können individuell mit den verschiedensten Einsätzen bestückt werden. Einsätze wie Rolleneinsätze, Bürsteneinsätze, Gleitleisten oder Kugeleinsätze werden einfach in das Profil eingedrückt und verrastet. Der Abschluss erfolgt über eine Abdeckplatte, siehe Abdeckkappen Materialbereitsstellung.
Fertige Rollenbahnen sind bereits mit den verschiedensten Einsätzen bestückt und im Rastermaß 50 mm erhältlich. Mögliche Einsätze hierbei sind Rollen D28, mit und ohne Spurkranz, in nicht leiträhiger, sowie leitfähiger Version.

Rollenschiene 8 (I) - 40x40

05.04648.00

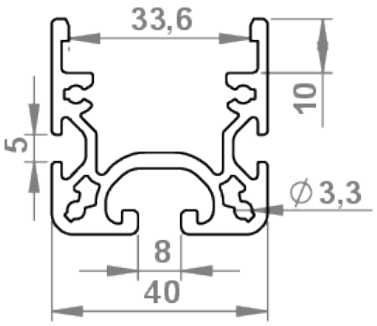

m	1,34	kg/m
lx	5,80	cm4
ly	10,38	cm4
Wx	2,30	cm3
Wy	5,19	cm3
A	4,97	cm2

Rollenbahn komplett 8 (I) - 40x40, D28

05.62840.00

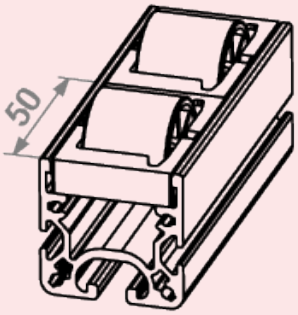

Rolle	D28
SP	nein
ESD	nein

Rollenbahn komplett 8 (I) - 40x40, D28, ESD

05.62840.ESD

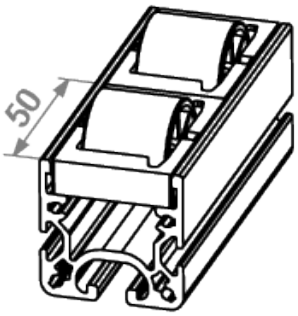

Rolle	D28
SP	nein
ESD	ja

+49 (0) 911 780618-0 www.msi-montagesysteme.de msi@msi-montagesysteme.de

Rollenbahn komplett 8 (I) - 40x40, D28

05.62841.00

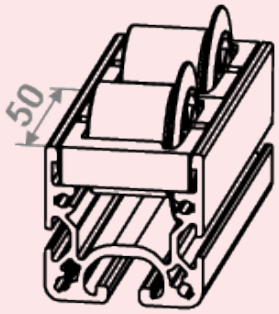

Rolle	D28
SP	ja
ESD	nein

Rollenbahn komplett 8 (I) - 40x40, D28, ESD

05.62841.ESD

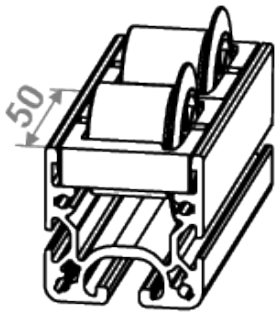

Rolle	D28
SP	ja
ESD	ja

+49 (0) 911 780618-0 www.msi-montagesysteme.de msi@msi-montagesysteme.de

Aluprofile Materialbereitstellung 10 (B) - Rollenbahnen

Beschreibung
Profile für die Materialbereitstellung dienen zur Optimierung des internen Materialflusses.
Dies umfasst Rollenschienen zum Aufbau individueller Rollenbahnen ebenso wie bereits vorgefertigte Rollenbahnen.
Rollenbahnprofile können indivuell mit den verschiedensten Einsätzen bestückt werden. Einsätze wie Rolleneinsätze, Bürsteneinsätze, Gleitleisten oder Kugeleinsätze werden einfach in das Profil eingedrückt und verrastet. Der Abschluss erfolgt über eine Abdeckplatte, siehe Abdeckkappen Materialbereitsstellung.
Fertige Rollenbahnen sind bereits mit den verschiedensten Einsätzen bestückt und im Rastermaß 50 mm erhältlich. Mögliche Einsätze hierbei sind Rollen D28, mit und ohne Spurkranz, in nicht leiträhiger, sowie leitfähiger Version.

Rollenschiene 10 (B) - 40x40

05.04694.00

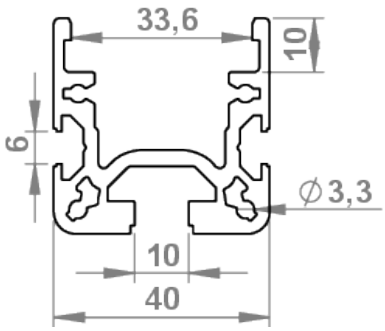

m	1,36	kg/m
lx	5,89	cm4
ly	10,31	cm4
Wx	2,31	cm3
Wy	5,16	cm3
A	5,05	cm2

Rollenbahn komplett 10 (B) - 40x40, D28

05.62840.10

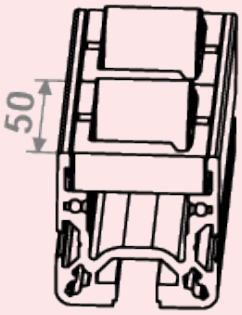

Rolle	D28
SP	nein
ESD	nein

Rollenbahn komplett 10 (B) - 40x40, D28, ESD

05.62840.10ESD

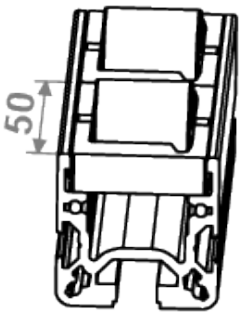

Rolle	D28
SP	nein
ESD	ja

+49 (0) 911 780618-0 www.msi-montagesysteme.de msi@msi-montagesysteme.de

Rollenbahn komplett 10 (B) - 40x40, D28

05.62841.10

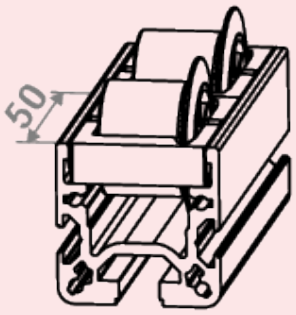

Rolle	D28
SP	ja
ESD	nein

Rollenbahn komplett 10 (B) - 40x40, D28, ESD

05.62841.10ESD

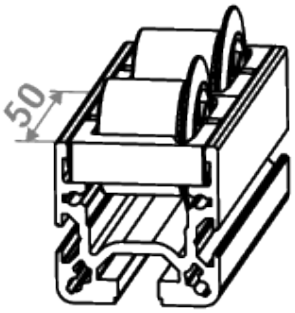

Rolle	D28
SP	ja
ESD	ja

+49 (0) 911 780618-0 www.msi-montagesysteme.de msi@msi-montagesysteme.de

Aluprofile Materialbereitstellung 8 (B) - Rahmenprofile

Beschreibung
Profile für die Materialbereitstellung dienen zur Optimierung des internen Materialflusses.
Rahmenprofile ermöglichen den kostengünstigen Aufbau von Materialebenen und Tabletts.
Flächenelemente klappern nicht, da sie unter Vorspannung montiert werden.
Die rechtwinklige Verbindung zweier Rahmenprofile erfolgt über das Eckstück für Rahmenprofile - siehe Kapitel Winkel Rahmenprofil 05.04624.00

Rahmenprofil 8 (B) - 22,5x30

05.04625.00

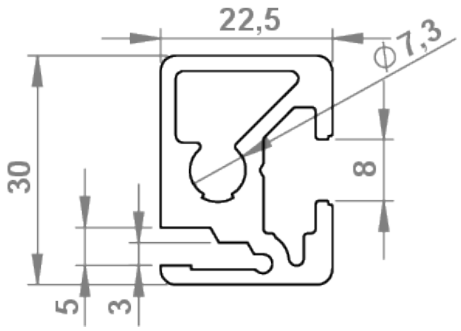

m	0,85	kg/m
lx	2,93	cm4
ly	1,59	cm4
Wx	1,85	cm3
Wy	1,39	cm3
A	3,15	cm2

+49 (0) 911 780618-0 www.msi-montagesysteme.de msi@msi-montagesysteme.de

Aluprofile Materialbereitstellung 10 (B) - Rahmenprofile

Beschreibung
Profile für die Materialbereitstellung dienen zur Optimierung des internen Materialflusses.
Rahmenprofile ermöglichen den kostengünstigen Aufbau von Materialebenen und Tabletts.
Der Vorteil: Flächenelemente klappern nicht, da sie unter Vorspannung montiert werden.
Die rechtwinklige Verbindung zweier Rahmenprofile erfolgt über den Eckwinkel - siehe Kapitel Winkel Rahmenprofil (05.06360.00)

Rahmenprofil 10 (B) - 22,5x45

05.00098.00

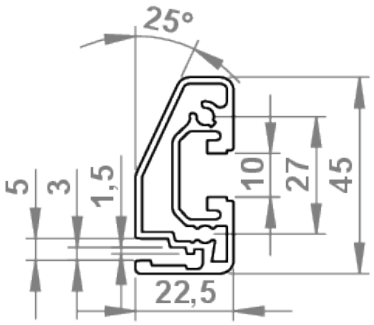

m	0,87	kg/m
lx	6,28	cm4
ly	1,53	cm4
Wx	2,55	cm3
Wy	1,17	cm3
A	3,21	cm2

+49 (0) 911 780618-0 www.msi-montagesysteme.de msi@msi-montagesysteme.de

Aluprofile Materialbereitstellung 10 (B) - Winkelprofile

Beschreibung
Profile für die Materialbereitstellung dienen zur Optimierung des internen Materialflusses.
Winkelprofile werden insbesondere zur Aufnhame von Behältern, Platten oder Werktstückträgern in Regalen oder Materialwagen verwendet.

Zubehör
Drehwinkel 40x43 - siehe Kapitel Winkel (02.02043.05)
Abdeckkappe mit Stopper - siehe Abdeckkappen Winkelprofil (05.01478.ESD)

Winkelprofil 8E/10 (B) - 45 x 45

05.01034.00

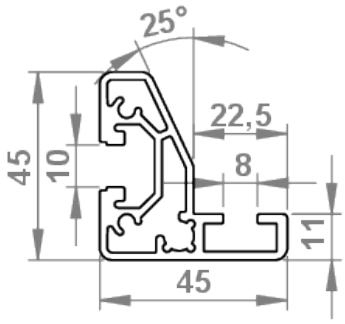

m	1,19	kg/m
lx	9,74	cm2
ly	9,28	cm4
Wx	4,33	cm3
Wy	4,13	cm3

+49 (0) 911 780618-0 www.msi-montagesysteme.de msi@msi-montagesysteme.de