MSI

Montage – Systeme – Industrieausrüstung

Stand November 2026

Bodenelemente



Sie brauchen Unterstützung? Wir beraten Sie gerne!

Ob telefonisch, per Mail oder bei Ihnen vor Ort, wir sind für Sie da.

Tel.: 0911 / 780 618 - 0
Mail: msi@msi-montagesysteme.de
Web: www.msi-montagesysteme.de

Transport-Fußplatten	3
Transport-Fußplatte 5 (I)	3
Transport-Fußplatte 6 (I)	4
Transport-Fußplatte 8 (I)	5
Transport-Fußplatte 6 (B)	7
Transport-Fußplatte 8 (B)	8
Transport-Fußplatte 10 (B) - Raster 40	9
Transport-Fußplatte 10 (B) - Raster 45	10
Transport-Fußplatte 10 (B) - Raster 50	11
Stellfußkomponenten	12
Gelenkstellfuß PA	12
Gelenkstellfuß Zn Trapezform	13
Anti-Slip-Platte für Gelenkstellfuß	14
Stellfuß fest Zn Trapezform	15
Anti-Slip-Platte für Stellfuß fest	16
Klemmlasche für Stellfuß mit Trapezteller	17
Glockenfuß Stahl (B)	18
Dämpfungsringe für Glockenfuß Stahl (B)	19
Teller PA für Gelenkstellfuß Kugel 15	20
Teller PA mit Ausleger für Gelenkstellfuß Kugel 15	21
Teller Zn für Gelenkstellfuß Kugel 15	22
Teller Zn ASB für Gelenkstellfuß Kugel 15	23
Teller Zn mit Ausleger für Gelenkstellfuß Kugel 15	24
Gewindestange für Teller Kugel 15	25
Teller PA für Gelenkstellfuß Kugel 22	26
Teller PA für Schwerlast Gelenkstellfuß Kugel 22	27
Gewindestangen für Teller Kugel 22	28
Teller PA für feste Stellfüße	29
Teller Zn für feste Stellfüße	30
Gewindestangen für Teller Stellfuß fest	31
Bodenbefestigungen	32
Bodenwinkel 6 (I)	32
Bodenwinkel 8 (I)	33
Bodenwinkel 10 (B)	34
Fundamentwinkel Stahl	35
Fundamentwinkel AL 6 (I)	36
Fundamentwinkel Al 8 (B)	37
Fundamentwinkel Al 10 (B)	38

+49 (0) 911 780618-0 www.msi-montagesysteme.de msi@msi-montagesysteme.de

Stellfuß 8 (I) 240x160	39
Stellfußsockel 8 (I)	40
Pfostenkonsole	41
Fußkonsole 10 (B) - 120x120	42
Fußkonsole Stahl	43
Pfostenplatte	44
Bodenbefestigungs- /Stabilisierungsplatte 8 (I)	45
Bodenplatte 8 (I)	46
Bodenbefestigungssatz	47
Höhenversteller	48
Rollen	49
Rolle D50 Rückenloch	49
Rolle D50 schwer Rückenloch	50
Rolle D50 mit Anschraubplatte	51
Rolle D75 Rückenloch	52
Rolle D75 Rückenloch - Gehäuse pulverbeschichtet	53
Rolle D75 mit Anschraubplatte 90/120x40	54
Rolle D80 Rückenloch	55
Rolle D80 Rückenloch - Gehäuse pulverbeschichtet	56
Rolle D80 mit Anschraubplatte 120x40	57
Rolle D80 mit Anschraubplatte 120x40 - Gehäuse pulverbeschichtet	58
Rolle D100 Rückenloch	59
Rolle D100 Rückenloch - Gehäuse pulverbeschichtet	60
Rolle D100 schwer mit Rückenloch	61
Rolle D100 mit Anschraubplatte 120x40	62
Rolle D100 mit Anschraubplatte 120x40 - Gehäuse pulverbeschichtet	63
Rolle D100 mit Platte 100x85	64
Rolle D100 mit Platte 140x110	65
Rolle D125 Rückenloch	66
Rolle D125 Rückenloch - Gehäuse pulverbeschichtet	67
Rolle D125 mit Anschraubplatte 120x40	68
Rolle D125 mit Anschraubplatte 120x40 - Gehäuse pulverbeschichtet	69
Rolle D125 mit Platte 100x85	70
Rolle D125 mit Platte 140x110	71
Befestigungssätze für Lenk-/Bockrollen	72
Heberolle D50	73
Heberolle D63	74
Heberolle D80 mit Betätigungshebel	75

+49 (0) 911 780618-0 www.msi-montagesysteme.de msi@msi-montagesysteme.de

Transport-Fußplatte 5 (I)

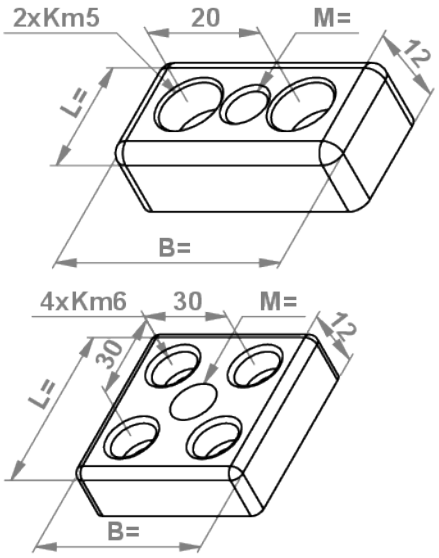

Beschreibung
Transport-Fußplatten dienen zur stabilen Aufnahme von Stellfüßen, Rollen oder ähnlichen Bauteilen.
Sie werden stirnseitig über die Kernbohrungen der Profile oder an den Profilseiten verschraubt.

Ausführungen
Material: Zinkdruckguss (GD-Zn)
Oberfläche: blank, verzinkt oder pulverbeschichtet
Farbe: schwarz oder alufarbig

Maße (LxB, mm)	Gewinde	Material	Oberfläche	Farbe	Artikelnummer
20 x 40	M8	GD-Zn	blank		05.03221.RO
20 x 40	M8	GD-Zn	pulverbeschichtet	schwarz	05.03221.SCH
20 x 40	M8	GD-Zn	pulverbeschichtet	alufarbig	05.03221.ALU
40 x 40	M8	GD-Zn	blank		05.03225.RO
40 x 40	M8	GD-Zn	pulverbeschichtet	schwarz	05.03225.SCH
40 x 40	M8	GD-Zn	pulverbeschichtet	alufarbig	05.03225.ALU
40 x 40	M10	GD-Zn	pulverbeschichtet	schwarz	05.03226.SCH
40 x 40	M10	GD-Zn	pulverbeschichtet	alufarbig	05.03226.ALU
40 x 40	M12	GD-Zn	blank		05.03227.RO
40 x 40	M12	GD-Zn	pulverbeschichtet	schwarz	05.03227.SCH

+49 (0) 911 780618-0 www.msi-montagesysteme.de msi@msi-montagesysteme.de

Transport-Fußplatte 6 (I)

Beschreibung
Transport-Fußplatten dienen zur stabilen Aufnahme von Stellfüßen, Rollen oder ähnlichen Bauteilen.
Sie werden stirnseitig über die Kernbohrungen der Profile oder an den Profilseiten verschraubt.

Ausführungen
Material: Zinkdruckguss (GD-Zn)
Oberfläche: blank, verzinkt oder pulverbeschichtet
Farbe: schwarz oder alufarbig

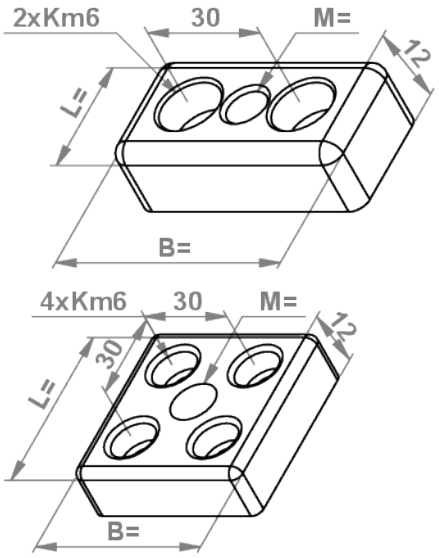

Maße (LxB, mm)	Gewinde	Material	Oberfläche	Farbe	Artikelnummer
30 x 60	M8	GD-Zn	blank		05.01844.RO
30 x 60	M8	GD-Zn	pulverbeschichtet	schwarz	05.01844.sch
30 x 60	M8	GD-Zn	pulverbeschichtet	alufarbig	05.01844.ALU
30 x 60	M10	GD-Zn	blank		05.07992.RO
30 x 60	M10	GD-Zn	pulverbeschichtet	schwarz	05.07992.SCH
30 x 60	M10	GD-Zn	pulverbeschichtet	alufarbig	05.07992.ALU
60 x 60	M10	GD-Zn	blank		05.43915.RO
60 x 60	M10	GD-Zn	pulverbeschichtet	schwarz	05.43915.SCH
60 x 60	M10	GD-Zn	pulverbeschichtet	alufarbig	05.43915.ALU
60 x 60	M12	GD-Zn	blank		05.08540.RO
60 x 60	M12	GD-Zn	pulverbeschichtet	schwarz	05.08540.SCH
60 x 60	M12	GD-Zn	pulverbeschichtet	alufarbig	05.08540.ALU
60 x 60	M16	GD-Zn	blank		05.43109.RO
60 x 60	M16	GD-Zn	pulverbeschichtet	schwarz	05.43109.SCH
60 x 60	M16	GD-Zn	pulverbeschichtet	alufarbig	05.43109.ALU

+49 (0) 911 780618-0 www.msi-montagesysteme.de msi@msi-montagesysteme.de

Transport-Fußplatte 8 (I)

Beschreibung
Transport-Fußplatten dienen zur stabilen Aufnahme von Stellfüßen, Rollen oder ähnlichen Bauteilen.
Sie werden stirnseitig über die Kernbohrungen der Profile oder an den Profilseiten verschraubt.

Ausführungen
Material/Oberfläche:
Stahl verzinkt (St. vz.) oder Zinkdruckguss (GD-Zn); blank oder pulverbeschichtet
Farbe: schwarz, alufarbig

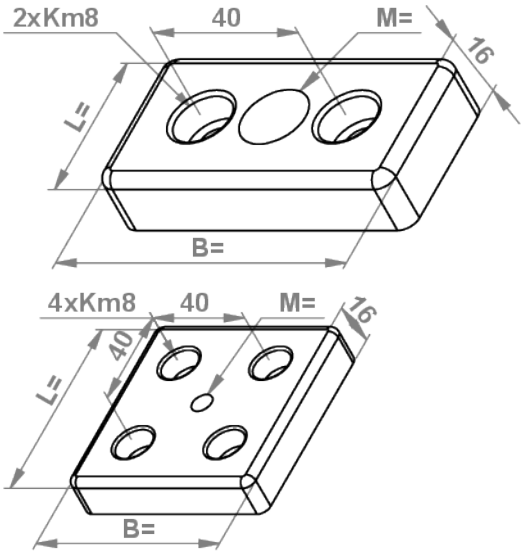

Maße (LxB, mm)	Gewinde	Material	Oberfläche	Farbe	Artikelnummer
40 x 40	M10	GD-Zn	pulverbeschichtet	schwarz	05.60885.SCH
40 x 80	M8	GD-Zn	pulverbeschichtet	schwarz	05.03229.SCH
40 x 80	M8	GD-Zn	pulverbeschichtet	alufarbig	05.03229.ALU
40 x 80	M10	St.	vz.		05.01225.00
40 x 80	M10	GD-Zn	blank		05.01225.R0
40 x 80	M10	GD-Zn	pulverbeschichtet	schwarz	05.01225.SCH
40 x 80	M10	GD-Zn	pulverbeschichtet	alufarbig	05.01225.ALU
40 x 80	M12	St.	vz.		05.01226.00
40 x 80	M12	GD-Zn	pulverbeschichtet	schwarz	05.01226.SCH
40 x 80	M12	GD-Zn	pulverbeschichtet	alufarbig	05.01226.ALU
40 x 80	M16	St.	vz.		05.01227.00
40 x 80	M16	GD-Zn	blank		05.01227.RO
40 x 80	M16	GD-Zn	pulverbeschichtet	schwarz	05.01227.SCH
40 x 80	M16	GD-Zn	pulverbeschichtet	alufarbig	05.01227.alu
40 x 80	M20	GD-Zn	pulverbeschichtet	schwarz	05.01374.SCH
40 x 80	M20	GD-Zn	pulverbeschichtet	alufarbig	05.01374.ALU
80 x 80	M8	GD-Zn	blank		05.01222.RO
80 x 80	M8	GD-Zn	pulverbeschichtet	schwarz	05.01222.SCH
80 x 80	M8	GD-Zn	pulverbeschichtet	alufarbig	05.01222.ALU

+49 (0) 911 780618-0 www.msi-montagesysteme.de msi@msi-montagesysteme.de

Maße (LxB, mm)	Gewinde	Material	Oberfläche	Farbe	Artikelnummer
80 x 80	M10	St.	vz.		05.01228.00
80 x 80	M10	GD-Zn	blank		05.01228.RO
80 x 80	M10	GD-Zn	pulverbeschichtet	schwarz	05.01228.SCH
80 x 80	M10	GD-Zn	pulverbeschichtet	alufarbig	05.01228.ALU
80 x 80	M12	St.	vz.		05.01229.00
80 x 80	M12	GD-Zn	blank		05.01229.RO
80 x 80	M12	GD-Zn	pulverbeschichtet	schwarz	05.01229.SCH
80 x 80	M12	GD-Zn	pulverbeschichtet	alufarbig	05.01229.ALU
80 x 80	M16	St.	vz.		05.01230.00
80 x 80	M16	GD-Zn	blank		05.01230.RO
80 x 80	M16	GD-Zn	pulverbeschichtet	schwarz	05.01230.SCH
80 x 80	M16	GD-Zn	pulverbeschichtet	alufarbig	05.01230.ALU
80 x 80	M20	St.	vz.		05.01220.00
80 x 80	M20	GD-Zn	blank		05.01220.RO
80 x 80	M20	GD-Zn	pulverbeschichtet	schwarz	05.01220.SCH
80 x 80	M20	GD-Zn	pulverbeschichtet	alufarbig	05.01220.ALU

+49 (0) 911 780618-0 www.msi-montagesysteme.de msi@msi-montagesysteme.de

Transport-Fußplatte 6 (B)

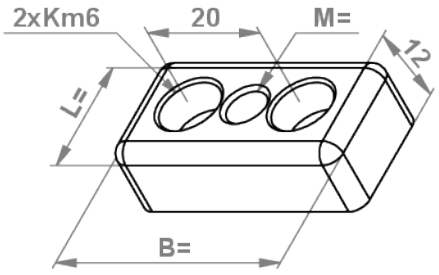

Beschreibung
Transport-Fußplatten dienen zur stabilen Aufnahme von Stellfüßen, Rollen oder ähnlichen Bauteilen.
Sie werden stirnseitig über die Kernbohrungen der Profile oder an den Profilseiten verschraubt.

Ausführungen
Material: Zinkdruckguss (GD-Zn)
Oberfläche: pulverbeschichtet
Farbe: schwarz oder alufarbig

Maße (LxB, mm)	Gewinde	Material	Oberfläche	Farbe	Artikelnummer
20 x 40	M6	GD-Zn	blank		05.01826.RO
20 x 40	M6	GD-Zn	pulverbeschichtet	schwarz	05.01826.SCH
20 x 40	M6	GD-Zn	pulverbeschichtet	alufarbig	05.01826.ALU

+49 (0) 911 780618-0 www.msi-montagesysteme.de msi@msi-montagesysteme.de

Transport-Fußplatte 8 (B)

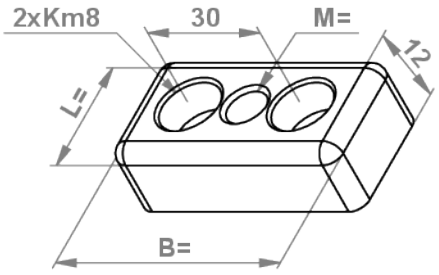

Beschreibung
Transport-Fußplatten dienen zur stabilen Aufnahme von Stellfüßen, Rollen oder ähnlichen Bauteilen.
Sie werden stirnseitig über die Kernbohrungen der Profile oder an den Profilseiten verschraubt.

Ausführungen
Material/Oberfläche:
Stahl verzinkt (St. vz.) oder Zinkdruckguss (GD-Zn); blank oder pulverbeschichtet
Farbe: schwarz, alufarbig

Maße (LxB, mm)	Gewinde	Material	Oberfläche	Farbe	Artikelnummer
30 x 60	M8	GD-Zn	blank		05.01845.RO
30 x 60	M8	GD-Zn	pulverbeschichtet	schwarz	05.01845.SCH
30 x 60	M8	GD-Zn	pulverbeschichtet	alufarbig	05.01845.ALU
30 x 60	M12	St.	vz.		05.01846.00
30 x 60	M12	GD-Zn	blank		05.01846.RO
30 x 60	M12	GD-Zn	pulverbeschichtet	schwarz	05.01846.SCH
30 x 60	M12	GD-Zn	pulverbeschichtet	alufarbig	05.01846.ALU

+49 (0) 911 780618-0 www.msi-montagesysteme.de msi@msi-montagesysteme.de

Transport-Fußplatte 10 (B) - Raster 40

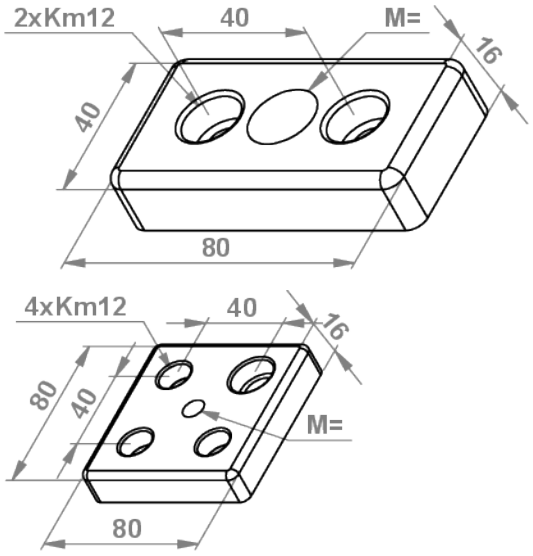

Beschreibung
Transport-Fußplatten dienen zur stabilen Aufnahme von Stellfüßen, Rollen oder ähnlichen Bauteilen.
Sie werden stirnseitig über die Kernbohrungen der Profile oder an den Profilseiten verschraubt.

Ausführungen
Material/Oberfläche:
Stahl verzinkt (St. vz.) oder Zinkdruckguss (GD-Zn); blank oder pulverbeschichtet
Farbe: schwarz, alufarbig

Maße (LxB, mm)	Gewinde	Material	Oberfläche	Farbe	Artikelnummer
40 x 80	M10	GD-Zn	blank		05.04646.RO
40 x 80	M10	GD-Zn	pulverbeschichtet	schwarz	05.04646.SCH
40 x 80	M10	GD-Zn	pulverbeschichtet	alufarbig	05.04646.ALU
40 x 80	M12	GD-Zn	blank		05.00792.RO
40 x 80	M12	GD-Zn	pulverbeschichtet	schwarz	05.00792.SCH
40 x 80	M12	GD-Zn	pulverbeschichtet	alufarbig	05.00792.ALU
40 x 80	M16	GD-Zn	blank		05.01293.RO
40 x 80	M16	GD-Zn	pulverbeschichtet	schwarz	05.01293.SCH
40 x 80	M16	GD-Zn	pulverbeschichtet	alufarbig	05.01293.ALU
80 x 80	M10	St.	vz.		05.00789.00
80 x 80	M10	GD-Zn	blank		05.00789.RO
80 x 80	M10	GD-Zn	pulverbeschichtet	schwarz	05.00789.SCH
80 x 80	M10	GD-Zn	pulverbeschichtet	alufarbig	05.00789.ALU
80 x 80	M12	St.	vz.		05.01951.00
80 x 80	M12	GD-Zn	blank		05.01951.RO
80 x 80	M12	GD-Zn	pulverbeschichtet	schwarz	05.01951.SCH
80 x 80	M12	GD-Zn	pulverbeschichtet	alufarbig	05.01951.ALU
80 x 80	M16	St.	vz.		05.01950.00
80 x 80	M16	GD-Zn	blank		05.01950.RO
80 x 80	M16	GD-Zn	pulverbeschichtet	schwarz	05.01950.SCH
80 x 80	M16	GD-Zn	pulverbeschichtet	alufarbig	05.01950.ALU

+49 (0) 911 780618-0 www.msi-montagesysteme.de msi@msi-montagesysteme.de

Transport-Fußplatte 10 (B) - Raster 45

Beschreibung
Transport-Fußplatten dienen zur stabilen Aufnahme von Stellfüßen, Rollen oder ähnlichen Bauteilen.
Sie werden stirnseitig über die Kernbohrungen der Profile oder an den Profilseiten verschraubt.

Ausführungen
Material/Oberfläche:
Stahl verzinkt (St. vz.) oder Zinkdruckguss (GD-Zn); blank oder pulverbeschichtet
Farbe: schwarz, alufarbig

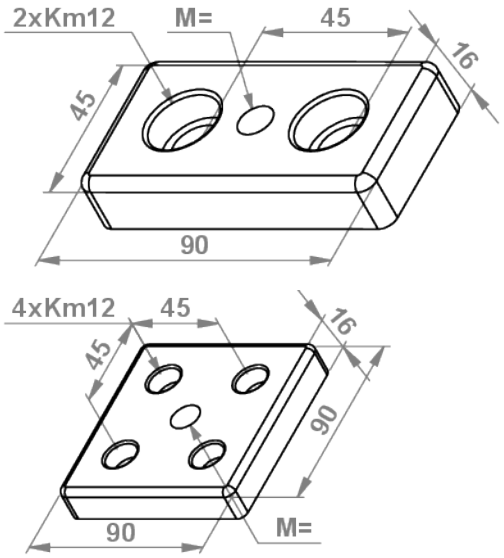

Maße (LxB, mm)	Gewinde	Material	Oberfläche	Farbe	Artikelnummer
45 x 90	M10	GD-Zn	blank		05.01294.RO
45 x 90	M10	GD-Zn	pulverbeschichtet	schwarz	05.01294.SCH
45 x 90	M10	GD-Zn	pulverbeschichtet	alufarbig	05.01294.ALU
45 x 90	M12	St.	vz.		05.01295.00
45 x 90	M12	GD-Zn	blank		05.01295.RO
45 x 90	M12	GD-Zn	pulverbeschichtet	schwarz	05.01295.SCH
45 x 90	M12	GD-Zn	pulverbeschichtet	alufarbig	05.01295.ALU
45 x 90	M16	St.	vz.		05.01296.00
45 x 90	M16	GD-Zn	blank		05.01296.RO
45 x 90	M16	GD-Zn	pulverbeschichtet	schwarz	05.01296.SCH
45 x 90	M16	GD-Zn	pulverbeschichtet	alufarbig	05.01296.ALU
90 x 90	M10	St.	vz.		05.01297.00
90 x 90	M10	GD-Zn	blank		05.01297.RO
90 x 90	M10	GD-Zn	pulverbeschichtet	schwarz	05.01297.SCH
90 x 90	M10	GD-Zn	pulverbeschichtet	alufarbig	05.01297.ALU
90 x 90	M12	St.	vz.		05.01298.00
90 x 90	M12	GD-Zn	blank		05.01298.RO
90 x 90	M12	GD-Zn	pulverbeschichtet	schwarz	05.01298.SCH
90 x 90	M12	GD-Zn	pulverbeschichtet	alufarbig	05.01298.ALU
90 x 90	M16	St.	vz.		05.01299.00
90 x 90	M16	GD-Zn	blank		05.01299.RO
90 x 90	M16	GD-Zn	pulverbeschichtet	schwarz	05.01299.SCH
90 x 90	M16	GD-Zn	pulverbeschichtet	alufarbig	05.01299.ALU

+49 (0) 911 780618-0 www.msi-montagesysteme.de msi@msi-montagesysteme.de

Transport-Fußplatte 10 (B) - Raster 50

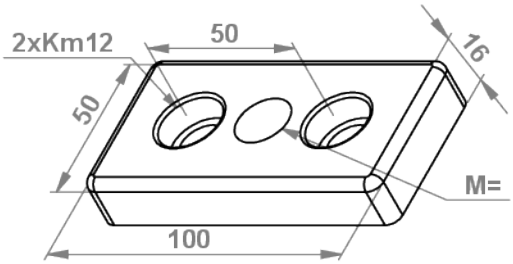

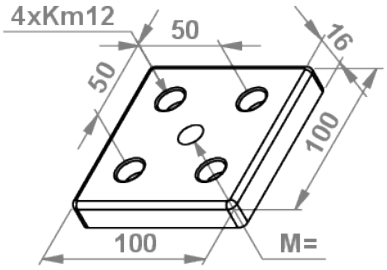

Beschreibung
Transport-Fußplatten dienen zur stabilen Aufnahme von Stellfüßen, Rollen oder ähnlichen Bauteilen.
Sie werden stirnseitig über die Kernbohrungen der Profile oder an den Profilseiten verschraubt.

Ausführungen
Material/Oberfläche:
Zinkdruckguss (GD-Zn); blank oder pulverbeschichtet
Farbe: schwarz, alufarbig

Maße (LxB, mm)	Gewinde	Material	Oberfläche	Farbe	Artikelnummer
50 x 100	M12	GD-Zn	blank		05.03228.RO
50 x 100	M12	GD-Zn	pulverbeschichtet	schwarz	05.03228.SCH
50 x 100	M12	GD-Zn	pulverbeschichtet	alufarbig	05.03228.ALU
100 x 100	M16	GD-Zn	blank		05.01688.RO
100 x 100	M16	GD-Zn	pulverbeschichtet	schwarz	05.01688.SCH
100 x 100	M16	GD-Zn	pulverbeschichtet	alufarbig	05.01688.ALU
100 x 100	M20	GD-Zn	blank		05.01684.RO
100 x 100	M20	GD-Zn	pulverbeschichtet	schwarz	05.01684.SCH
100 x 100	M20	GD-Zn	pulverbeschichtet	alufarbig	05.01684.ALU

+49 (0) 911 780618-0 www.msi-montagesysteme.de msi@msi-montagesysteme.de

Gelenkstellfuß PA

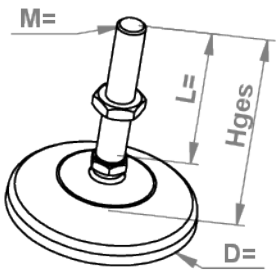

Beschreibung
Der Gelenkstellfuß PA gleicht Bodenunebenheiten durch seinen neigenbaren Tellerfuß aus.
Der Neigungsausgleich findet über die Kugel und die Kugelpfanne statt.
Gewindestangen mit Kugel 10: Neigungswinkel +/- 10°
Gewindestangen mit Kugel 15: Neigungswinkel +/- 20°
Die Anti-Slip-Platten sichern gegen Verschieben und gleichen Bodenunebenheiten aus. Unsere Gelenkstellfüße PA werden mit Anti-Slip-Platte geliefert.

Ausführungen
Material/Oberfläche:
Teller: PA; schwarz, weitere Farben und leitfähige Ausführung auf Anfrage
Gewindestange: Stahl verzinkt (St. vz.)
Weitere Gelenkstellfuß-Varianten (Gewindegröße und Länge Gewindestange) auf Anfrage

D (mm)	M x Hges (mm)	L Gewinde (mm)	Neigungswinkel	ESD	Farbe	Tragkraft (kg)	Artikelnummer
20	M5 x 44	20	+/- 10°	nein	schwarz	50	05.08963.00
30	M6 x 60	30	+/- 10°	nein	schwarz	100	05.43452.00
30	M8 x 69	40	+/- 20°	nein	schwarz	350	05.01480.00
30	M8 x 109	80	+/- 20°	nein	schwarz	350	05.01481.00
30	M10 x 120	90	+/- 20°	nein	schwarz	470	05.01474.00
40	M8 x 69	40	+/- 20°	nein	schwarz	350	05.01564.00
40	M8 x 69	40	+/- 20°	nein	RAL 7042	350	05.01564.40
40	M8 x 90	60	+/- 20°	nein	schwarz	350	05.01483.00
40	M8 x 90	60	+/- 20°	nein	RAL 7042	350	05.01483.40
40	M8 x 109	80	+/- 20°	nein	schwarz	350	05.01485.00
40	M10 x 69	45	+/- 20°	nein	schwarz	470	05.01486.00
40	M10 x 90	60	+/- 20°	nein	schwarz	470	05.26574.00
40	M10 x 119	90	+/- 20°	nein	schwarz	470	05.01487.00
40	M12 x 95	66	+/- 20°	nein	schwarz	770	05.01488.00
40	M12 x 95	66	+/- 20°	ja	schwarz	770	05.01488.ESD
40	M12 x 129	100	+/- 20°	nein	schwarz	770	05.01489.00
60	M12 x 95	66	+/- 20°	nein	schwarz	770	05.01490.00
60	M12 x 129	100	+/- 20°	nein	schwarz	770	05.01491.00
60	M12 x 179	150	+/- 20°	nein	schwarz	770	05.01495.00
60	M16 x 95	66	+/- 20°	nein	schwarz	900	05.01492.00
60	M16 x 129	100	+/- 20°	nein	schwarz	900	05.01493.00
80	M12 x 95	66	+/- 20°	nein	schwarz	770	05.01625.00
80	M12 x 129	100	+/- 20°	nein	schwarz	770	05.01626.00
80	M16 x 95	66	+/- 20°	nein	schwarz	900	05.01627.00
80	M16 x 129	100	+/- 20°	nein	schwarz	900	05.01628.00
80	M16 x 155	125	+/- 20°	nein	schwarz	900	05.07650.00
80	M16 x 155	125	+/- 20°	ja	schwarz	900	05.07650.ESD

+49 (0) 911 780618-0 www.msi-montagesysteme.de msi@msi-montagesysteme.de

Gelenkstellfuß Zn Trapezform

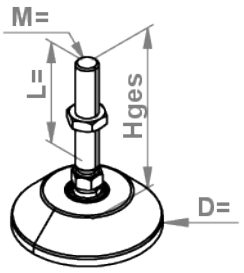

Beschreibung
Der Gelenkstellfuß Zn Trapezform gleicht Bodenunebenheiten durch seinen neigbaren Tellerfuß aus, mit einem Neigungswinkel von max. +/- 20°.
Der Neigungsausgleich findet über die Kugel und die Kugelpfanne statt.
Zur Bodenverankerung werden Klemmlaschen verwendet.
Anti-Slip-Platten verhindern Verschiebungen und schützen den Boden. Bei Bedarf bitte separat zubestellen.

Ausführungen
Material/Oberfläche:
Teller Trapezform: Zinkdruckguss (GD-Zn); pulverbeschichtet, schwarz
Gewindestange: Stahl verzinkt (St. vz.)
Weitere Varianten (Gewindegröße, Länge Gewindestange) verfügbar
Passende Anti-Slip-Platten: siehe Anti-Slip-Platten für Gelenkstellüße

D (mm)	M x Hges (mm)	L Gewinde (mm)	Material	Farbe	Tragkraft (kg)	Artikelnummer
60	M8 x 90	60	GD-Zn	schwarz	350	05.08479.00
60	M10 x 75	45	GD-Zn	schwarz	470	05.08478.00
60	M10 x 120	90	GD-Zn	schwarz	470	05.08466.00
60	M12 x 75	45	GD-Zn	schwarz	770	02.02123.00
60	M12 x 120	100	GD-Zn	schwarz	770	02.02122.00
80	M10 x 80	50	GD-Zn	schwarz	470	05.08872.00
80	M12 x 100	66	GD-Zn	schwarz	770	05.09685.00
80	M12 x 160	125	GD-Zn	schwarz	770	05.08484.00
80	M16 x 100	66	GD-Zn	schwarz	1450	05.08488.00
80	M16 x 160	125	GD-Zn	schwarz	1450	05.08468.00

+49 (0) 911 780618-0 www.msi-montagesysteme.de msi@msi-montagesysteme.de

Anti-Slip-Platte für Gelenkstellfuß Kugel 15

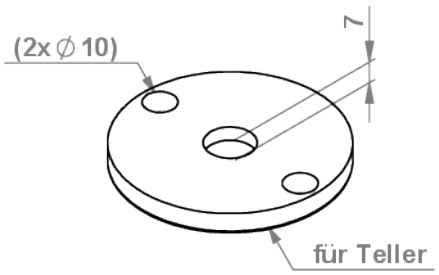

Beschreibung
Anti-Slip-Platten schützen die Gelenkstellfüße gegen Verrutschen auf glatten Industrieböden und dämpfen die Vibration.

Ausführungen
Material: thermoplastisches Elastomer
Eigenschaft: beständig gegen Öl und Wasser (bis 60°)
Farbe: schwarz
Hinweis: auch für Teller mit Anschraubbohrung (ASB) verfügbar
ESD-Ausführung auf Anfrage

für Teller	Farbe	ESD	Extras	Artikelnummer
30	schwarz	nein	nein	05.04640.00
40	schwarz	nein	nein	05.04630.00
40	schwarz	ja	nein	05.04630.ESD
45	schwarz	nein	nein	05.04670.00
60	schwarz	nein	nein	05.04631.00
60	schwarz	nein	für Teller mit ASB	05.04631.ASB
60	schwarz	ja	nein	05.04631.ESD
80	schwarz	nein	nein	05.04633.00
80	schwarz	nein	für Teller mit ASB	05.04633.ASB
80	schwarz	ja	nein	05.04633.ESD
100	schwarz	nein	für Teller mit ASB	05.04641.ASB
120	schwarz	nein	für Teller mit ASB	05.04642.ASB

+49 (0) 911 780618-0 www.msi-montagesysteme.de msi@msi-montagesysteme.de

Stellfuß fest Zn Trapezform

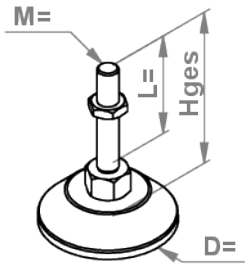

Beschreibung
Der Stellfuß fest Zn gleicht Bodenunebenheiten durch seinen neigbaren Tellerfuß aus, mit einem Neigungswinkel von max. +/- 4°.
Spindel und Fußplatte sind fest montiert.
Zur Bodenverankerung werden Klemmlaschen verwendet.
Anti-Slip-Platten verhindern Verschiebungen und schützen den Boden. Bitte bei Bedarf separat zubestellen.

Ausführungen
Material/Oberfläche:
Teller Trapezform: Zinkdruckguss (GD-Zn); pulverbeschichtet, schwarz
Gewindestange: Stahl verzinkt (St. vz.)
Weitere Varianten (Gewindegröße, Länge Gewindestange) verfügbar
Passende Anti-Slip-Platten: siehe Anti-Slip-Platten für Stellfuß fest

D (mm)	M x Hges (mm)	L Gewinde (mm)	SW (mm)	Tragkraft (kg)	Artikelnummer
60	M10 x 75	45	22	470	02.02121.00
60	M10 x 120	90	22	470	02.02130.00
60	M12 x 75	45	22	770	02.02120.00
60	M12 x 125	100	22	770	02.02125.00
80	M10 x 80	50	22	470	05.08487.00
80	M12 x 100	66	22	770	05.08489.00
80	M12 x 160	125	22	770	05.08481.00
80	M16 x 100	66	22	1450	05.08355.00
80	M16 x 160	125	22	1450	05.08486.00

+49 (0) 911 780618-0 www.msi-montagesysteme.de msi@msi-montagesysteme.de

Anti-Slip-Platte für Stellfuß fest

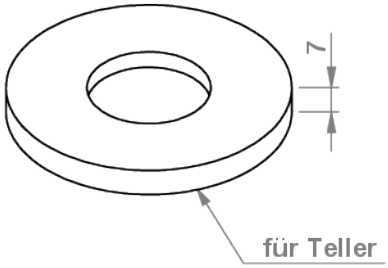

Beschreibung
Anti-Slip-Platten schützen die Stellfüße fest gegen Verrutschen auf glatten Industrieböden und dämpfen die Vibration.

Ausführungen
Material: thermoplastisches Elastomer
Eigenschaft: beständig gegen Öl und Wasser (bis 60°)
Farbe: schwarz
ESD-Ausführung auf Anfrage
Teilweise auch für Teller mit Anschraubbohrung (ASB) verfügbar

für Teller	Farbe	ESD	Extras	Artikelnummer
60	schwarz	nein	nein	05.04639.00
80	schwarz	nein	nein	05.04637.00
80	schwarz	ja	nein	05.04637.ESD
100	schwarz	nein	auch für Teller mit ASB	02.08466.00
120	schwarz	nein	auch für Teller mit ASB	05.04663.00

+49 (0) 911 780618-0 www.msi-montagesysteme.de msi@msi-montagesysteme.de

Klemmlasche für Stellfuß mit Trapezteller

Beschreibung
Die Klemmlasche umgreift den Stellfuß und verankert Maschinen oder Gestelle fest am Boden.
Sie schützt somit vor Kippen und Verschiebungen.
Die Verankerung der Lasche erfolgt über den Bodenbefestigungssatz. Sie kann nachträglich montiert und wieder gelöst werden.
Ausgelegt ist die Klemmlasche für Füße mit Trapezteller mit einem Tellerdurchmesser von 60 und 80.

Ausführungen
Material/Oberfläche: Zinkdruckguss (GD-Zn); pulverbeschichtet, schwarz

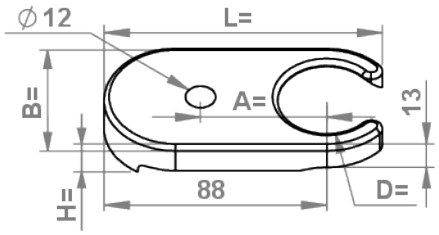

05.08563.00

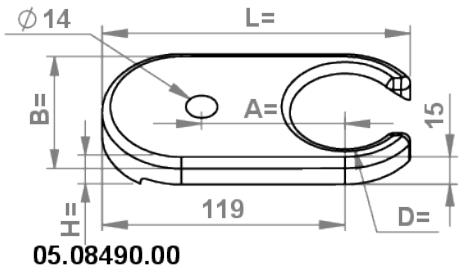

05.08490.00

D (mm)	A (mm)	B (mm)	H (mm)	L (mm)	Artrikelnummer
60	50	56	18	110	05.08563.00
80	70	76,5	20	150	05.08490.00

+49 (0) 911 780618-0 www.msi-montagesysteme.de msi@msi-montagesysteme.de

Glockenfuß Stahl (B)

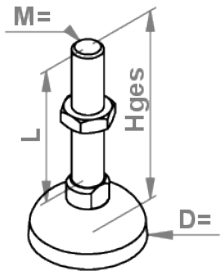

Beschreibung
Der Glockenfuß Stahl (B) gleicht Bodenunebenheiten bis zu +/- 5° aus.
Die Spindel und Fußplatte sind fest montiert.
Passende Dämpfungsringe verhindern das Verrutschen auf glatten Industrieböden und dämpfen die Vibration.

Ausführungen
Material/Oberfläche: Stahl verzinkt (St. vz.)
ESD elektrostatisch ableitend
Dämpfungsringe bitte separat dazu bestellen (s. Folgeseite)

D (mm)	M x Hges (mm)	L Gewinde (mm)	Material	ESD	Tragkraft (kg)	Artikelnummer
44	M12 x 85	59,3	St. vz.	ja	1000	05.01204.00
44	M12 x 160	134,3	St. vz.	ja	1000	05.08289.00
44	M16 x 145	118	St. vz.	ja	1000	05.01236.00
58	M12 x 85	55,5	St. vz.	ja	2000	05.01454.00
90	M16 x 85	55,5	St. vz.	ja	2000	05.01206.00
90	M16 x 145	115,5	St. vz.	ja	2000	05.01207.00
90	M16 x 200	170,5	St. vz.	ja	2000	05.08611.00

+49 (0) 911 780618-0 www.msi-montagesysteme.de msi@msi-montagesysteme.de

Dämpfungsringe für Glockenfuß Stahl (B)

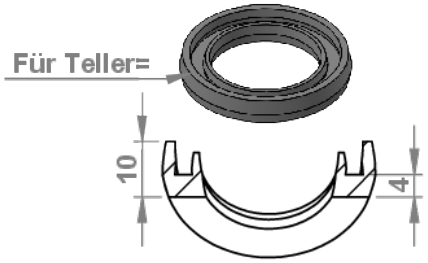

Beschreibung
Dämpfungsringe schützen die Glockenfüße Stahl (B) gegen Verrutschen auf glatten Industrieböden und dämpfen die Vibration. Sie sind für Teller mit Durchmesser D44, D58 und D90 verfügbar.

Ausführungen
Material: Polyurethan
Farben: opak und schwarz (ESD)
Eigenschaft: beständig gegen Öl und Wasser (bis 60°)

für Teller	Farbe	ESD	Artikelnummer
44	opak	nein	05.01465.00
44	schwarz	ja	05.01465.ESD
58	opak	nein	05.01466.00
58	schwarz	ja	05.01466.ESD
90	opak	nein	05.01467.00
90	schwarz	ja	05.01467.ESD

+49 (0) 911 780618-0 www.msi-montagesysteme.de msi@msi-montagesysteme.de

Teller PA für Gelenkstellfuß Kugel 15

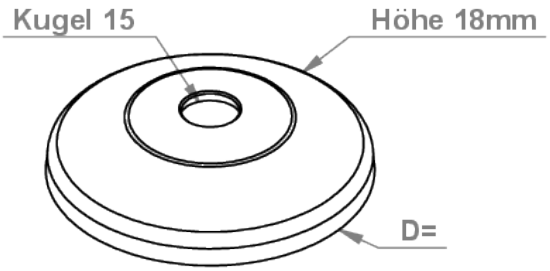

Beschreibung
Der Teller PA für Gewindestangen mit Kugel 15 ist für Gelenkstellüße zum Ausgleich von Bodenunebenheiten geeignet.
Der Neigungsausgleich findet über die Kugel und die Kugelpfanne der Gewindestange statt, mit einem Neigungswinkel von max. +/- 20°.
Teller mit Anschraubbohrung (ASB) können zusätzlich am Boden verankert werden.

Ausführungen
Material/Oberlfäche: PA glaskugelverstärkt; schwarz
ESD-Ausführungen und weitere Farben auf Anfrage

Hinweis
Passende Gewindestangen: siehe Gewindestangen Kugel 15
Passende Anti-Slip-Platte: siehe Anti-Slip-Platten für Gelenkstellfüße Kugel 15

D (mm)	Tragkraft (kg)	Extras	Farbe	ESD	Artikelnummer
30	500		schwarz	nein	05.08612.00
30	500		RAL 7042	nein	05.08612.40
40	900		schwarz	nein	05.08760.00
40	900		RAL 7042	nein	05.08760.40
45	900		schwarz	nein	05.08614.00
50	900		schwarz	nein	05.08615.00
60	900		schwarz	nein	05.08616.00
60	900		RAL 7042	nein	05.08616.40
80	900		schwarz	nein	05.08617.00
80	900		RAL 7042	nein	05.08617.40
80	900	mit ASB	schwarz	nein	02.02022.00
100	900		schwarz	nein	05.08618.00
100	900	mit ASB	schwarz	nein	02.02025.00
120	900	mit ASB	schwarz	nein	02.02021.00

+49 (0) 911 780618-0 www.msi-montagesysteme.de msi@msi-montagesysteme.de

Teller PA mit Ausleger für Gelenkstellfuß Kugel 15

Beschreibung
Der Teller PA mit Ausleger ist passend für Gewindestangen mit Kugel 15 und gleicht Bodenunebenheiten aus.
Der Neigungsausgleich findet über die Kugel und die Kugelpfanne der Gewindestange statt, mit einem Neigungswinkel von max. +/- 20°.
Über die Anschraubbohrung (ASB) im Ausleger wird der Teller am Boden befestigt.

Ausführungen
Material/Farbe: PA; schwarz

Hinweis
Passende Gewindestangen: siehe Gewindestangen Kugel 15
Passende Anti-Slip-Platte: siehe Anti-Slip-Platten für Gelenkstellfüße

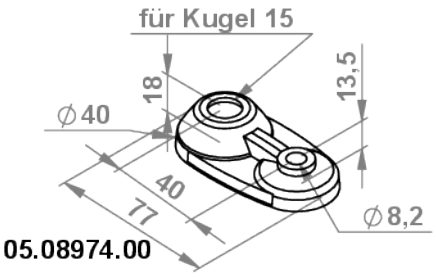

05.08974.00

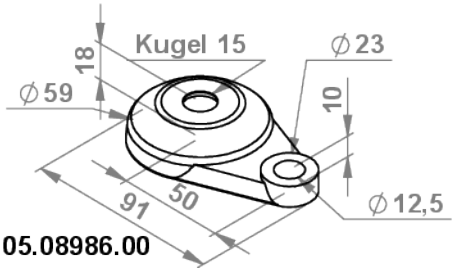

05.08986.00

D (mm)	Tragkraft (kg)	Material	Farbe	für Gewindestange	Artikelnummer
40	600	PA	schwarz	Kugel 15	05.08974.00
60	900	PA	schwarz	Kugel 15	05.08986.00
80	1000	PA	schwarz	Kugel 15	05.08987.00

+49 (0) 911 780618-0 www.msi-montagesysteme.de msi@msi-montagesysteme.de

Teller Zn für Gelenkstellfuß Kugel 15

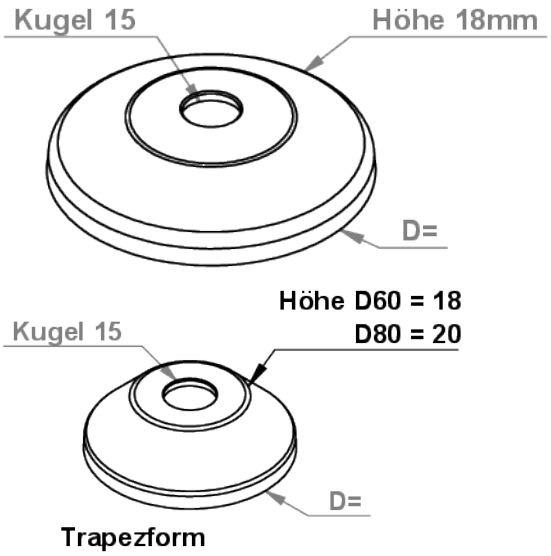

Beschreibung
Der Teller Zinkdruckguss (GD-Zn) für Gewindestangen mit Kugel 15 ist für Gelenkstellfüße zum Ausgleich von Bodenunebenheiten geeignet.
Der Neigungsausgleich findet über die Kugel und die Kugelpfanne der Gewindestange statt, mit einem Neigungswinkel von max. +/- 20°.

Ausführungen
Material: Zinkdruckguss (GD-Zn)
Oberfläche: pulverbeschichtet, schwarz

Hinweis
Passende Gewindestangen: siehe Gewindestangen Kugel 15
Passende Anti-Slip-Platte: siehe Anti-Slip-Platten für Gelenkstellfüße

D (mm)	Tragkraft (kg)	Material	Oberfläche	Farbe	Extras	Artikelnummer
30	2000	GD-Zn	pulverbeschichtet	schwarz		05.08732.00
40	3000	GD-Zn	pulverbeschichtet	schwarz		05.08731.00
45	3000	GD-Zn	pulverbeschichtet	schwarz		02.02108.00
50	3000	GD-Zn	pulverbeschichtet	schwarz		05.08736.00
60	3000	GD-Zn	pulverbeschichtet	schwarz		05.08737.00
60	2500	GD-Zn	pulverbeschichtet	schwarz	Trapezform	05.08733.00
80	3000	GD-Zn	pulverbeschichtet	schwarz		05.538678.00
80	3000	GD-Zn	pulverbeschichtet	schwarz	Trapezform	05.08734.00
100	3500	GD-Zn	pulverbeschichtet	schwarz		02.02086.00
120	3500	GD-Zn	pulverbeschichtet	schwarz		05.08607.00

+49 (0) 911 780618-0 www.msi-montagesysteme.de msi@msi-montagesysteme.de

Teller Zn ASB für Gelenkstellfuß Kugel 15

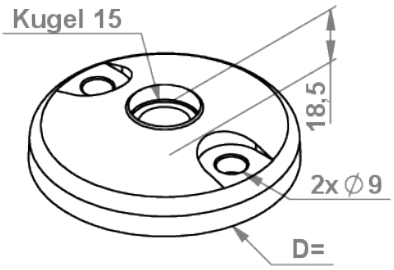

Beschreibung
Der Teller Zinkdruckguss (GD-Zn) mit Anschraubbohrungen ist passend für Gewindestangen mit Kugel 15 und gleicht Bodenunebenheiten aus. Der Neigungsausgleich findet über die Kugel und die Kugelpfanne der Gewindestange statt, mit einem Neigungswinkel von max +/- 20°.
Über die Anschraubbohrungen (ASB) wird der Teller am Boden befestigt.

Ausführungen
Material: Zinkdruckguss (GD-Zn)
Oberfläche: pulverbeschichtet, schwarz

Hinweis
Passende Gewindestangen: siehe Gewindestangen Kugel 15
Passende Anti-Slip-Platte: siehe Anti-Slip-Platten für Gelenkstellfüße

D (mm)	Tragkraft (kg)	Material	Farbe	ESD	Artikelnummer
60	3000	GD-Zn	schwarz	nein	02.02096.00
80	3000	GD-Zn	schwarz	nein	02.02090.00
100	3500	GD-Zn	schwarz	nein	05.08627.00
120	3500	GD-Zn	schwarz	nein	05.08628.00
120	3500	GD-Zn	schwarz	nein	05.08560.00

+49 (0) 911 780618-0 www.msi-montagesysteme.de msi@msi-montagesysteme.de

Teller Zn mit Ausleger für Gelenkstellfuß Kugel 15

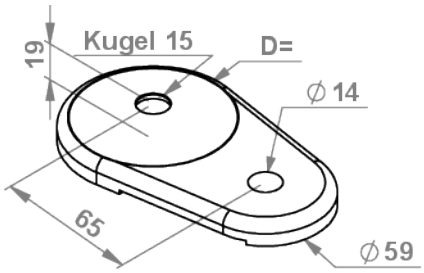

Beschreibung
Der Teller Zinkdruckguss mit Ausleger ist passend für Gewindestangen mit Kugel 15 und gleicht Bodenunebenheiten aus.
Der Neigungsausgleich findet über die Kugel und die Kugelpfanne der Gewindestange statt, mit einem Neigungswinkel von max. +/- 20°.
Über die Anschraubbohrungen (ASB) im Ausleger kann der Teller am Boden befestigt werden.

Ausführungen
Material: Zinkdruckguss (GD-Zn)
Oberfläche: pulverbeschichtet, schwarz

Hinweis
passende Gewindestangen: siehe Gewindestangen Kugel 15

D (mm)	Tragkraft (kg)	Material	Farbe	für Gewindestange	Artikelnummer
80	3000	GD-Zn	schwarz	Kugel 15	05.08630.00

+49 (0) 911 780618-0 www.msi-montagesysteme.de msi@msi-montagesysteme.de

Gewindestangen für Teller Kugel 15

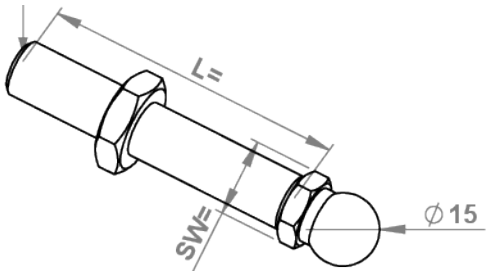

Beschreibung
Die Gewindestangen für Gelenkstellfüße Teller Kugel 15 werden inklusive Mutter geliefert.
Schwenkbereich: +/- 20 °

Ausführungen
Material/Oberfläche: Stahl verzinkt (St. vz.)
Weitere Varianten (Gewindegröße, Länge Gewindestange) verfügbar
In Edelstahl (VA) auf Anfrage

M x L (mm)	Material	Tragkraft (kg)	SW (mm)	Artikelnummer
M8 x 40	St. vz.	350	14	02.04650.00
M8 x 60	St. vz.	350	14	02.04651.00
M8 x 80	St. vz.	350	14	02.02023.00
M10 x 45	St. vz.	470	14	02.02030.00
M10 x 70	St. vz.	470	14	02.02033.00
M10 x 125	St. vz.	470	14	02.02181.00
M12 x 66	St. vz.	770	14	02.02026.00
M12 x 66	VA	770	14	02.02026.50
M12 x 100	St. vz.	770	14	02.02027.00
M12 x 125	St. vz.	770	14	02.02028.00
M12 x 150	St. vz.	770	14	02.02179.00
M16 x 66	St. vz.	1450	17	02.02034.00
M16 x 100	St. vz.	1450	17	02.02029.00
M16 x 100	VA	1450	17	02.02029.50
M16 x 115	St. vz.	1450	17	05.08761.00
M16 x 125	St. vz.	1450	17	05.08975.00
M16 x 150	St. vz.	1450	17	02.02091.00
M16 x 150	VA	1450	17	02.02091.50
M16 x 200	St. vz.	1450	17	02.02020.00
M20 x 100	St. vz.	2430	22	05.08632.00
M20 x 150	St. vz.	2430	22	02.02087.00
M20 x 200	St. vz.	2430	22	02.02082.00
M24 x 100	St. vz.	3610	24	02.02088.00
M24 x 125	St. vz.	3610	24	02.02081.00
M24 x 200	St. vz.	3610	24	02.02089.00

+49 (0) 911 780618-0 www.msi-montagesysteme.de msi@msi-montagesysteme.de

Teller PA für Gelenkstellfuß Kugel 22

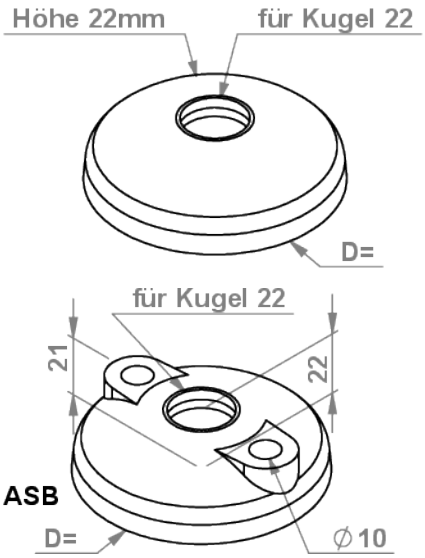

Beschreibung
Der Teller PA für Gewindestangen mit Kugel 22 ist für Gelenkstellfüße zum Ausgleich von Bodenunebenheiten geeignet.
Der Neigungsausgleich findet über die Kugel und die Kugelpfanne der Gewindestange statt, mit einem Neigungswinkel von max. +/- 20°.
Teller mit Anschraubbohrung (ASB) können zusätzlich am Boden verankert werden.

Ausführungen
Material/Oberlfäche: PA glaskugelverstärkt; schwarz
ESD-Ausführungen und weitere Farben auf Anfrage

Hinweis
Passende Gewindestangen: siehe Gewindestangen Kugel 15
Passende Anti-Slip-Platte: siehe Anti-Slip-Platten für Gelenkstellfüße Kugel 22

D (mm)	Tragkraft (kg)	Extras	Farbe	ESD	Artikelnummer
60	900		schwarz	nein	02.02036.00
80	900		schwarz	nein	02.02032.00
80	900	ASB	schwarz	nein	02.02038.00
100	900		schwarz	nein	02.02037.00
100	900	ASB	schwarz	nein	02.02045.00

+49 (0) 911 780618-0 www.msi-montagesysteme.de msi@msi-montagesysteme.de

Teller PA für Schwerlast Gelenkstellfuß Kugel 22

Beschreibung
Der Teller PA Kugel 22 für Schwerlast-Gelenkstellfüße ist für schwere Maschinen gedacht.
Der Neigungsausgleich findet über die Kugel und die Kugelpfanne der Gewindestange statt, mit einem Neigungswinkel von max. +/- 20°.
Über die Anschraubbohrung (ASB) wird der Teller am Boden verankert.

Ausführungen
Material/Oberfläche: PA glaskugelverstärkt; schwarz
Passende Gewindestangen: siehe Gewindestangen Kugel 22
Passende Anti-Slip-Platte: siehe Anti-Slip-Platten für Gelenkstellfüße Kugel 22

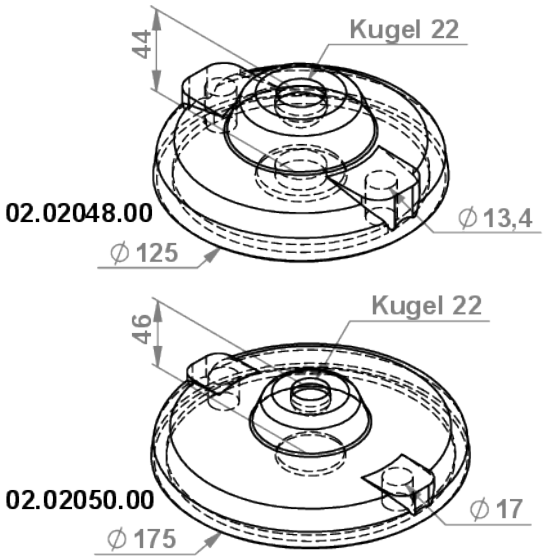

D (mm)	Tragkraft (kg)	Extras	Farbe	ESD	Artikelnummer
125	1800	ASB	schwarz	nein	02.02048.00
175	2500	ASB	schwarz	nein	02.02050.00

+49 (0) 911 780618-0 www.msi-montagesysteme.de msi@msi-montagesysteme.de

Gewindestangen für Teller Kugel 22

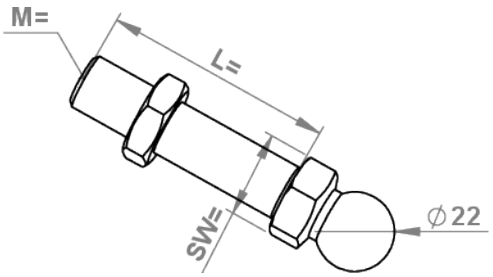

Beschreibung
Die Gewindestangen für Gelenkstellfüße Teller Kugel 22 werden inklusive Mutter geliefert.
Schwenkbereich: +/- 20 °

Ausführungen
Material/Oberfläche: Stahl verzinkt (St. vz.)
Weitere Varianten (Gewindegröße, Länge Gewindestange) verfügbar
In Edelstahl (VA) auf Anfrage

M x L (mm)	Material	Tragkraft (kg)	SW (mm)	Artikelnummer
M16 x 66	St. vz.	1450	22	02.02051.00
M16 x 100	St. vz.	1450	22	02.02053.00
M16 x 150	St. vz.	1450	22	02.02054.00
M20 x 100	St. vz.	2430	22	02.02056.00
M20 x 150	St. vz.	2430	22	02.02057.00
M20 x 250	St. vz.	2430	22	02.02058.00
M24 x 100	St. vz.	3610	24	02.02061.00
M24 x 150	St. vz.	3610	24	02.02062.00
M30 x 100	St. vz.	5770	24	02.02066.00
M30 x 150	St. vz.	5770	24	02.02067.00
M30 x 200	St. vz.	5770	24	02.02068.00
M30 x 250	St. vz.	5770	24	02.02069.00

+49 (0) 911 780618-0 www.msi-montagesysteme.de msi@msi-montagesysteme.de

Teller PA für feste Stellfüße

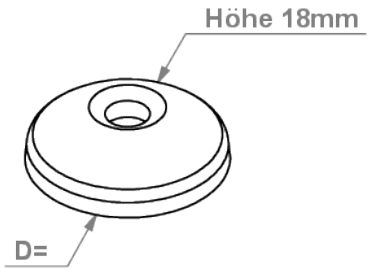

Beschreibung
Der Teller PA für feste Stellfüße ist zum Ausgleich von Bodenunebenheiten geeignet.
Der Neigungsausgleich findet über die Kugel und die Kugelpfanne der Gewindestange statt, mit einem Neigungswinkel von max. +/- 4°.

Ausführungen
Material/Oberlfäche: PA glaskugelverstärkt; schwarz
ESD-Ausführungen und weitere Farben auf Anfrage

Hinweis
Passende Gewindestangen: siehe Gewindestangen fest
Passende Anti-Slip-Platte: siehe Anti-Slip-Platten für feste Stellfüße

D (mm)	Tragkraft (kg)	Material	Farbe	ESD	Artikelnummer
50	1200	PA	schwarz	nein	02.02104.00
60	1200	PA	schwarz	nein	05.08738.00
80	1200	PA	schwarz	nein	05.08739.00
100	1200	PA	schwarz	nein	05.08723.00

+49 (0) 911 780618-0 www.msi-montagesysteme.de msi@msi-montagesysteme.de

Teller Zn für feste Stellfüße

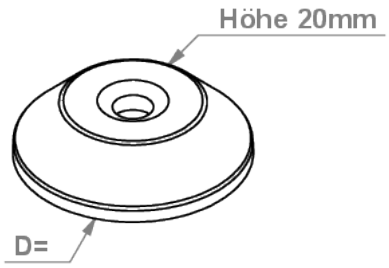

Beschreibung
Der Teller Zn für feste Stellfüße ist zum Ausgleich von Bodenunebenheiten geeignet.
Der Neigungsausgleich findet über die Kugel und die Kugelpfanne der Gewindestange statt, mit einem Neigungswinkel von max. +/- 4°.
Die Teller sind meist mit und ohne Anschraubbohrungen (ASB) verfübgar.
Über die Anschraubbohrungen wird der Teller am Boden befestigt.

Ausführungen
Material/Oberlfäche: PA glaskugelverstärkt; schwarz
ESD-Ausführungen und weitere Farben auf Anfrage

Hinweis
Passende Gewindestangen: siehe Gewindestangen fest
Passende Anti-Slip-Platte: siehe Anti-Slip-Platten für feste Stellfüße

D (mm)	Tragkraft (kg)	Material	Farbe	Extras	Artikelnummer
40	2000	GD-Zn	schwarz	nein	02.02103.00
45	2500	GD-Zn	schwarz	nein	05.08742.00
50	2500	GD-Zn	schwarz	nein	05.08743.00
60	3500	GD-Zn	schwarz	nein	05.08744.00
60	3000	GD-Zn	schwarz	mit ASB	02.02380.00
60	2500	GD-Zn	schwarz	Trapezform	05.08479.00
80	3500	GD-Zn	schwarz	nein	05.08745.00
80	3500	GD-Zn	schwarz	mit ASB	02.02381.00
80	3000	GD-Zn	schwarz	Trapezform	05.08753.00
100	3500	GD-Zn	schwarz	nein	05.08747.00
100	3500	GD-Zn	schwarz	mit ASB	02.02382.00
120	3500	GD-Zn	schwarz	nein	05.08477.00
120	3500	GD-Zn	schwarz	mit ASB	02.02383.00

+49 (0) 911 780618-0 www.msi-montagesysteme.de msi@msi-montagesysteme.de

Gewindestangen für Teller Stellfuß fest

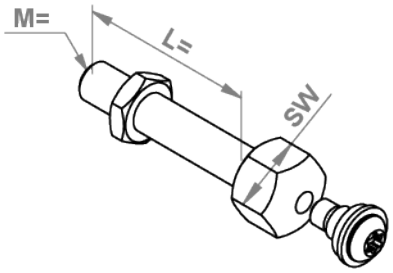

Beschreibung
Die Gewindestangen für Teller Stellfuß fest werden inklusive Mutter und Montagesatz geliefert.
Schwenkbereich: +/- 4 °

Ausführungen
Material/Oberfläche: Stahl verzinkt (St. vz.)
Weitere Varianten (Gewindegröße, Länge Gewindestange) verfügbar
In Edelstahl (VA) auf Anfrage

M x L (mm)	Material	Tragkraft (kg)	SW (mm)	Artikelnummer
M12 x 66	St. vz.	770	22	02.08730.00
M12 x 100	St. vz.	770	22	02.08731.00
M12 x 125	St. vz.	770	22	02.08732.00
M16 x 66	St. vz.	1450	22	02.08733.00
M16 x 100	St. vz.	1450	22	02.08734.00
M16 x 150	St. vz.	1450	22	02.08735.00
M20 x 100	St. vz.	2430	22	02.08736.00
M20 x 150	St. vz.	2430	22	02.08737.00
M30 x 100	St. vz.	5770	24	02.08738.00
M30 x 200	St. vz.	5770	24	02.02035.00

+49 (0) 911 780618-0 www.msi-montagesysteme.de msi@msi-montagesysteme.de

Bodenwinkel 6 (I)

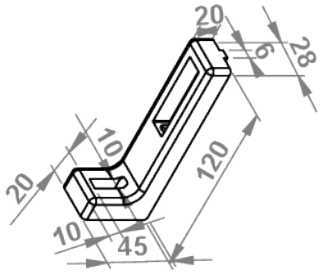

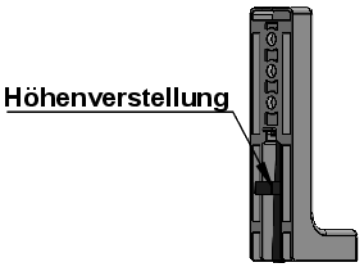

Beschreibung
Bodenwinkel sorgen für eine feste Verbindung von Aluminiumprofilen mit dem Boden.
Sie werden in den Nuten des Profiles verschraubt und können über Bodendübel im Boden verankert werden.
Bodenwinkel mit Höhenverstellung ermöglichen einen einfachen Ausgleich von Bodenunebenheiten. Dies erfolgt durch Drehen der Einstellschraube.
Die gewünschte Höhe wird über die seitliche Befestigungsschraube fixiert.

Ausführungen
Material Bodewinkel: Zinkdruckguss (GD-Zn)
Oberfläche: blank, pulverbeschichtet
Farbe: schwarz, alufarbig
Befestigungsschraube: Stahl verzinkt (St. vz.)

Höhe (mm)	Breite (mm)	Oberfläche	Farbe	Höhenverstellung	Artikelnummer
120	28	blank		nein	05.02222.00
120	28	blank		ja	05.02223.00
120	28	pulverbeschichtet	schwarz	nein	05.02222.10
120	28	pulverbeschichtet	schwarz	ja	05.02223.10
120	28	pulverbeschichtet	alufarbig	nein	05.02222.20
120	28	pulverbeschichtet	alufarbig	ja	05.02223.20

+49 (0) 911 780618-0 www.msi-montagesysteme.de msi@msi-montagesysteme.de

Bodenwinkel 8 (I)

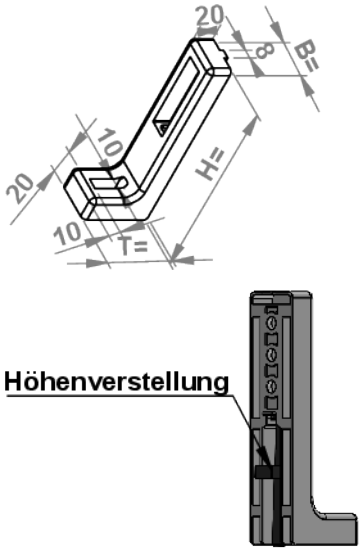

Beschreibung
Bodenwinkel sorgen für eine feste Verbindung von Aluminiumprofilen mit dem Boden.
Sie werden in den Nuten des Profiles verschraubt und können über Bodendübel im Boden verankert werden.
Bodenwinkel mit Höhenverstellung ermöglichen einen einfachen Ausgleich von Bodenunebenheiten. Dies erfolgt durch Drehen der Einstellschraube.
Die gewünschte Höhe wird über die seitliche Befestigungsschraube fixiert.

Ausführungen
Material Bodewinkel: Zinkdruckguss (GD-Zn)
Oberfläche: blank, pulverbeschichtet
Farbe: schwarz, alufarbig
Befestigungsschraube: Stahl verzinkt (St. vz.)

Höhe (mm)	Breite (mm)	Tiefe (mm)	Oberfläche	Farbe	Höhenverstellung	Artikelnummer
120	28	45	blank		nein	05.02225.00
120	28	45	blank		ja	05.02226.00
120	28	45	pulverbeschichtet	schwarz	nein	05.02225.10
120	28	45	pulverbeschichtet	schwarz	ja	05.02226.10
160	38	60	blank		nein	05.02227.00
160	38	60	blank		ja	05.02228.00
160	38	60	pulverbeschichtet	schwarz	nein	05.02227.10
160	38	60	pulverbeschichtet	schwarz	ja	05.02228.10
160	38	60	pulverbeschichtet	alufarbig	nein	05.02227.20
160	38	60	pulverbeschichtet	alufarbig	ja	05.02228.20

+49 (0) 911 780618-0 www.msi-montagesysteme.de msi@msi-montagesysteme.de

Bodenwinkel 10 (B)

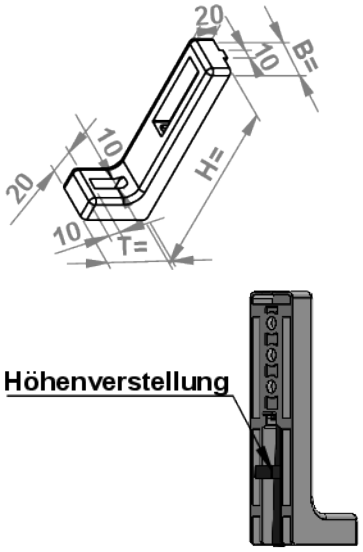

Beschreibung
Bodenwinkel sorgen für eine feste Verbindung von Aluminiumprofilen mit dem Boden.
Sie werden in den Nuten des Profiles verschraubt und können über Bodendübel im Boden verankert werden.
Bodenwinkel mit Höhenverstellung ermöglichen einen einfachen Ausgleich von Bodenunebenheiten. Dies erfolgt durch Drehen der Einstellschraube.
Die gewünschte Höhe wird über die seitliche Befestigungsschraube fixiert.

Ausführungen
Material Bodewinkel: Zinkdruckguss (GD-Zn)
Oberfläche: blank, pulverbeschichtet
Farbe: schwarz, alufarbig
Befestigungsschraube: Stahl verzinkt (St. vz.)

Höhe (mm)	Breite (mm)	Tiefe (mm)	Oberfläche	Farbe	Höhenverstellung	Artikelnummer
120	28	45	blank		nein	05.02199.00
120	28	45	pulverbeschichtet	schwarz	nein	05.02199.10
120	28	45	pulverbeschichtet	schwarz	ja	05.02221.10
160	38	60	blank		nein	05.02229.00
160	38	60	blank		ja	05.02230.00
160	38	60	pulverbeschichtet	schwarz	nein	05.02229.10
160	38	60	pulverbeschichtet	schwarz	ja	05.02230.10

+49 (0) 911 780618-0 www.msi-montagesysteme.de msi@msi-montagesysteme.de

Fundamentwinkel Stahl

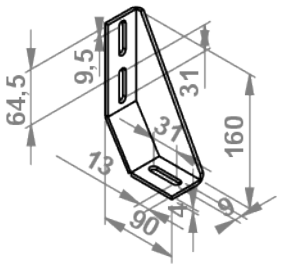

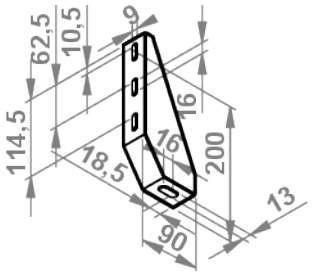

Beschreibung
Fundamentwinkel dienen zum Befestigen und Sichern von Gestellen am Boden. Das Bohrloch für den Bodendübel kann ohne Entfernen des Fundamentwinkels gesetzt werden.
Für die Befestigung am Profil ist keine Profilbearbeitung erforderlich.

Ausführungen
Marterial: Stahl (St.)
Oberfläche: verzinkt (vz.) oder pulverbeschichtet, schwarz

Höhe (mm)	Oberfläche	Farbe	Artikelnummer
160	verzinkt		05.09874.00
160	pulverbeschichtet	schwarz	05.09874.sch
200	verzinkt		05.01174.00
200	pulverbeschichtet	schwarz	05.01174.sch

+49 (0) 911 780618-0 www.msi-montagesysteme.de msi@msi-montagesysteme.de

Fundamentwinkel Al 6 (I)

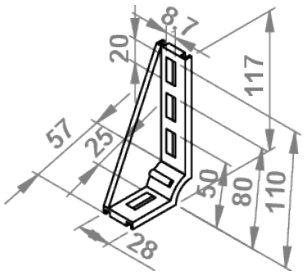

Abdeckkappe



Beschreibung
Fundamentwinkel Al dienen zum Befestigen und Sichern von Gestellen am Boden oder an Flächenelementen.
Zusätzlich können die Fundamentwinkel Al auch zur rechtwinkligen Verbindung von zwei Aluminiumprofilen eingesetzt werden.
Über eine Winkelabdeckkappe (WAK) kann der Winkel verschlossen und damit Verschmutzung vermieden werden.

Ausführungen
Material/Oberfläche:
Winkel: Aluminiumdruckguss (GD-Al); blank
Winkelabdeckkappe (WAK): PA; schwarz

Maße	Material	Oberfläche	Farbe	Extras	Artikelnummer
30 x 120	GD-Al	blank		nein	05.08777.00
	PA		schwarz	Abdeckkappe WAK	05.08777.A0

+49 (0) 911 780618-0 www.msi-montagesysteme.de msi@msi-montagesysteme.de

Fundamentwinkel Al 8 (B)

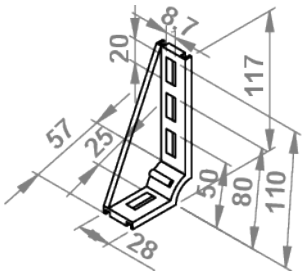

Abdeckkappe



Beschreibung
Fundamentwinkel Al dienen zum Befestigen und Sichern von Gestellen am Boden oder an Flächenelementen.
Zusätzlich können die Fundamentwinkel Al auch zur rechtwinkligen Verbindung von zwei Aluminiumprofilen eingesetzt werden.
Über eine Winkelabdeckkappe (WAK) kann der Winkel verschlossen und damit Verschmutzung vermieden werden.

Ausführungen
Material/Oberfläche:
Winkel: Aluminiumdruckguss (GD-Al); blank
Winkelabdeckkappe (WAK): PA; schwarz

Maße	Material	Oberfläche	Farbe	Extras	Artikelnummer
30 x 120	GD-Al	blank		nein	05.08798.00
	PA		schwarz	Abdeckkappe WAK	05.08798.A0

+49 (0) 911 780618-0 www.msi-montagesysteme.de msi@msi-montagesysteme.de

Fundamentwinkel Al 10 (B)

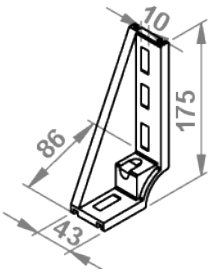

Beschreibung
Fundamentwinkel Al dienen zum Befestigen und Sichern von Gestellen am Boden oder an Flächenelementen.
Zusätzlich können die Fundamentwinkel Al auch zur rechtwinkligen Verbindung von zwei Aluminiumprofilen eingesetzt werden.

Ausführungen
Material/Oberfläche:
Winkel: Aluminiumdruckguss (GD-Al); blank

Maße	Material	Oberfläche	Farbe	Extras	Artikelnummer
45 x 180	GD-Al	blank		nein	05.08796.00

+49 (0) 911 780618-0 www.msi-montagesysteme.de msi@msi-montagesysteme.de

Stellfuß 8 (I) 240x160

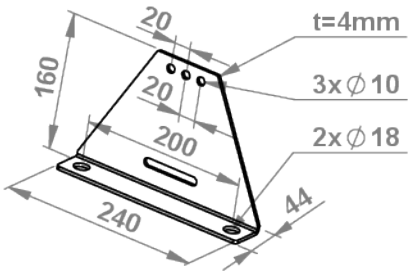

Beschreibung
Der Stellfuß 8 (I) 240x160 ist für eine robuste Bodenbefestigung der Ständerprofile von Schutz- und Trennwänden gedacht.
Er wird bei Profilen ab einem Querschnitt 40x80 oder größer eingesetzt.
Die Montage erfolgt über die Verschraubung in der seitlichen Profilnut.
Für eine sichere Befestigung am Boden empfehlen wir Bodenanker M12x150 zu verwenden.

Ausführungen
Material/Oberfläche: Stahl; schwarz pulverbeschichtet

Stellfuß	Material	Oberfläche	Farbe	Artikelnummer
240x160	Stahl	pulverbeschichtet	schwarz	05.49247.00

+49 (0) 911 780618-0 www.msi-montagesysteme.de msi@msi-montagesysteme.de

Stellfußsockel 8 (I)

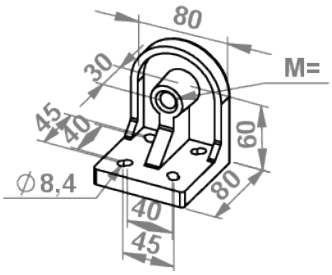

Beschreibung
Stellfußsockel werden seitlich am Profilrahmen angebracht und dienen zur höhenverstellbaren Montage von Stellfüßen D80.
Auf diese Weise können Anlagen mit geringen Abstand zum Boden, aber dennoch höhenverstellbar, aufgestellt werden.

Ausführungen
Material: Aluminiumdruckguss (GD-Al)
Oberfläche: pulverbeschichtet
Farbe: alufarbig

Gewinde	Material	Oberfläche	Farbe	Artikelnummer
M12	GD-Al	pulverbeschichtet	alufarbig	05.61202.00
M16	GD-Al	pulverbeschichtet	alufarbig	05.61201.00

+49 (0) 911 780618-0 www.msi-montagesysteme.de msi@msi-montagesysteme.de

Pfostenkonsole

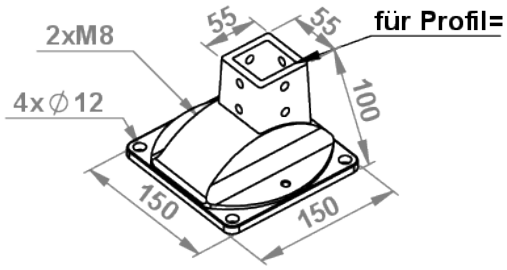

Beschreibung
Die Pfostenkonsole dient zur Aufnahme von Aluminiumprofilen, um Pfosten für Einhausungen oder Trennwände zu setzen.
Sie ist für die Profile 40x40 und 45x45 verfügbar.

Ausführungen
Material/Oberfläche: Aluminiumdruckguss (GD-Al); blank

für Profil	Material	Oberfläche	Artikelnummer
40 x 40	GD-Al	blank	05.04000.00
45 x 45	GD-Al	blank	05.04001.00

+49 (0) 911 780618-0 www.msi-montagesysteme.de msi@msi-montagesysteme.de

Fußkonsole 10 (B) - 120 x 120

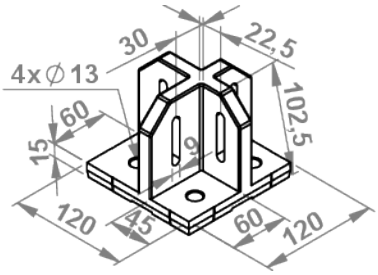

Beschreibung
Die Fußkonsole 10 (B) - 120x120 dient zur Aufnahme von Aluminiumprofilen 45x45, 45x60 und 60x60, um Pfosten für Einhausungen oder Trennwände zu setzen.

Ausführungen
Material/Oberfläche: Aluminiumdruckguss (GD-Al); blank

für Profil	Material	Oberfläche	Artikelnummer
45 x 45, 45 x 60, 60 x 60	GD-Al	blank	05.08993.00

+49 (0) 911 780618-0 www.msi-montagesysteme.de msi@msi-montagesysteme.de

Fußkonsole Stahl

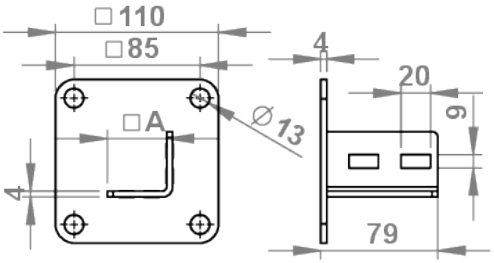

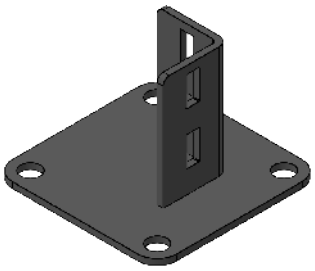

Beschreibung
Die Fußkonsole Stahl dient zum Bau von Stützen für Trenn- und Schutzwände.

Ausführungen
Material/Oberfläche: St.vz.

passende Befestigung
Nut10 (B): Hammerschraube M8x20 mit Flansch, 05.11051.05
Nut 8 (I): Hammerschraube M8x20 mit Flansch, 05.01051.05
Bodenbefestigungssätze

für Pfosten	Artikelnummer
40 x 40	05.542667.00
45 x 45	05.01756.00

+49 (0) 911 780618-0 www.msi-montagesysteme.de msi@msi-montagesysteme.de

Pfostenplatte

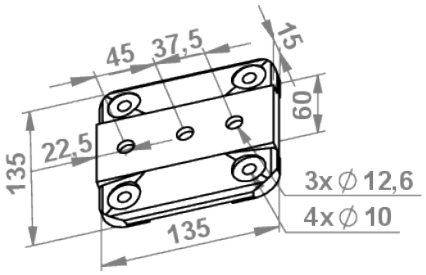

Beschreibung
Die Pfostenplatte dient zur Aufnahme von Aluminiumprofilen, um Pfosten für Einhausungen oder Trennwände zu setzen. Die Platte 135x135 ist ausgelegt für die Querschnitte 45x45, 45x60 und 60x60.

Ausführungen
Material: Aluminiumdruckguss (GD-Al)
Oberfläche: blank

für Profil	Material	Oberfläche	Artikelnummer
45x45, 45x60, 60x60	GD-Al	blank	05.00730.00

+49 (0) 911 780618-0 www.msi-montagesysteme.de msi@msi-montagesysteme.de

Bodenbefestigungs- /Stabilisierungsplatte 8 (I)

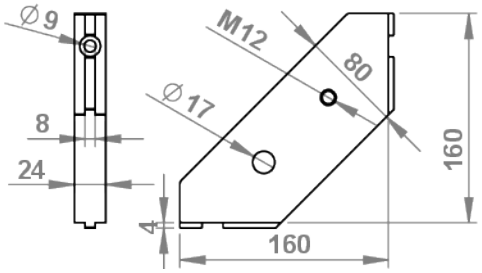

Beschreibung
Die Bodenbefestigungsplatte 8 (I) versteift den Rahmen von Gestellen/Einhausungen und wird diagonal in den Ecken zweier Profile verschraubt.
Über die Befestigungsbohrung kann der Rahmen im Boden verankert und über eine Stellschraube M12 zusätzlich stabilisiert werden.

Ausführungen
Material: Aluminiumdruckguss (GD-Al)
Oberfläche: pulverbeschichtet, schwarz
Befestigung: Stahl verzinkt (St. vz.)
Set inkl. Befestigung in den Profilecken
mögliche Bodenverankerungen: siehe Bodenbefestigungen, bitte separat zubestellen (s. Folgeseite)

Kraft F max	Material	Oberfläche	Farbe	Extras	Artikelnummer
10.000 N	GD-Al	pulverbeschichtet	schwarz	nein	05.38812.00
10.000 N	GD-Al	pulverbeschichtet	schwarz	Set	05.38812.05

+49 (0) 911 780618-0 www.msi-montagesysteme.de msi@msi-montagesysteme.de

Bodenplatte 8 (I)

Beschreibung
Die großen Bodenplatten 8 (I) 160 und 280 dienen zur Befestigung von vertikalen Ständerprofilen.
Sie verfügen über ein versetztes Nutenraster auf Vorder- und Rückseite. Auf diese Weise lassen sich unterschiedliche große Ständerprofile optimal anschrauben.
Bei der Bodenplatte 160 liegen Gewindestifte M10x30 für die Nivellierung von Bodenunebenheiten bei.

Set Bodenplatte 160
1x Grundplatte Al 28x160
2x Abdeckkappe 28x160
3x Gewindestifte DIN 915-M10x30, St, vz.
3x Bodenbefestigungssätze 10x135, St.vz.

Set Bodenplatte 280
1x Grundplatte Al 28x160
2x Abdeckkappe 28x160

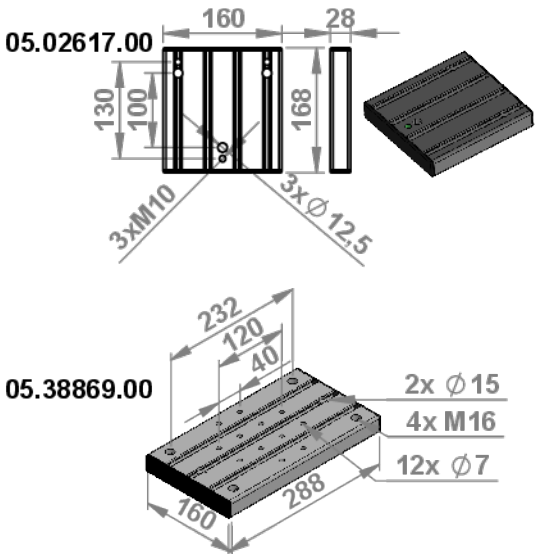

Bezeichnung	B (mm)	L (mm)	H (mm)	Extras	Artikelnummer
Bodenplatte 160	160	168	28	Set	05.02617.00
Bodenplatte 280	160	288	28	Set	05.38869.00

+49 (0) 911 780618-0 www.msi-montagesysteme.de msi@msi-montagesysteme.de

Bodenbefestigungssatz

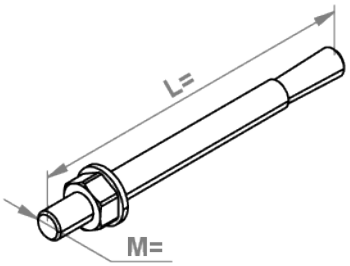

Beschreibung
Der Bodenbefestigungssatz verankert Bodenwinkel oder Bodenplatten fest im Boden und ist in verschiedenen Gewinden und Längen erhältlich.

Ausführungen
Material: Stahl verzinkt (St. vz.)
weitere Gewinde und Längen auf Anfrage

Maße	Material	Artikelnummer
M8 x 80	St. vz.	05.08476.00
M8 x 95	St. vz.	05.08471.00
M10 x 95	St. vz.	05.08456.00
M10 x 125	St. vz.	05.08472.00
M12 x 150	St. vz.	05.48583.00

+49 (0) 911 780618-0 www.msi-montagesysteme.de msi@msi-montagesysteme.de

Höhenversteller

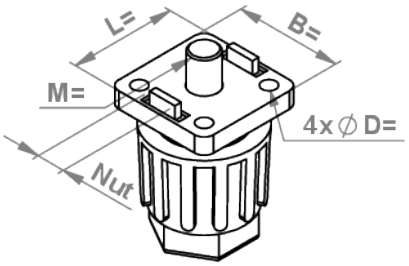

Beschreibung
Der Höhenversteller ist ein Stellfuß aus Kunststoff und für Tische und leichte Vorrichtungen geeignet.
Für die Höhenverstellung ist kein Werkzeug erforderlich, sondern erfolgt über das Drehen des unteren Fußteils.

Ausführungen
Material/Oberfläche:
Gehäuse: PA, glasfaserverstärkt (PA-GF)
Mechanik: Stahl verzinkt (St. vz.)
Farbe: schwarz

L x B (mm)	Nut	Verstellbereich	Gewinde	4 x Ø D (mm)	Artikelnummer
30 x 30	6 (I)	35 - 50	M6	4,3	05.01463.00
30 x 30	8 (B)	35 - 50	M8	4,3	05.01468.00
40 x 40	8 (I)	45 - 65	M8	6,5	05.01464.00

+49 (0) 911 780618-0 www.msi-montagesysteme.de msi@msi-montagesysteme.de

Rolle D50 Rückenloch

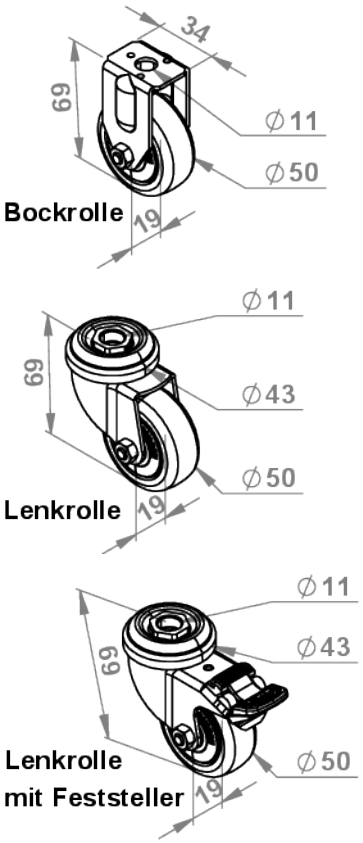

Beschreibung
Die Rolle D50 mit Rückenloch ist als Lenkrolle mit und ohne Feststeller, sowie als Bockrolle erhältlich.
Die Montage kann stirnseitig oder auf der Nutseite erfolgen. In beiden Fällen kommt bei Rollen mit Rückenloch eine Fußplatte zum Einsatz (siehe Transportfußplatten).
Alle Ausführungen sind auch in elektrisch leitfähiger Version verfügbar.

Ausführungen
Material/Oberfläche:
Gehäuse: Stahlblech; galvanisch verzinkt
Laufbelag: TPE, Härte 85 Shore A, spurlos, ölhaltig, bei empfindlichen Böden Kontaktverfärbungen möglich; Farbe grau
Radbreite: 19 mm
Fadenschutz: Kunststoff
Lagerart: Kugellager (C)
Gesamthöhe: 69 mm
Ausladung Lenkrolle: 24 mm

Ausführung	Feststeller	Rückenloch (mm)	Tragfähigkeit bei 3 km/h	Laufbelag	ESD	Artikelnummer
Bockrolle	nein	Ø11	50 kg	grau	nein	05.13028.00
Bockrolle	nein	Ø11	30 kg	grau	ja	05.13028.ESD
Lenkrolle	nein	Ø11	50 kg	grau	nein	05.13022.00
Lenkrolle	nein	Ø11	30 kg	grau	ja	05.13022.ESD
Lenkrolle	ja	Ø11	50 kg	grau	nein	05.13020.00
Lenkrolle	ja	Ø11	30 kg	grau	ja	05.13020.ESD

+49 (0) 911 780618-0 www.msi-montagesysteme.de msi@msi-montagesysteme.de

Rolle D50 schwer Rückenloch

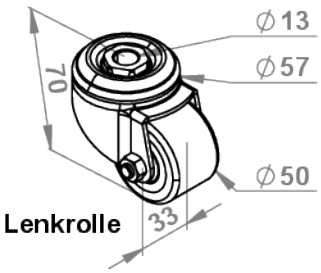

Lenkrolle

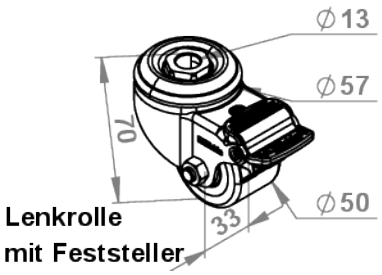

Lenkrolle
mit Feststeller

Beschreibung
Die Rolle D50 schwer mit Rückenloch vereint einen kleinen Raddurchmesser mit hoher Traglast von150 kg pro Rolle. Sie ist als Lenkrolle mit und ohne Feststeller erhältlich.

Ausführungen
Material/Oberfläche:
Gehäuse: Stahlblech; galvanisch verzinkt
Laufbelag: Polyurethan-Elastomer, 92 Shore A, spurlos, kontaktverfärbungsfrei
Tragfähigkeit bei 3 km/h:150 kg
Radbreite: 33 mm
Lagerart: Kugellager
Gesamthöhe: 70 mm
Ausladung Lenkrolle: 29 mm

Ausführung	Feststeller	Rückenloch (mm)	Tragfähigkeit bei 3 km/h	Laufbelag	ESD	Artikelnummer
Lenkrolle	nein	Ø13	150 kg	gelb	nein	05.17143.00
Lenkrolle	ja	Ø13	150 kg	gelb	nein	05.17141.00

+49 (0) 911 780618-0 www.msi-montagesysteme.de msi@msi-montagesysteme.de

Rolle D50 mit Anschraubplatte

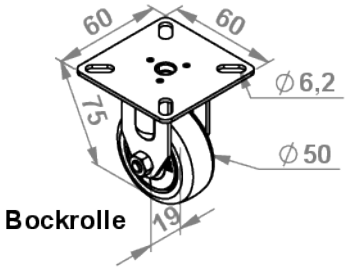

Bockrolle

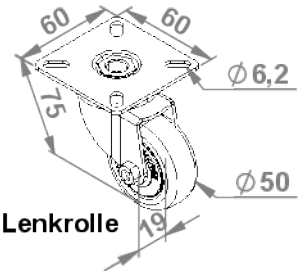

Lenkrolle

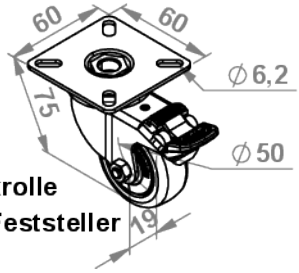

Lenkrolle
mit Feststeller

Beschreibung
Die Rolle D50 mit Anschraubplatte ist als Lenkrolle mit und ohne Feststeller, sowie als Bockrolle erhältlich.
Sie können durch die Anschraubplatte ohne zusätzliche Transportfußplatte direkt in den Profilnuten der Profile befestigt werden.
Alle Ausführungen sind auch in elektrisch leitfähiger Version verfügbar.

Ausführungen
Material:
Gehäuse, Anschraubplatte: Stahlblech; galvanisch verzinkt
Laufbelag: TPE, Härte 85 Shore A, spurlos, ölhaltig, bei empfindlichen Böden Kontaktverfärbungen möglich; Farbe grau
Radbreite: 19 mm
Fadenschutz: Kunststoff
Lagerart: Kugellager (C)
Gesamthöhe: 71 mm
Ausladung Lenkrolle: 24 mm

Anschraubplatte
Plattengröße: 60 x 60 mm
Schraublochentfernung: 38 x 38 / 48 x 48 mm, Schraubloch-Ø: 6,2 mm

Ausführung	Feststeller	Tragfähigkeit bei 3 km/h	Laufbelag	ESD	Artikelnummer
Bockrolle	nein	50 kg	grau	nein	05.13026.00
Bockrolle	nein	30 kg	grau	ja	05.13026.ESD
Lenkrolle	nein	50 kg	grau	nein	05.13024.00
Lenkrolle	nein	30 kg	grau	ja	05.13024.ESD
Lenkrolle	ja	50 kg	grau	nein	05.13027.00
Lenkrolle	ja	30 kg	grau	ja	05.13027.ESD

+49 (0) 911 780618-0 www.msi-montagesysteme.de msi@msi-montagesysteme.de

Rolle D75 Rückenloch

Beschreibung
Die Rolle D75 mit Rückenloch ist als Lenkrolle mit und ohne Feststeller, sowie als Bockrolle erhältlich.
Die Montage kann stirnseitig oder auf der Nutseite erfolgen. In beiden Fällen kommt bei Rollen mit Rückenloch eine Fußplatte zum Einsatz (siehe Transportfußplatten).
Alle Ausführugen sind auch in elektrisch leitfähiger Version verfügbar.

Ausführungen
Material/Oberfläche:
Gehäuse: Stahlblech; galvanisch verzinkt
Laufbelag: TPE, Härte 85 Shore A, spurlos, ölhaltig, bei empfindlichen Böden Kontaktverfärbungen möglich; Farbe grau
Radbreite: 25 mm
Fadenschutz: Kunststoff
Lagerart: Kugellager (C)
Gesamthöhe: 98 mm
Ausladung Lenkrolle: 28 mm

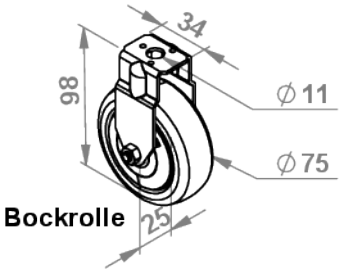

Bockrolle

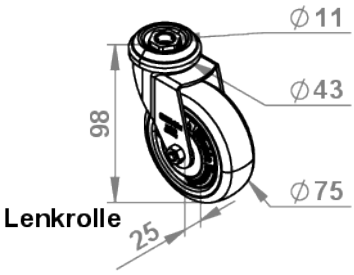

Lenkrolle

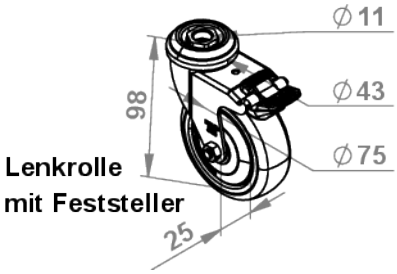

Lenkrolle
mit Feststeller

Ausführung	Feststeller	Rückenloch (mm)	Tragfähigkeit bei 3 km/h	Laufbelag	ESD	Artikelnummer
Bockrolle	nein	Ø11	75 kg	grau	nein	05.11391.00
Bockrolle	nein	Ø11	50 kg	grau	ja	05.11391.ESD
Lenkrolle	nein	Ø11	75 kg	grau	nein	05.11240.00
Lenkrolle	nein	Ø11	50 kg	grau	ja	05.11240.ESD
Lenkrolle	ja	Ø11	75 kg	grau	nein	05.11241.00
Lenkrolle	ja	Ø11	50 kg	grau	ja	05.11241.ESD

+49 (0) 911 780618-0 www.msi-montagesysteme.de msi@msi-montagesysteme.de

Rolle D75 Rückenloch - Gehäuse pulverbeschichtet

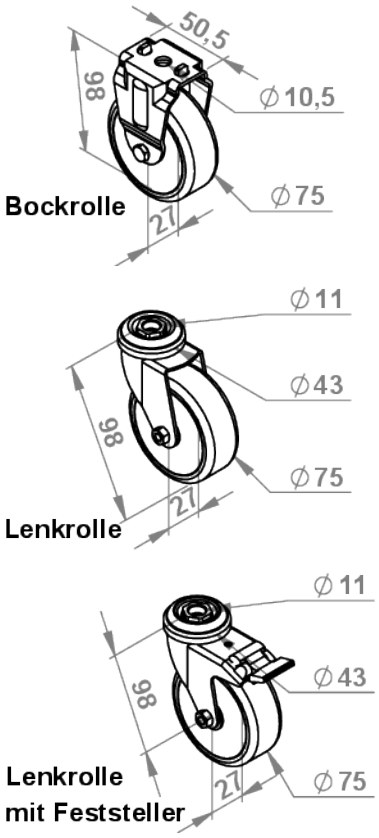

Beschreibung
Die Rolle D75 mit Rückenloch ist als Lenkrolle mit und ohne Feststeller, sowie als Bockrolle erhältlich.
Die Montage kann stirnseitig oder auf der Nutseite erfolgen. In beiden Fällen kommt bei Rollen mit Rückenloch eine Fußplatte zum Einsatz (siehe Transportfußplatten).
Alle Ausführungen sind auch in elektrisch leitfähiger Version verfügbar.

Ausführungen
Material/Oberfläche:
Gehäuse: Stahlblech; alufarbig pulverbeschichtet
Laufbelag: TPE, Härte 85 Shore A, spurlos, ölhaltig, bei empfindlichen Böden Kontaktverfärbungen möglich; Farbe grau
Radbreite: 27 mm
Fadenschutz: Kunststoff
Lagerart: Kugellager (C)
Gesamthöhe: 98 mm

Ausführung	Feststeller	Rückenloch (mm)	Tragfähigkeit bei 3 km/h	Laufbelag	ESD	Artikelnummer
Bockrolle	nein	Ø10,5	75 kg	grau	nein	05.11391.ALU
Bockrolle	nein	Ø10,5	50 kg	grau	ja	05.11391.ALUESD
Lenkrolle	nein	Ø11	75 kg	grau	nein	05.11240.ALU
Lenkrolle	nein	Ø11	75 kg	grau	ja	05.11240.ALUESD
Lenkrolle	ja	Ø11	75 kg	grau	nein	05.11241.ALU
Lenkrolle	ja	Ø11	50 kg	grau	ja	05.11241.ALUESD

+49 (0) 911 780618-0 www.msi-montagesysteme.de msi@msi-montagesysteme.de

Rolle D75 mit Anschraubplatte 90/120x40

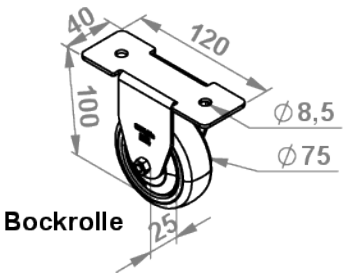

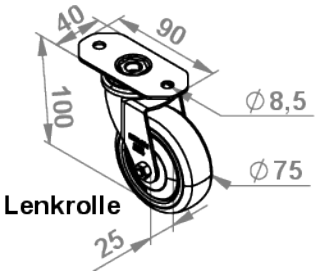

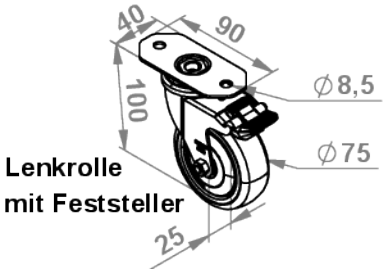

Beschreibung
Die Rolle D75 mit schmaler Anschraubplatte ist als Lenkrolle mit und ohne Feststeller, sowie als Bockrolle erhältlich.
Sie können durch die integrierte Anschraubplatte ohne zusätzliche Transportfußplatten direkt in den Profilnuten oder in den Kernbohrungen der Profile befestigt werden.
Alle Ausführungen sind auch in elektrisch leitfähiger Version verfügbar.

Ausführungen
Material/Oberlfäche:
Gehäuse, Anschraubplatte: Stahlblech; galvanisch verzinkt
Laufbelag: TPE, Härte 85 Shore A, spurlos, ölhaltig, bei empfindlichen Böden Kontaktverfärbungen möglich; Farbe grau
Radbreite: 25 mm
Fadenschutz: Kunststoff
Lagerart: Kugellager (C)
Gesamthöhe: 100 mm
Ausladung Lenkrolle: 28 mm

Plattengröße Lenkrolle
90 x 40 mm; Schraublochentfernung Lenkrolle: 65 mm, Schraubloch-Ø: 8,5 mm

Plattengröße Bockrolle
120 x 40 mm; Schraublochentfernung Bockrolle: 80 mm, Schraubloch-Ø: 8,5 mm

Ausführung	Feststeller	Tragfähigkeit bei 3 km/h	Laufbelag	ESD	Artikelnummer
Bockrolle	nein	75 kg	grau	nein	05.18364.00
Bockrolle	nein	50 kg	grau	ja	05.18364.ESD
Lenkrolle	nein	75 kg	grau	nein	05.18362.00
Lenkrolle	nein	50 kg	grau	ja	05.18362.ESD
Lenkrolle	ja	75 kg	grau	nein	05.18363.00
Lenkrolle	ja	50 kg	grau	ja	05.18363.ESD

+49 (0) 911 780618-0 www.msi-montagesysteme.de msi@msi-montagesysteme.de

Rolle D80 Rückenloch

Beschreibung
Die Rolle D80 mit Rückenloch ist als Lenkrolle mit und ohne Feststeller, sowie als Bockrolle erhältlich.
Die Montage kann stirnseitig oder auf der Nutseite erfolgen. In beiden Fällen kommt bei Rollen mit Rückenloch eine Fußplatte zum Einsatz (siehe Transportfußplatten).
Alle Ausführungen sind auch in elektrisch leitfähiger Version verfügbar.

Ausführungen
Material/Oberlfäche:
Gehäuse: Stahlblech; galvanisch verzinkt
Laufbelag: TPE, Härte 85 Shore A, spurlos, ölhaltig, bei empfindlichen Böden Kontaktverfärbungen möglich; Farbe grau
Radbreite: 32 mm
Fadenschutz: Kunststoff
Lagerart: Kugellager (C)
Gesamthöhe: 108 mm
Ausladung Lenkrolle: 40 mm

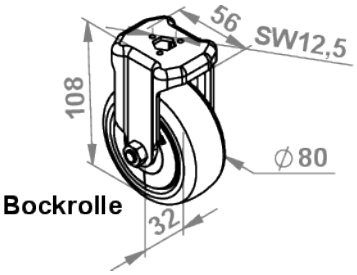

Bockrolle

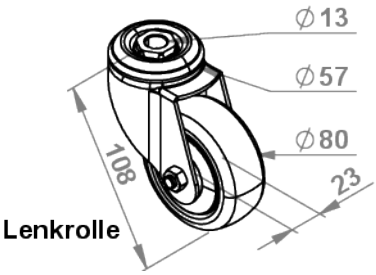

Lenkrolle

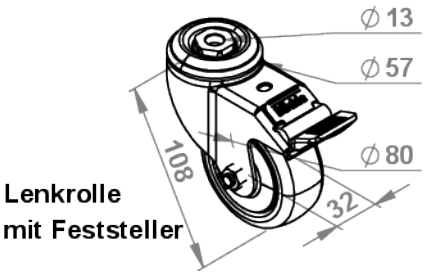

Lenkrolle
mit Feststeller

Ausführung	Feststeller	Rückenloch (mm)	Tragfähigkeit bei 3 km/h	Laufbelag	ESD	Artikelnummer
Bockrolle	nein	SW 12,5	100 kg	grau	nein	05.11379.00
Bockrolle	nein	SW 12,5	65 kg	grau	ja	05.11379.ESD
Lenkrolle	nein	Ø13	100 kg	grau	nein	05.11216.00
Lenkrolle	nein	Ø13	65 kg	grau	ja	05.11216.ESD
Lenkrolle	ja	Ø13	100 kg	grau	nein	05.11214.00
Lenkrolle	ja	Ø13	65 kg	grau	ja	05.11214.ESD

+49 (0) 911 780618-0 www.msi-montagesysteme.de msi@msi-montagesysteme.de

Rolle D80 Rückenloch - Gehäuse pulverbeschichtet

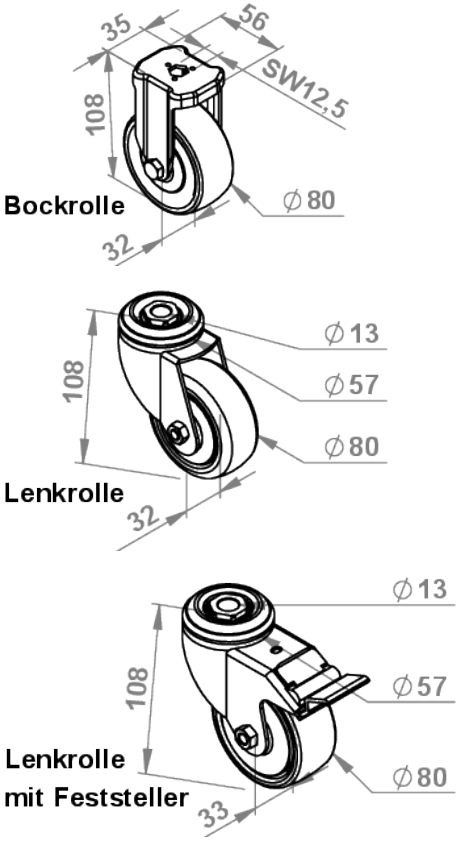

Beschreibung
Die Rolle D80 mit Rückenloch ist als Lenkrolle mit und ohne Feststeller, sowie als Bockrolle erhältlich.
Die Montage kann stirnseitig oder auf der Nutseite erfolgen. In beiden Fällen kommt bei Rollen mit Rückenloch eine Fußplatte zum Einsatz (siehe Transportfußplatten).
Alle Ausführungen sind auch in elektrisch leitfähiger Version verfügbar.

Ausführungen
Material/Oberfläche:
Gehäuse: Stahlblech; alufarbig pulverbeschichtet
Laufbelag: TPE, Härte 85 Shore A, spurlos, ölhaltig, bei empfindlichen Böden Kontaktverfärbungen möglich; Farbe grau
Radbreite: 32 mm
Fadenschutz: Kunststoff
Lagerart: Kugellager (C)
Gesamthöhe: 108 mm
Ausladung Lenkrolle: 40 mm

Ausführung	Feststeller	Rückenloch (mm)	Tragfähigkeit bei 3 km/h	Laufbelag	ESD	Artikelnummer
Bockrolle	nein	SW 12,5	100 kg	grau	nein	05.11379.ALU
Bockrolle	nein	SW 12,5	65 kg	grau	ja	05.11379.ALUESD
Lenkrolle	nein	Ø13	100 kg	grau	nein	05.11216.ALU
Lenkrolle	nein	Ø13	65 kg	grau	ja	05.11216.ALUESD
Lenkrolle	ja	Ø13	100 kg	grau	nein	05.11214.ALU
Lenkrolle	ja	Ø13	65 kg	grau	ja	05.11214.ALUESD

+49 (0) 911 780618-0 www.msi-montagesysteme.de msi@msi-montagesysteme.de

Rolle D80 mit Anschraubplatte 120x40

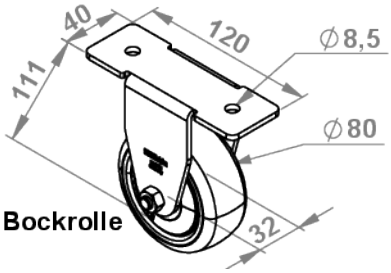

Bockrolle

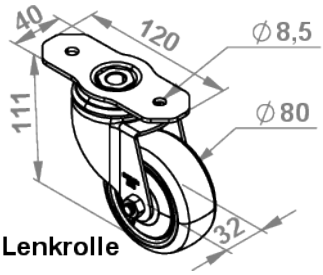

Lenkrolle

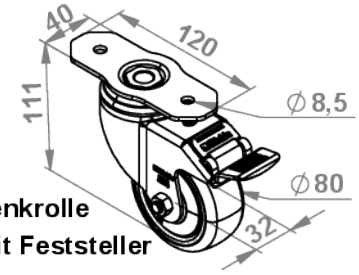

Lenkrolle
mit Feststeller

Beschreibung
Die Rolle D80 mit schmaler Anschraubplatte ist als Lenkrolle mit und ohne Feststeller, sowie als Bockrolle erhältlich.
Sie können durch die integrierte Anschraubplatte ohne zusätzliche Transportfußplatten direkt in den Profilnuten oder in den Kernbohrungen der Profile befestigt werden.
Alle Ausführungen sind auch in elektrisch leitfähiger Version verfügbar.

Ausführungen
Material/Oberfläche:
Gehäuse, Anschraubplatte: Stahlblech; galvanisch verzinkt
Laufbelag: TPE, Härte 85 Shore A, spurlos, ölhaltig, bei empfindlichen Böden Kontaktverfärbungen möglich; Farbe grau
Radbreite: 32 mm
Fadenschutz: Kunststoff
Lagerart: Kugellager (C)
Gesamthöhe: 111 mm
Ausladung Lenkrolle: 40 mm

Anschraubplatte
Plattengröße: 120 x 40 mm, Schraublochentfernung 80 mm, Schraubloch-Ø: 8,5 mm

Ausführung	Feststeller	Tragfähigkeit bei 3 km/h	Laufbelag	ESD	Artikelnummer
Bockrolle	nein	100 kg	grau	nein	05.19984.00
Bockrolle	nein	65 kg	grau	ja	05.19984.ESD
Lenkrolle	nein	100 kg	grau	nein	05.19983.00
Lenkrolle	nein	65 kg	grau	ja	05.19983.ESD
Lenkrolle	ja	100 kg	grau	nein	05.19982.00
Lenkrolle	ja	65 kg	grau	ja	05.19982.ESD

+49 (0) 911 780618-0 www.msi-montagesysteme.de msi@msi-montagesysteme.de

Rolle D80 mit Anschraubplatte 120x40 - Gehäuse pulverbeschichtet

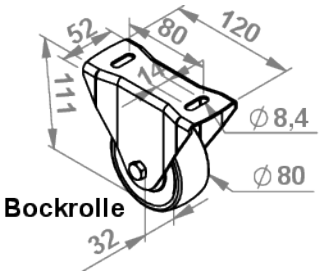

Bockrolle

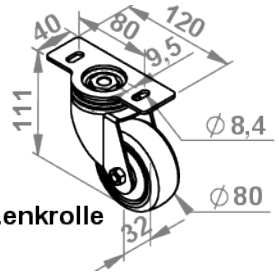

Lenkrolle

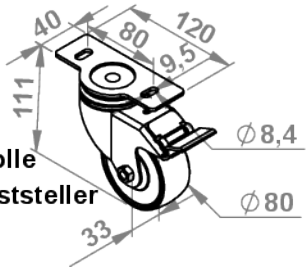

Lenkrolle
mit Feststeller

Beschreibung
Die Rolle D80 mit schmaler Anschraubplatte ist als Lenkrolle mit und ohne Feststeller, sowie als Bockrolle erhältlich.
Sie können durch die integrierte Anschraubplatte ohne zusätzliche Transportfußplatten direkt in den Profilnuten oder in den Kernbohrungen der Profile befestigt werden.
Alle Ausführungen sind auch in elektrisch leitfähiger Version verfügbar.

Ausführungen
Material/Oberfläche:
Gehäuse, Anschraubplatte: Stahlblech; alufarbig pulverbeschichtet
Laufbelag: TPE, Härte 85 Shore A, spurlos, ölhaltig, bei empfindlichen Böden Kontaktverfärbungen möglich; Farbe grau
Radbreite: 32 mm
Fadenschutz: Kunststoff
Lagerart: Kugellager (C)
Gesamthöhe: 111 mm

Anschraubplatte
Plattengröße Lenkrolle: 120 x 40 mm, Schraublochentfernung 80 mm, Schraubloch-Ø: 8,4 mm
Plattengröße Bockrolle: 120 x 52 mm, Schraublochentfernung 80 mm, Schraubloch-Ø: 8,4 mm

Ausführung	Feststeller	Tragfähigkeit bei 3 km/h	Laufbelag	ESD	Artikelnummer
Bockrolle	nein	100 kg	grau	nein	05.19984.ALU
Bockrolle	nein	65 kg	grau	ja	05.19984.ALUESD
Lenkrolle	nein	100 kg	grau	nein	05.19983.ALU
Lenkrolle	nein	65 kg	grau	ja	05.19983.ALUESD
Lenkrolle	ja	100 kg	grau	nein	05.19982.ALU
Lenkrolle	ja	65 kg	grau	ja	05.19982.ALUESD

+49 (0) 911 780618-0 www.msi-montagesysteme.de msi@msi-montagesysteme.de

Rolle D100 Rückenloch

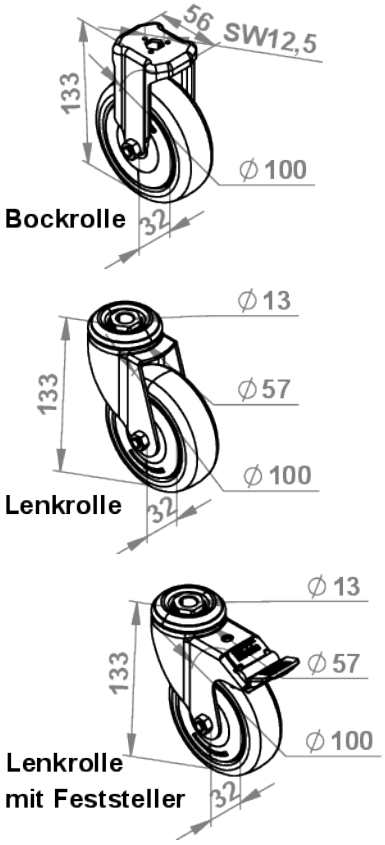

Beschreibung
Die Rolle D100 mit Rückenloch ist als Lenkrolle mit und ohne Feststeller, sowie als Bockrolle erhältlich.
Die Montage kann stirnseitig oder auf der Nutseite erfolgen. In beiden Fällen kommt bei Rollen mit Rückenloch eine Fußplatte zum Einsatz (siehe Transportfußplatten).
Alle Ausführungen sind auch in elektrisch leitfähiger Version verfügbar.

Ausführungen
Material/Oberfläche:
Gehäuse: Stahlblech; galvanisch verzinkt
Laufbelag: TPE, Härte 85 Shore A, spurlos, ölhaltig, bei empfindlichen Böden Kontaktverfärbungen möglich; Farbe grau
Radbreite: 32 mm
Fadenschutz: Kunststoff
Lagerart: Kugellager (C)
Gesamthöhe: 133 mm
Ausladung Lenkrolle: 40 mm

Ausführung	Feststeller	Rückenloch (mm)	Tragfähigkeit bei 3 km/h	Laufbelag	ESD	Artikelnummer
Bockrolle	nein	SW 12,5	110 kg	grau	nein	05.11392.00
Bockrolle	nein	SW 12,5	75 kg	grau	ja	05.11392.ESD
Lenkrolle	nein	Ø13	110 kg	grau	nein	05.11243.00
Lenkrolle	nein	Ø13	70 kg	grau	ja	05.11243.ESD
Lenkrolle	ja	Ø13	110 kg	grau	nein	05.11244.00
Lenkrolle	ja	Ø13	75 kg	grau	ja	05.11244.ESD

+49 (0) 911 780618-0 www.msi-montagesysteme.de msi@msi-montagesysteme.de

Rolle D100 Rückenloch - Gehäuse pulverbeschichtet

Beschreibung
Die Rolle D100 mit Rückenloch ist als Lenkrolle mit und ohne Feststeller, sowie als Bockrolle erhältlich.
Die Montage kann stirnseitig oder auf der Nutseite erfolgen. In beiden Fällen kommt bei Rollen mit Rückenloch eine Fußplatte zum Einsatz (siehe Transportfußplatten).
Alle Ausführungen sind auch in elektrisch leitfähiger Version verfügbar.

Ausführungen
Material/Oberfläche:
Gehäuse: Stahlblech; alufarbig pulverbeschichtet
Laufbelag: TPE, Härte 85 Shore A, spurlos, ölhaltig, bei empfindlichen Böden Kontaktverfärbungen möglich; Farbe grau
Radbreite: 32 mm
Fadenschutz: Kunststoff
Lagerart: Kugellager (C)
Gesamthöhe: 133 mm
Ausladung Lenkrolle: 40 mm

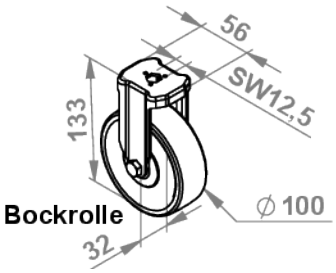

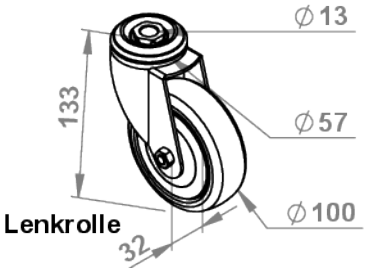

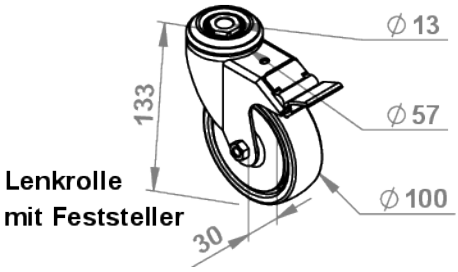

Ausführung	Feststeller	Rückenloch (mm)	Tragfähigkeit bei 3 km/h	Laufbelag	ESD	Artikelnummer
Bockrolle	nein	SW 12,5	110 kg	grau	nein	05.11392.ALU
Bockrolle	nein	SW 12,5	75 kg	grau	ja	05.11392.ALUESD
Lenkrolle	nein	Ø13	110 kg	grau	nein	05.11243.ALU
Lenkrolle	nein	Ø13	75 kg	grau	ja	05.11243.ALUESD
Lenkrolle	ja	Ø13	110 kg	grau	nein	05.11244.ALU
Lenkrolle	ja	Ø13	75 kg	grau	ja	05.11244.ALUESD

+49 (0) 911 780618-0 www.msi-montagesysteme.de msi@msi-montagesysteme.de

Rolle D100 schwer mit Rückenloch

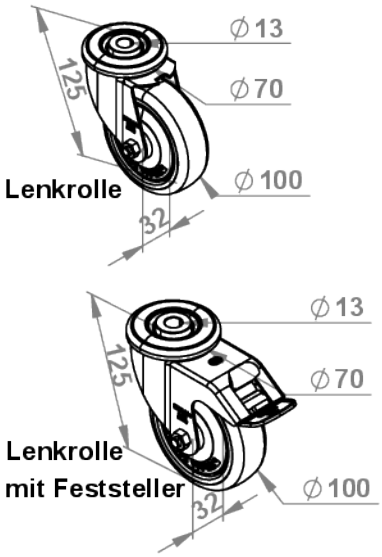

Beschreibung
Die Rolle D100 schwer mit Rückenloch ist besonders für mobile Einsätze mit höhere Belastung ausgelegt.
Sie ist als Lenkrolle mit und ohne Feststeller verfügbar.
Die Montage kann stirnseitig oder auf der Nutseite erfolgen. In beiden Fällen kommt bei Rollen mit Rückenloch eine Fußplatte zum Einsatz (siehe Transportfußplatten).

Ausführungen
Material/Oberfläche:
Gehäuse: Stahlblech; galvanisch verzinkt
Laufbelag: TPU, Farbe: silbergrau
Radbreite: 32 mm
Rückenloch-Ø: 13 mm
Fadenschutz: Kunststoff
Lagerart: Kugellager (C)
Gesamthöhe: 125 mm
Tragfähigkeit bei 4 km/h: 150 kg

Ausführung	Feststeller	Rückenloch (mm)	Tragfähigkeit bei 4 km/h	Laufbelag	ESD	Artikelnummer
Lenkrolle	nein	Ø13	150 kg	silbergrau	nein	05.11246.00
Lenkrolle	ja	Ø13	150 kg	silbergrau	nein	05.11245.00

+49 (0) 911 780618-0 www.msi-montagesysteme.de msi@msi-montagesysteme.de

Rolle D100 mit Anschraubplatte 120x40

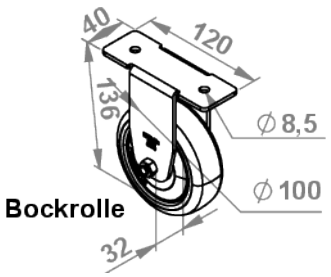

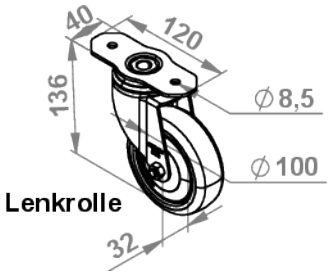

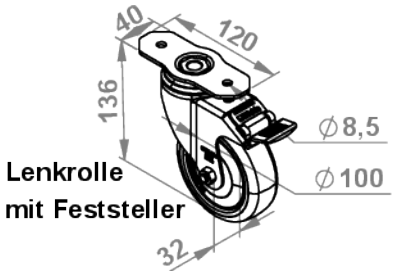

Beschreibung
Die Rolle D100 mit schmaler Anschraubplatte ist als Lenkrolle mit und ohne Feststeller, sowie als Bockrolle erhältlich.
Sie können durch die integrierte Anschraubplatte ohne zusätzliche Transportfußplatten direkt in den Profilnuten oder in den Kernbohrungen der Profile befestigt werden.
Alle Ausführungen sind auch in elektrisch leitfähiger Version verfügbar.

Ausführungen
Material/Oberfläche:
Gehäuse, Anschraubplatte: Stahlblech; galvanisch verzinkt
Laufbelag: TPE, Härte 85 Shore A, spurlos, ölhaltig, bei empfindlichen Böden Kontaktverfärbungen möglich; Farbe grau
Radbreite: 32 mm
Fadenschutz: Kunststoff
Lagerart: Kugellager (C)
Gesamthöhe: 136 mm
Ausladung Lenkrolle: 40 mm

Anschraubplatte
Plattengröße: 120 x 40 mm, Schraublochentfernung 80 mm, Schraubloch-Ø: 8,5 mm

Ausführung	Feststeller	Tragfähigkeit bei 3 km/h	Laufbelag	ESD	Artikelnummer
Bockrolle	nein	110 kg	grau	nein	05.18806.00
Bockrolle	nein	70 kg	grau	ja	05.18806.ESD
Lenkrolle	nein	110 kg	grau	nein	05.18829.00
Lenkrolle	nein	70 kg	grau	ja	05.18829.ESD
Lenkrolle	ja	110 kg	grau	nein	05.18802.00
Lenkrolle	ja	70 kg	grau	ja	05.18802.ESD

+49 (0) 911 780618-0 www.msi-montagesysteme.de msi@msi-montagesysteme.de

Rolle D100 mit Anschraubplatte 120x40 - Gehäuse pulverbeschichtet

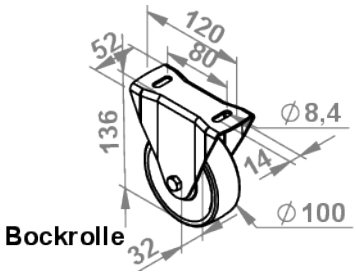

Bockrolle

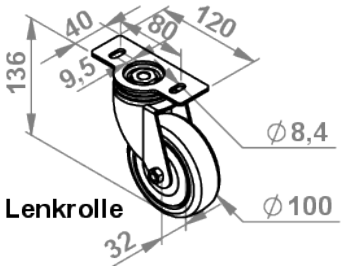

Lenkrolle

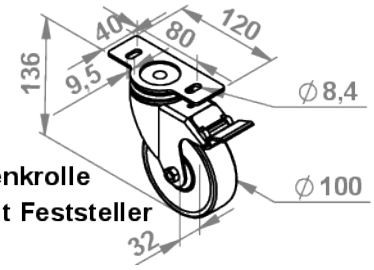

Lenkrolle mit Feststeller

Beschreibung
Die Rolle D100 mit schmaler Anschraubplatte ist als Lenkrolle mit und ohne Feststeller, sowie als Bockrolle erhältlich.
Sie können durch die integrierte Anschraubplatte ohne zusätzliche Transportfußplatten direkt in den Profilnuten oder in den Kernbohrungen der Profile befestigt werden.
Alle Ausführugen sind auch in elektrisch leitfähiger Version verfügbar.

Ausführungen
Material/Oberfläche:
Gehäuse, Anschraubplatte: Stahlblech; alufarbig pulverbeschichtet
Laufbelag: TPE, Härte 85 Shore A, spurlos, ölhaltig, bei empfindlichen Böden Kontaktverfärbungen möglich; Farbe grau
Radbreite: 32 mm
Fadenschutz: Kunststoff
Lagerart: Kugellager (C)
Gesamthöhe: 136 mm
Ausladung Lenkrolle: 40 mm

Anschraubplatte
Plattengröße Lenkrolle:120 x 40 mm, Schraublochentfernung 80 mm, Schraubloch-Ø: 8,4 mm
Plattengröße Bockrolle:120 x 52 mm, Schraublochentfernung 80 mm, Schraubloch-Ø: 8,4 mm

Ausführung	Feststeller	Tragfähigkeit bei 3 km/h	Laufbelag	ESD	Artikelnummer
Bockrolle	nein	110 kg	grau	nein	05.18806.ALU
Bockrolle	nein	70 kg	grau	ja	05.18806.ALUESD
Lenkrolle	nein	110 kg	grau	nein	05.18829.ALU
Lenkrolle	nein	70 kg	grau	ja	05.18829.ALUESD
Lenkrolle	ja	110 kg	grau	nein	05.18802.ALU
Lenkrolle	ja	70 kg	grau	ja	05.18802.ALUESD

+49 (0) 911 780618-0 www.msi-montagesysteme.de msi@msi-montagesysteme.de

Rolle D100 mit Platte 100x85

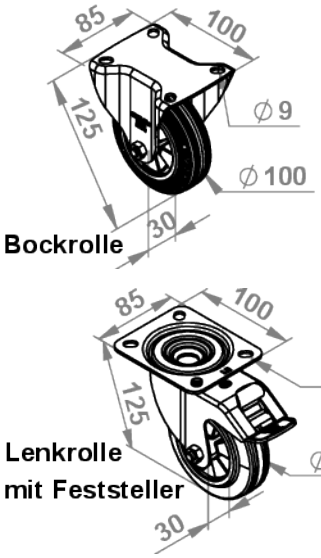

Beschreibung
Die Rolle D100 mit breiter Anschraubplatte 100x85 ist als Lenkrolle mit Feststeller, sowie als Bockrolle erhältlich.
Über die 4 Bohrungen der Anschraubplatte können die Rollen direkt am Profilrahmen befestigt werden.
Leitfähige Ausführung auf Anfrage.

Ausführungen
Material/Oberfläche:
Gehäuse, Anschraubplatte: Stahlblech; galvanisch verzinkt
Laufbelag: Standard-Vollgummi Härte 80 Shore A; Farbe schwarz
Radbreite: 30 mm
Fadenschutz: Kunststoff
Lagerart: Gleitlager
Gesamthöhe: 125 mm
Ausladung Lenkrolle: 36 mm
Tragfähigkeit bei 4 km/h: 70 kg

Anschraubplatte
Plattengröße: 100x85, Schraublochentfernung 80x60 mm, Schraubloch-Ø: 9 mm

Ausführung	Feststeller	Tragfähigkeit bei 4 km/h	Laufbelag	ESD	Artikelnummer
Bockrolle	nein	70	schwarz	nein	05.11282.00
Lenkrolle	ja	70	schwarz	nein	05.11281.00

+49 (0) 911 780618-0 www.msi-montagesysteme.de msi@msi-montagesysteme.de

Rolle D100 mit Platte 140x110

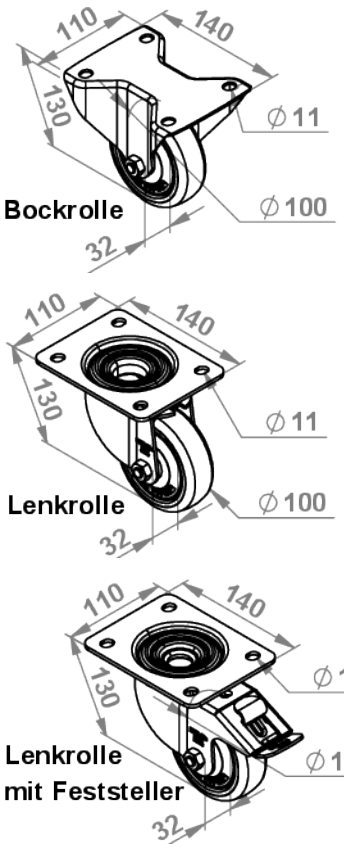

Beschreibung
Die Rolle D100 mit breiter Anschraubplatte 140x110 ist als Lenkrolle mit und ohne Feststeller, sowie als Bockrolle erhältlich.
Über die 4 Bohrungen der Anschraubplatte können die Rollen direkt am Profilrahmen befestigt werden.
Leitfähige Ausführung auf Anfrage.

Ausführungen
Material/Oberfläche:
Gehäuse, Anschraubplatte: Stahlblech; galvanisch verzinkt
Laufbelag: TPU, Härte 94 Shore A, spurlos, kontaktverfärbungsfrei; Farbe dunkelgrau
Radbreite: 32 mm
Fadenschutz: Kunststoff
Lagerart: Kugellager (C)
Gesamthöhe: 130 mm
Ausladung Lenkrolle: 47 mm
Tragfähigkeit bei 4 km/h: 200 kg

Anschraubplatte
Plattengröße: 140x110, Schraublochentfernung 105x75-80 mm, Schraubloch-Ø: 11 mm

Ausführung	Feststeller	Tragfähigkeit bei 4 km/h	Laufbelag	ESD	Artikelnummer
Bockrolle	nein	200 kg	grau	nein	05.14672.00
Lenkrolle	nein	200 kg	grau	nein	05.14671.00
Lenkrolle	ja	200 kg	grau	nein	05.14670.00

+49 (0) 911 780618-0 www.msi-montagesysteme.de msi@msi-montagesysteme.de

Rolle D125 Rückenloch

Beschreibung
Die Rolle D125 mit Rückenloch ist als Lenkrolle mit und ohne Feststeller, sowie als Bockrolle erhältlich.
Die Montage kann stirnseitig oder auf der Nutseite erfolgen. In beiden Fällen kommt bei Rollen mit Rückenloch eine Fußplatte zum Einsatz (siehe Transportfußplatten).
Alle Ausführungen sind auch in elektrisch leitfähiger Version verfügbar.

Ausführungen
Material/Oberfläche:
Gehäuse: Stahlblech; galvanisch verzinkt
Laufbelag: TPE, Härte 85 Shore A, spurlos, ölhaltig, bei empfindlichen Böden Kontaktverfärbungen möglich; Farbe grau
Radbreite: 32 mm
Fadenschutz: Kunststoff
Lagerart: Kugellager (C)
Gesamthöhe: 158 mm
Ausladung Lenkrolle: 40 mm

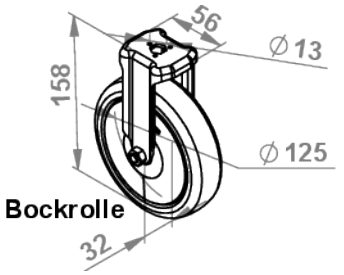

Bockrolle

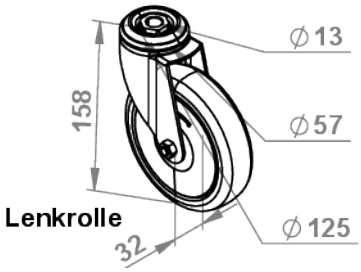

Lenkrolle

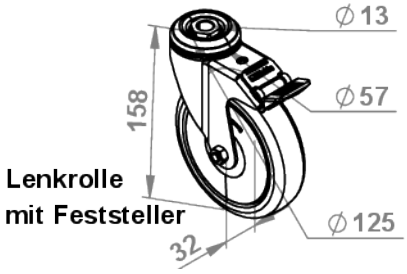

Lenkrolle
mit Feststeller

Ausführung	Feststeller	Rückenloch (mm)	Tragfähigkeit bei 3 km/h	Laufbelag	ESD	Artikelnummer
Bockrolle	nein	Ø13	120 kg	grau	nein	05.11219.00
Bockrolle	nein	Ø13	80 kg	grau	ja	05.11219.ESD
Lenkrolle	nein	Ø13	120 kg	grau	nein	05.11217.00
Lenkrolle	nein	Ø13	80 kg	grau	ja	05.11217.ESD
Lenkrolle	ja	Ø13	120 kg	grau	nein	05.11215.00
Lenkrolle	ja	Ø13	80 kg	grau	ja	05.11215.ESD

+49 (0) 911 780618-0 www.msi-montagesysteme.de msi@msi-montagesysteme.de

Rolle D125 Rückenloch - Gehäuse pulverbeschichtet

Beschreibung
Die Rolle D125 mit Rückenloch ist als Lenkrolle mit und ohne Feststeller, sowie als Bockrolle erhältlich.
Die Montage kann stirnseitig oder auf der Nutseite erfolgen. In beiden Fällen kommt bei Rollen mit Rückenloch eine Fußplatte zum Einsatz (siehe Transportfußplatten).
Alle Ausführungen sind auch in elektrisch leitfähiger Version verfügbar.

Ausführungen
Material/Oberfläche:
Gehäuse: Stahlblech; alufarbig pulverbeschichtet
Laufbelag: TPE, Härte 85 Shore A, spurlos, ölhaltig, bei empfindlichen Böden Kontaktverfärbungen möglich; Farbe grau
Radbreite: 32 mm
Fadenschutz: Kunststoff
Lagerart: Kugellager (C)
Gesamthöhe: 158 mm
Ausladung Lenkrolle: 40 mm

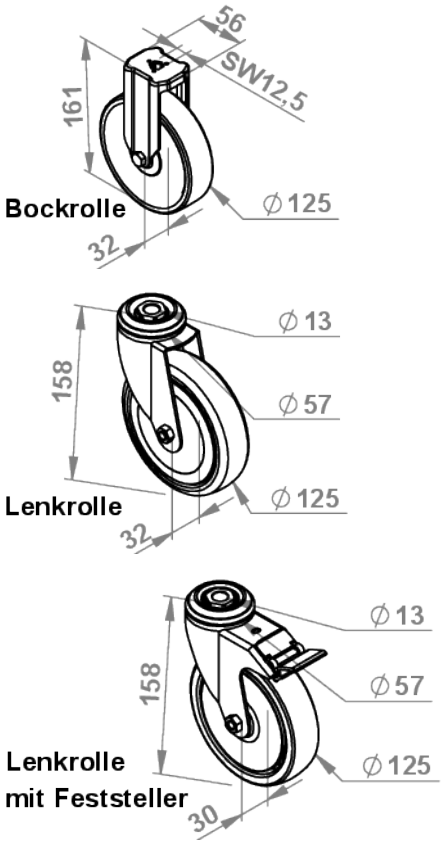

Ausführung	Feststeller	Rückenloch (mm)	Tragfähigkeit bei 3 km/h	Laufbelag	ESD	Artikelnummer
Bockrolle	nein	SW 12,5	120 kg	grau	nein	05.11219.ALU
Bockrolle	nein	SW 12,5	80 kg	grau	ja	05.11219.ALUESD
Lenkrolle	nein	Ø13	120 kg	grau	nein	05.11217.ALU
Lenkrolle	nein	Ø13	80 kg	grau	ja	05.11217.ALUESD
Lenkrolle	ja	Ø13	120 kg	grau	nein	05.11215.ALU
Lenkrolle	ja	Ø13	80 kg	grau	ja	05.11215.ALUESD

+49 (0) 911 780618-0 www.msi-montagesysteme.de msi@msi-montagesysteme.de

Rolle D125 mit Anschraubplatte 120x40

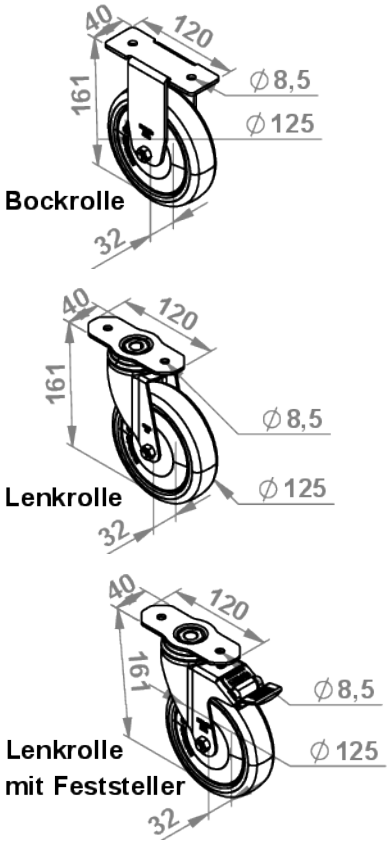

Beschreibung
Die Rolle D125 mit schmaler Anschraubplatte ist als Lenkrolle mit und ohne Feststeller, sowie als Bockrolle erhältlich.
Sie können durch die integrierte Anschraubplatte ohne zusätzliche Transportfußplatten direkt in den Profilnuten oder in den Kernbohrungen der Profile befestigt werden.
Alle Ausführungen sind auch in elektrisch leitfähiger Version verfügbar.

Ausführungen
Material/Oberfläche:
Gehäuse, Anschraubplatte: Stahlblech; galvanisch verzinkt
Laufbelag: TPE, Härte 85 Shore A, spurlos, ölhaltig, bei empfindlichen Böden Kontaktverfärbungen möglich; Farbe grau
Radbreite: 32 mm
Fadenschutz: Kunststoff
Lagerart: Kugellager (C)
Gesamthöhe: 161 mm
Ausladung Lenkrolle: 40 mm

Anschraubplatte
Plattengröße: 120 x 40 mm, Schraublochentfernung 80 mm, Schraubloch-Ø: 8,5 mm

Ausführung	Feststeller	Tragfähigkeit bei 3 km/h	Laufbelag	ESD	Artikelnummer
Bockrolle	nein	120 kg	grau	nein	05.11375.00
Bockrolle	nein	80 kg	grau	ja	05.11375.ESD
Lenkrolle	nein	120 kg	grau	nein	05.11378.00
Lenkrolle	nein	80 kg	grau	ja	05.11378.ESD
Lenkrolle	ja	120 kg	grau	nein	05.11377.00
Lenkrolle	ja	80 kg	grau	ja	05.11377.ESD

+49 (0) 911 780618-0 www.msi-montagesysteme.de msi@msi-montagesysteme.de

Rolle D125 mit Anschraubplatte 120x40 - Gehäuse pulverbeschichtet

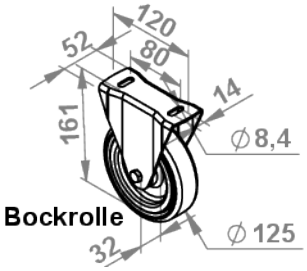

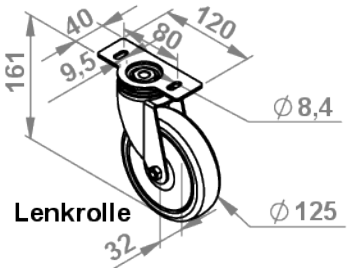

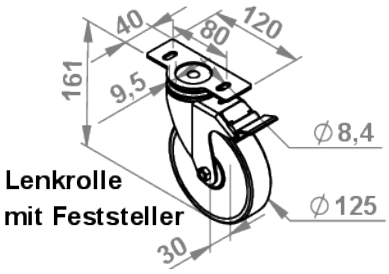

Beschreibung
Die Rolle D125 mit schmaler Anschraubplatte ist als Lenkrolle mit und ohne Feststeller, sowie als Bockrolle erhältlich.
Sie können durch die integrierte Anschraubplatte ohne zusätzliche Transportfußplatten direkt in den Profilnuten oder in den Kernbohrungen der Profile befestigt werden.
Alle Ausführungen sind auch in elektrisch leitfähiger Version verfügbar.

Ausführungen
Material/Oberfläche:
Gehäuse, Anschraubplatte: Stahlblech; alufarbig pulverbeschichtet
Laufbelag: TPE, Härte 85 Shore A, spurlos, ölhaltig, bei empfindlichen Böden Kontaktverfärbungen möglich; Farbe grau
Radbreite: 32 mm
Fadenschutz: Kunststoff
Lagerart: Kugellager (C)
Gesamthöhe: 161 mm
Ausladung Lenkrolle: 40 mm

Anschraubplatte
Plattengröße Lenkrolle: 120 x 40 mm, Schraublochentfernung 80 mm, Schraubloch-Ø: 8,4 mm
Plattengröße Bockrolle: 120 x 52 mm, Schraublochentfernung 80 mm, Schraubloch-Ø: 8,4 mm

Ausführung	Feststeller	Tragfähigkeit bei 3 km/h	Laufbelag	ESD	Artikelnummer
Bockrolle	nein	120 kg	grau	nein	05.11375.ALU
Bockrolle	nein	80 kg	grau	ja	05.11375.ALUESD
Lenkrolle	nein	120 kg	grau	nein	05.11378.ALU
Lenkrolle	nein	80 kg	grau	ja	05.11378.ALUESD
Lenkrolle	ja	120 kg	grau	nein	05.11377.ALU
Lenkrolle	ja	80 kg	grau	ja	05.11377.ALUESD

+49 (0) 911 780618-0 www.msi-montagesysteme.de msi@msi-montagesysteme.de

Rolle D125 mit Platte 100x85

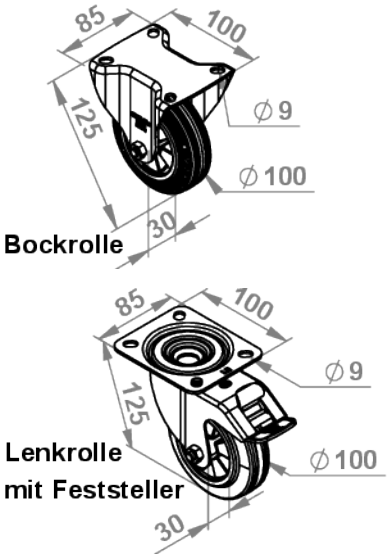

Beschreibung
Die Rolle D100 mit breiter Anschraubplatte 100x85 ist als Lenkrolle mit Feststeller, sowie als Bockrolle erhältlich.
Über die 4 Bohrungen der Anschraubplatte können die Rollen direkt am Profilrahmen befestigt werden.
Leitfähige Ausführung auf Anfrage.

Ausführungen
Material/Oberfläche:
Gehäuse, Anschraubplatte: Stahlblech; galvanisch verzinkt
Laufbelag: Standard-Vollgummi Härte 80 Shore A; Farbe schwarz
Radbreite: 37,5 mm
Fadenschutz: Kunststoff
Lagerart: Gleitlager
Gesamthöhe: 150 mm
Ausladung Lenkrolle: 40 mm
Tragfähigkeit bei 4 km/h: 100 kg

Anschraubplatte
Plattengröße: 100x85, Schraublochentfernung 80x60 mm, Schraubloch-Ø: 9 mm

Ausführung	Feststeller	Tragfähigkeit bei 4 km/h	Laufbelag	ESD	Artikelnummer
Bockrolle	nein	100 kg	schwarz	nein	05.11280.00
Lenkrolle	ja	100 kg	schwarz	nein	05.11279.00

+49 (0) 911 780618-0 www.msi-montagesysteme.de msi@msi-montagesysteme.de

Rolle D125 mit Platte 140x110

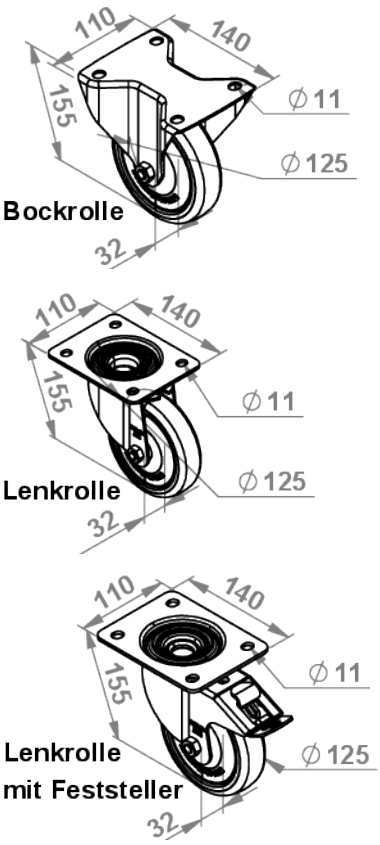

Beschreibung
Die Rolle D125 mit breiter Anschraubplatte 140x110 ist als Lenkrolle mit und ohne Feststeller, sowie als Bockrolle erhältlich.
Über die 4 Bohrungen der Anschraubplatte können die Rollen direkt am Profilrahmen befestigt werden.
Leitfähige Ausführung auf Anfrage.

Ausführungen
Material/Oberfläche:
Gehäuse, Anschraubplatte: Stahlblech; galvanisch verzinkt
Laufbelag: TPU, Härte 94 Shore A, spurlos, kontaktverfärbungsfrei; Farbe dunkelgrau
Radbreite: 32 mm
Fadenschutz: Kunststoff
Lagerart: Kugellager (C)
Gesamthöhe: 155 mm
Ausladung Lenkrolle: 42 mm
Tragfähigkeit bei 4 km/h; 250 kg

Anschraubplatte
Plattengröße: 140x110, Schraublochentfernung 105x75-80 mm, Schraubloch-Ø: 11 mm

Ausführung	Feststeller	Tragfähigkeit bei 4 km/h	Laufbelag	ESD	Artikelnummer
Bockrolle	nein	250 kg	grau	nein	05.14656.00
Lenkrolle	nein	250 kg	grau	nein	05.14654.00
Lenkrolle	ja	250 kg	grau	nein	05.14655.00

+49 (0) 911 780618-0 www.msi-montagesysteme.de msi@msi-montagesysteme.de

Befestigungssätze für Lenk-/Bockrollen

Beschreibung
Lenk- und Bockrollen lassen sich schnnell und verdrehgesichert montieren.
Aufgrund der unterschiedlichen Ausführungen der Rollen (mit und ohne integrierter Adapterplatte), sowie der verschiedenen Anwendungsfälle (Montage Kernloch oder Profilnut) kommen unterschiedliche Befestigungssätze zum Einsatz.
Im folgenden einige Standard-Befestigungssätze, weitere gerne auf Anfrage.

Ausführungen
Material/Oberfläche:
Schrauben, Nutensteine, Fächerscheiben: St. vz.

Nut	Rückenloch	Platte	Artikelnummer
8 (I)		120 x 40	05.11112.08
8 (I)		140 x 110	05.11110.08
8 (I)	x		05.11111.08
10 (B)		120 x 40	05.11112.10
10 (B)		140 x 110	05.11110.10
10 (B)	x		05.11111.10

+49 (0) 911 780618-0 www.msi-montagesysteme.de msi@msi-montagesysteme.de

Heberolle D50

Beschreibung
Die Heberolle D50 kombiniert eine Rolle mit einem höhenverstellbaren Standfuß. Arbeitstische etc. können zum Einsatzort geschoben werden. Dort wird der integrierte Standfuß herabgelassen und der Tisch sicher und rutschfest abgestellt. Die Höhenverstellung erfolgt mittels Gabelschlüssel oder durch Drehen des integrierten Verstellrades.
Die Heberollen D62 sind auf Belastungen bis zu 250 kg ausgelegt.

Varianten
mit Rückenloch: Sechskant-Stahl-Anschraubplatte mit Innengewinde M12x15 mm. Die Montage kann stirnseitig oder auf der Nutseite erfolgen. In beiden Fällen kommt eine Fußplatte zum Einsatz (siehe Transportfußplatten)
mit Anschraubplatte: Die Heberollen können durch die integrierte Anschraubplatte ohne zusätzliche Transportfußplatten direkt in den Profilnuten oder in den Kernbohrungen der Profile befestigt werden.

Ausführungen
Material/Oberfläche:
Gehäuse: Aluminium-Druckguss (GD-Al); pulverbeschichtet, Farbe elefenbein
Anschraubplatte: Stahl; verzinkt
abgedichtete Kugellagerung im Drehkranz
Feststellfuß: Hartgummi
Laufbelag Rolle: Polyamid 6, bruchfest, Härte 70 Shore D; Farbe schwarz
Lagerart: Gleitlager
Tragfähigkeit bei 1 km/h: 250 kg

Variante Rückenloch
Innengewinde M12x15 mm

Variante Anschraubplatte
Plattengröße: 73 x 73 mm, Schraublochentfernung: 58 x 58 mm, Schraubloch-Ø: 7 mm

mit Anschraubplatte

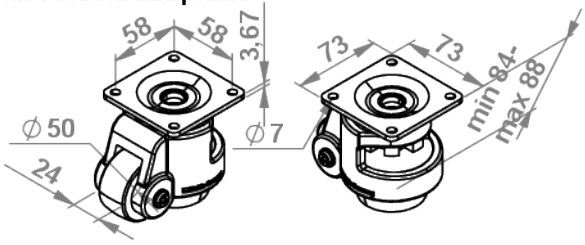

mit Rückenloch

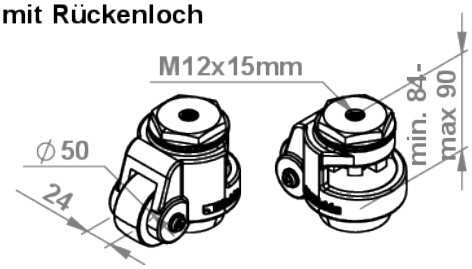

Ausführung	Gesamthöhe H	Gesamthöhe h max.	Tragfähigkeit bei 1 km/h	Artikelnummer
Anschraubplatte 73x73 mm	84 mm	88 mm	250 kg	05.08932.00
Rückenloch M12	84 mm	90 mm	250 kg	05.08934.00

+49 (0) 911 780618-0 www.msi-montagesysteme.de msi@msi-montagesysteme.de

Heberolle D63

Beschreibung
Die Heberolle D62 kombiniert eine Rolle mit einem höhenverstellbaren Standfuß. Arbeitstische etc. können zum Einsatzort geschoben werden. Dort wird der integrierte Standfuß herabgelassen und der Tisch sicher und rutschfest abgestellt. Die Höhenverstellung erfolgt mittels Gabelschlüssel oder durch Drehen des integrierten Verstellrades. Die Heberollen D62 sind auf Belastungen bis zu 500 kg ausgelegt.

Varianten
mit Rückenloch: Sechskant-Stahl-Anschraubplatte mit Innengewinde M12x15 mm. Die Montage kann stirnseitig oder auf der Nutseite erfolgen. In beiden Fällen kommt eine Fußplatte zum Einsatz (siehe Transportfußplatten).
mit Anschraubplatte: Die Heberollen können durch die integrierte Anschraubplatte ohne zusätzliche Transportfußplatten direkt in den Profilnuten oder in den Kernbohrungen der Profile befestigt werden.

Ausführungen
Material/Oberfläche:
Gehäuse: Aluminium Druckguss (GD-Al); pulverbeschichtet, Farbe elefenbein
Anschraubplatte: Stahl; verzinkt
abgedichtete Kugellagerung im Drehkranz
Feststellfuß: Hartgummi
Laufbelag Rolle: Polyamid 6, bruchfest, Härte 70 Shore D; Farbe schwarz
Lagerart: Gleitlager
Tragfähigkeit bei 1 km/h: 500 kg

Variante Rückenloch
Innengewinde M12x15 mm

Variante Anschraubplatte
Plattengröße: 90 x 90 mm, Schraublochentfernung: 70 x 70 mm, Schraubloch-Ø: 9 mm

mit Anschraubplatte

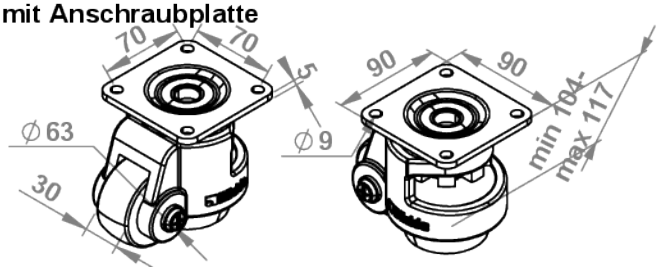

mit Rückenloch

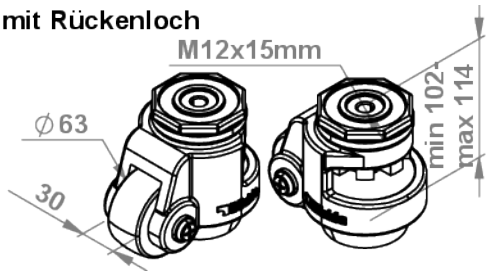

Ausführung	Gesamthöhe H	Gesamthöhe h max.	Tragfähigkeit bei 1 km/h	Artikelnummer
Anschraubplatte 90x90 mm	104 mm	117 mm	500 kg	05.66744.00
Rückenloch M12	102 mm	114 mm	500 kg	05.67453.00

+49 (0) 911 780618-0 www.msi-montagesysteme.de msi@msi-montagesysteme.de

Heberolle D80 mit Betätigungshebel

Beschreibung
Die Heberolle D80 mit ortsfestem Betätigungshebel und integriertem Feststellfuß kombiniert eine Rolle mit einem höhenverstellbaren Standfuß. Arbeitstische etc. können zum Einsatzort geschoben werden. Die Feststellung erfolgt über das Umlegen des Arretierhebels und so wird aus der Rolle ein stabiler Standfuß.

Ausführungen
Material/Oberfläche:
Gehäuse: starkes Stahlblech; verzinkt
Anschraubplatte: Stahl; verzinkt
Feststellfuß: Stahl; verzinkt mit Gummiauflage
Laufbelag Rolle: Polyamid 6, bruchfest, Härte 70 Shore D; Farbe natur-weiß
Radbreite: 37 mm
Ausladung Lenkrolle: 56 mm

Anschraubplatte
Plattengröße: 100 x 85 mm, Schraublochentfernung: 80 x 60 mm, Schraubloch-Ø: 9 mm

Varianten Lagerart
Kugellager: Tragkraft bei 4 km/h: 230 kg
Gleitlager (Schwerlastausführung): Tragkraft bei 4 km/ h: 300 kg

mit Anschraubplatte

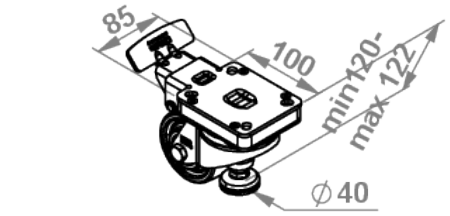

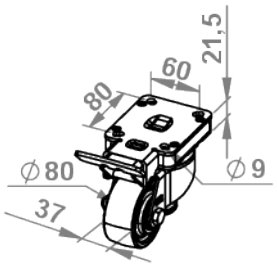

Anschraubplatte	Gesamthöhe H	Gesamthöhe h max.	Tragfähigkeit bei 4 km/h	Lagerart	Artikelnummer
100x85 mm	120 mm	122 mm	230 kg	Gleitlager	05.555610.00
100x85 mm	120 mm	122 mm	300 kg	Kugellager	05.555610.S0

+49 (0) 911 780618-0 www.msi-montagesysteme.de msi@msi-montagesysteme.de