MSI

Montage – Systeme – Industrieausrüstung

Stand November 2026

Flächenelemente



Sie brauchen Unterstützung? Wir beraten Sie gerne!

Ob telefonisch, per Mail oder bei Ihnen vor Ort, wir sind für Sie da.

Tel.: 0911 / 780 618 - 0
Mail: msi@msi-montagesysteme.de
Web: www.msi-montagesysteme.de

Plattenmaterial	3
Vollkunststoff	3
Polycarbonat 2-4 mm	4
Polycarbonat 5-10 mm	6
Aluverbund	8
Alublech AlMg3 eloxiert	9
Riffelblech Aluminium	10
Lochblech Aluminium	11
Wellengitter und Zubehör	12
Stahlgitter (Punktschweißgitter)	12
Wellengitter	13
Schutzgitterklemme 8/10	14
Klemmplatte für Wellengitter	15
Tischplatten und Zubehör	16
Tischplatte	16
Tischplattenbefestigung 8 (I)	17
Uniblöcke	18
Uniblock PA 5 (I)	18
Uniblock PA 6 (I)	19
Uniblock PA 8 (I)	20
Uniblock PA 8 (I) - mit Verliersicherung	22
Uniblock PA 8E (B)	23
Uniblock PA 10 (B)	24
Uniblock PA 10 (B) - mit Verliersicherung	25
Distanzstücke für Uniblock	26
Multiblöcke	27
Multiblock PA (I) - mit Rastbügel	27
Multiblock PA 6 (I) - mit Rastbügel	28
Multiblock PA 8 (I) - mit Rastbügel	29
Multiblock Zn 8 (I) - mit Verliersicherung	30
Multiblock Zn 10 (B) - mit Verliersicherung	31
Klemm-Multiblöcke	32
Klemm-Multiblock PA 8 (I)	32
Klemm-Multiblock PA 8E (B)	33
Klemm-Multiblock PA 10 (B)	34
Distanzstücke für Klemm-Multiblöcke	35
Variofixblöcke	36
Variofixblock PA 8E (B) - mit Unverlierbarkeitsscheibe	36

+49 (0) 911 780618-0 www.msi-montagesysteme.de msi@msi-montagesysteme.de

Variofixblock PA 10 (B) - mit Unverlierbarkeitsscheibe	37
Variofix Klemmblöcke	38
Variofix Klemmblock PA 8E (B) - mit Unverlierbarkeitsscheibe	38
Variofix Klemmblock PA 10 (B) - mit Unverlierbarkeitsscheibe	39
Winkel S	40
Winkel S 45/45 10 (B)	40
Dichtprofile	41
Dichtprofil 5 (I)	41
Dichtprofil 6 (I)	42
Dichtprofil 8 (I)	43
Dichtprofil 8E (B)	44
Dichtprofil 10 (B)	45
Scheibeneinfassleisten	46
Scheibeneinfassleiste PP/TPE 8 (I)	46
Abdeck- und Einfassprofile	47
Abdeck- und Einfassprofil PP 5 (I)	47
Abdeck- und Einfassprofil PP 6 (I)	48
Abdeck- und Einfassprofil PP 8 (I)	49
Abdeck- und Einfassprofil PP 6 (B)	50
Abdeck- und Einfassprofil PP 8E (B)	51
Abdeck- und Einfassprofil PP 10 (B)	52
Verschiedene Einzelteile	53
Einfassprofil TPE 8 (I)	53
Schutzscheibenprofil 10 (B)	54
Einhängewinkelset 10 (B) - für 30x30 WG40	55
Aufhängung 8	56
Sicherheitsaufhängung 8/8 (I) - Set	57
Klemmprofil Verbinder 8 (I) - 40x40 E	58
Flächenelemente - mit Klemmprofil 8 (I) - 40x40	59
Klemmfederblech für Klemmprofil 8 (I) - 18x32	60
Klemmfederclech für Rahmenprofil 8E (B)	61
Glasscheibenhalter (Set)	62
Flächenelemente - mit Klemmprofile 8 (I) - 18x32	63

+49 (0) 911 780618-0 www.msi-montagesysteme.de msi@msi-montagesysteme.de

Vollkunststoff



Beschreibung
Vollkunststoffplatten werden gerne für hochbeanspruchte Arbeitsflächen, Raumabtrennungen oder Verkleidungen genommen, da sie stabil, abriebfest und kratzfest sind.

Ausführung
Material: kunstharzgetränktes Zelluloselaminat
Als Platte und als Zuschnitt in verschiedenen Farben und Stärken verfügbar.
Weitere Farben und Plattenmaße auf Anfrage

Stärke (mm)	Farbe	Plattengröße (mm)	Zuschnitt max (mm)	Artikelnummer
4	silver grey	2180 x 1020		03.02024.01
4	silver grey	3050 x 1320		03.02024.02
4	silver grey	3650 x 1320		03.02024.03
4	silver grey		3650 x 1320	03.2024.
6	silver grey	2180 x 1020		03.02026.01
6	silver grey	3050 x 1320		03.02026.02
6	silver grey	3650 x 1320		03.02026.03
6	silver grey		3650 x 1320	03.2026.
8	silver grey	2180 x 1020		03.02028.01
8	silver grey	3050 x 1320		03.02028.02
8	silver grey	3650 x 1320		03.02028.03
8	silver grey		3650 x 1320	03.2028.
8	anthracite grey	2550 x 1860		03.02021.01
8	anthracite grey	3050 x 1530		03.02021.02
8	anthracite grey	3650 x 1860		03.02021.03
8	anthracite grey		3650 x 1860	03.2021.
8	pure white	2550 x 1860		03.02029.01
8	pure white	3050 x 1530		03.02029.02
8	pure white	3650 x 1860		03.02029.03
8	pure white		3650 x 1860	03.2029.
10	silver grey	2180 x 1020		03.02010.01
10	silver grey	3050 x 1320		03.02010.02
10	silver grey	3650 x 1320		03.02010.03
10	silver grey		3650 x 1320	03.2010.

+49 (0) 911 780618-0 www.msi-montagesysteme.de msi@msi-montagesysteme.de

Polycarbonat 2-4 mm

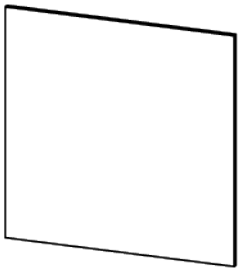

Beschreibung
Polycarbonat ist ein schlagfester und bruchsicherer Kunststoff und eignet sich dadurch vor allem für Schutzeinhausungen und Verkleidungen.
Flächenelemente aus Polycarbonat können über Uni- oder Multiblöcke schnell und einfach in der Profilnut befestigt werden.
Einfassprofile lassen sie sich direkt in die Profilnut einsetzen, bei Verwendung von Scheibeneinfassleisten ist der nachträgliche Einbau der Flächenelemente in der Profilnut möglich.
Bei längerfristiger Beanspruchung mit UV-Licht kann es zu einer Materialvergilbung und -versprödung v.a. im Außenbereich kommen. Hier empfehlen wir Polycarbonatplatten mit UV-Beschichtung.

Ausführung
Polycarbonat (PC) ist in verschiedenen Stärken und Ausführungen verfügbar:
- 2, 3, 4, 5, 6, 8, 10 mm
- transparent (klar)
- farbig
- leitfähig (ESD)
- mit UV-Schutz (UV)

Weitere Ausführungen/Kombinationen aus Farben, ESD, UV-Schutz oder Plattengrößen auf Anfrage.

Stärke (mm)	Ausführung	Plattengröße (mm)	Zuschnitt max (mm)	ESD	Artikelnummer
2	klar	2050 x 1250		nein	03.07002.01
2	klar	3050 x 2050		nein	03.07002.02
2	klar		3050 x 2050	nein	03.7002.
3	klar	2050 x 1250		nein	03.07003.01
3	klar	3050 x 2050		nein	03.07003.02
3	klar		3050 x 2050	nein	03.7003.
3	klar, ESD	2000 x 1500		ja	03.07003.ESD01
3	klar, ESD	3000 x 2000		ja	03.07003.ESD02
3	klar, ESD		3000 x 2000	ja	03.7003.ESD
3	klar, UV	2050 x 1525		nein	03.07003.UV01
3	klar, UV	3050 x 2050		nein	03.07003.UV02
3	klar, UV		3050 x 2050	nein	03.7003.UV
4	klar	2050 x 1250		nein	03.07004.01
4	klar	3050 x 2050		nein	03.07004.02
4	klar		3050 x 2050	nein	03.7004.
4	klar, ESD	2000 x 1500		ja	03.07004.ESD01
4	klar, ESD	3000 x 2000		ja	03.07004.ESD02
4	klar, ESD		3000 x 2000	ja	03.7004.ESD
4	klar, UV	2050 x 1525		nein	03.07004.UV01

+49 (0) 911 780618-0 www.msi-montagesysteme.de msi@msi-montagesysteme.de

Stärke (mm)	Ausführung	Plattengröße (mm)	Zuschnitt max (mm)	ESD	Artikelnummer
4	klar, UV	3050 x 2050		nein	03.07004.UV02
4	klar, UV		3050 x 2050	nein	03.7004.UV
4	rauchbraun	2000 x 1000		ja	03.07004.427ESD01
4	rauchbraun		2000 x 1000	ja	03.7004.427ESD
4	bronze, UV	2050 x 1525		nein	03.07004.2850UV01
4	bronze, UV	3050 x 2050		nein	03.07004.2850UV02
4	bronze, UV		3050 x 2050	nein	03.7004.2850UV

+49 (0) 911 780618-0 www.msi-montagesysteme.de msi@msi-montagesysteme.de

Polycarbonat 5-10 mm

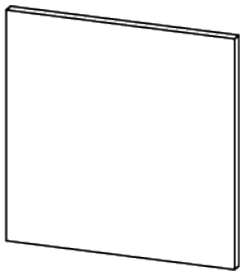

Beschreibung
Polycarbonat ist ein schlagfester und bruchsicherer Kunststoff und eignet sich dadurch vor allem für Schutzeinhausungen und Verkleidungen.
Flächenelemente aus Polycarbonat können über Uni- oder Multiblöcke schnell und einfach an der Profilnut befestigt werden.
Einfassprofile lassen sie sich direkt in die Profilnut einsetzen, bei Verwendung von Scheibeneinfassleisten ist der nachträgliche Einbau der Flächenelemente in der Profilnut möglich.
Bei längerfristiger Beanspruchung mit UV-Licht kann es zu einer Materialvergilbung und -versprödung v.a. im Außenbereich kommen. Hier empfehlen wir Polycarbonatplatten mit UV-Beschichtung.

Ausführung
Polycarbonat (PC) ist in verschiedenen Stärken und Ausführungen verfügbar:
- 2, 3, 4, 5, 6, 8, 10 mm
- transparent (klar)
- farbig
- leitfähig (ESD)
- mit UV-Schutz (UV)

Weitere Ausführungen/Kombinationen aus Farben, ESD, UV-Schutz oder Plattengrößen auf Anfrage

Stärke (mm)	Ausführung	Plattengröße (mm)	Zuschnitt max (mm)	ESD	Artikelnummer
5	klar	2050 x 1250		nein	03.07005.01
5	klar	3050 x 2050		nein	03.07005.02
5	klar		3050 x 2050	nein	03.7005.
5	klar, ESD	2000 x 1500		ja	03.07005.ESD01
5	klar, ESD	3000 x 2000		ja	03.07005.ESD02
5	klar, ESD		3000 x 2000	ja	03.7005.ESD
5	klar, UV	2050 x 1525		nein	03.07005.UV01
5	klar, UV	3050 x 2050		nein	03.07005.UV02
5	klar, UV		3050 x 2050	nein	03.7005.UV
5	rauchbraun, ESD	2000 x 1000		ja	03.07005.427ESD01
5	rauchbraun, ESD	2424 x 1212		ja	03.07005.427ESD02
5	rauchbraun, ESD		2424 x 1212	ja	03.7005.427ESD
5	grau, UV	2050 x 1525		nein	03.07005.2760UV01
5	grau, UV	3050 x 2050		nein	03.07005.2760UV02
5	grau, UV		3050 x 2050	nein	03.7005.2760UV
5	bronze, UV	2050 x 1525		nein	03.07005.2850UV01
5	bronze, UV	3050 x 2050		nein	03.07005.2850UV02
5	bronze, UV		3050 x 2050	nein	03.7005.2850UV

+49 (0) 911 780618-0 www.msi-montagesysteme.de msi@msi-montagesysteme.de

Stärke (mm)	Ausführung	Plattengröße (mm)	Zuschnitt max (mm)	ESD	Artikelnummer
6	klar	2050 x 1250		nein	03.07006.01
6	klar	3050 x 2050		nein	03.07006.02
6	klar		3050 x 2050	nein	03.7006.
6	klar, ESD	2000 x 1500		ja	03.07006.ESD01
6	klar, ESD	3000 x 2000		ja	03.07006.ESD02
6	klar, ESD		3000 x 2000	ja	03.7006.ESD
6	rauchbraun, ESD	2000 x 1000		ja	03.07006.427ESD01
6	rauchbraun, ESD	2424 x 1212		ja	03.07006.427ESD02
6	rauchbraun, ESD		2424 x 1212	ja	03.7006.427ESD
6	bronze, UV	2050 x 1525		nein	03.07006.2850UV01
6	bronze, UV	3050 x 2050		nein	03.07006.2850UV02
6	bronze, UV		3050 x 2050	nein	03.7006.2850UV
8	klar	2050 x 1250		nein	03.07008.01
8	klar	3050 x 2050		nein	03.07008.02
8	klar		3050 x 2050	nein	03.7008.
8	klar, ESD	2000 x 1500		ja	03.07008.ESD01
8	klar, ESD	3000 x 2000		ja	03.07008.ESD02
8	klar, ESD		3000 x 2000	ja	03.7008.ESD
8	rauchbraun, ESD	2000 x 1000		ja	03.07008.427ESD01
8	rauchbraun, ESD		2000 x 1000	ja	03.7008.427ESD
10	klar	2050 x 1250		nein	03.07010.01
10	klar	3050 x 2050		nein	03.07010.02
10	klar		3050 x 2050	nein	03.7010.

+49 (0) 911 780618-0 www.msi-montagesysteme.de msi@msi-montagesysteme.de

Aluverbund

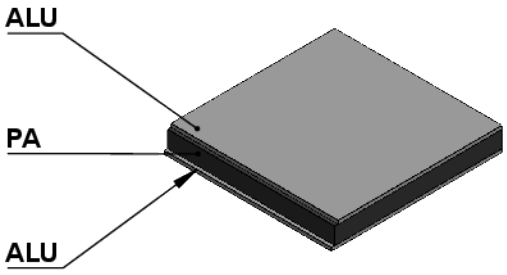

Beschreibung
Aluverbundplatten sind universell einsetzbar. Im Innenbereich wird das Material für dekorative Verkleidungen genutzt, im Außenbereich aufgrund seiner Witterungsbeständigkeit für Türfüllungen oder Fassadenverkleidungen.
Das Verbundmaterial besteht aus einem Verbund aus Aluminium und Kunststoff. Es zeichnet sich durch eine hohe Biege- und Knickfestigkeit aus.

Ausführung
Material: Al-PE Compound
Als Platte oder Zuschnitt in verschiedenen Stärken und Farben verfügbar.
Weitere Plattengrößen, Stärken und Farben auf Anfrage

Stärke (mm)	Ausführung	Plattengröße (mm)	Zuschnitt max (mm)	Artikelnummer
3	beidseitig weiß	2550 x 1250		03.04103.01
3	beidseitig weiß	3050 x 1500		03.04103.02
3	beidseitig weiß		3050 x 1500	03.4103.
3	beidseitig silber	3050 x 1500		03.04003.02
3	beidseitig silber		3050 x 1500	03.4003.
3	beidseitig schwarz	3050 x 1500		03.04203.02
3	beidseitig schwarz		3050 x 1500	03.4203.
4	beidseitig weiß	2550 x 1250		03.04104.01
4	beidseitig weiß	3050 x 1500		03.04104.02
4	beidseitig weiß		3050 x 1500	03.4104.
4	beidseitig eloxiert	3050 x 1220		03.04304.02
4	beidseitig eloxiert		3050 x 1220	03.4304.
4	beidseitig silber	3050 x 1500		03.04004.02
4	beiseitig silber		3050 x 1500	03.4004.
6	beidseitig eloxiert	3050 x 1220		03.04306.02
6	beidseitig eloxiert		3050 x 1220	03.4306.

+49 (0) 911 780618-0 www.msi-montagesysteme.de msi@msi-montagesysteme.de

Alubleche AlMg3 eloxiert

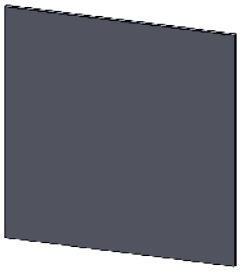

Beschreibung
Alubleche eloxiert eignen sich für Maschinenverkleidungen oder lassen sich als Regalböden nutzen.
Die Alubleche sind als ganze Platten oder im Zuschnitt erhältlich.
Ganze Platten werden mit einer beidseitigen Schutzfolie geliefert, um ein Verkratzen der Bleche zu verhindern.

Ausführung
Material: AlMg3
Oberfläche: eloxiert
Plattenformate: 1000x2000 mm, 1500x3000 mm
Stärke: 2, 3 und 4 mm
weitere Plattenmaße und Stärken auf Anfrage

Stärke (mm)	Plattengröße (mm)	Zuschnitt max (mm)	Artikelnummer
2	1000 x 2000		03.07032.01
2	1500 x 3000		03.07032.02
2		1500 x 3000	03.7032.
3	1000 x 2000		03.07033.01
3	1500 x 3000		03.07033.02
3		1500 x 3000	03.7033.
4	1000 x 2000		03.07034.01
4	1500 x 3000		03.07034.02
4		1500 x 3000	03.7034.

+49 (0) 911 780618-0 www.msi-montagesysteme.de msi@msi-montagesysteme.de

Riffelblech Aluminium



Beschreibung
Riffelbleche aus Aluminium zeichnen sich durch ihre Rutschfestigkeit aus und werden insbesondere für Trittstufen oder Podeste verwendet.
Unser Standard Riffelblech weist eine Blechstärke von 3,5 mm, gemessen mit Riffelung von 5 mm aus.

Ausführungen
Material: AlMg3
Oberfläche: blank, nicht entfettet
Blechstärke: 3,5/ 5 mm
Weitere Plattenstärken und -größen auf Anfrage

Material	Obfläche	Stärke (mm)	Plattengröße (mm)	Zuschnitt max (mm)	Artikelnummer
AlMg3	blank, nicht entfettet	3,5 / 5	2500 x 1250		03.09005.00
AlMg3	blank, nicht entfettet	3,5 / 5		2500 x 1250	03.9005.

+49 (0) 911 780618-0 www.msi-montagesysteme.de msi@msi-montagesysteme.de

Lochblech Aluminium

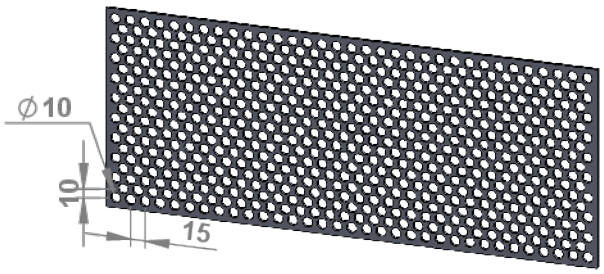

Beschreibung
Lochbleche aus Aluminium sind witterungsbeständig und werden für viele Anwendungen eingesetzt:
- Ablageflächen
- Wandverkleidungen
- Sichtschutz
- luft- und staubdurchlässige Decken- und Bodenkonstruktionen

Stanard: Lochdurchmesser 10 mm, in versetzten Reichen Rv10-15

Ausführungen
Material: AlMg3
Oberfläche: blank, nicht etfettet oder schwarz beschichtet
weitere Materialstärken und/oder Lochdurchmesser auf Anfrage

Lochung	Obfläche	Stärke (mm)	Plattengröße (mm)	Zuschnitt max (mm)	Artikelnummer
Rv10-15	blank, nicht entfettet	3	1500 x 3000		03.03013.02
Rv10-15	schwarz beschichtet	3	1500 x 3000		03.03013.SCH02
Rv10-15	blank, nicht entfettet	3		1500 x 3000	03.3013.
Rv10-15	schwarz beschichtet	3		1500 x 3000	03.3013.SCH

+49 (0) 911 780618-0 www.msi-montagesysteme.de msi@msi-montagesysteme.de

Stahlgitter (Punktschweißgitter)

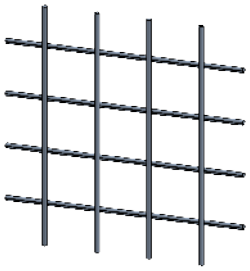

Beschreibung
Stahlgitter werden insbesondere für Abtrennungen und Schutzverkleidungen verwendet. Aufgrund der hohen Festigkeit des Stahldrahtes eignen sie sich besonders für beanspruchte Sicherheitseinrichtungen.
Die Drähte sind an jedem Kreuzungspunkt miteinander verschweißt, so dass ein verschränken der Matte vermieden wird.
Stahlgitter sind als ganze Platte oder Zuschnitt verfügbar.
Die Mindestbreite bzw. Länge eines Zuschnittes beträgt 200 mm.
Die Stahlgitter gibt es in verzinkter oder schwarz pulverbeschichteter Ausführung.

Ausführungen
Material: Stahl
Oberfläche: verzinkt oder schwarz Kunststoff beschichtet

Zuschnitt
Minimale Breite bzw. Länge: 200 mm

Maschenweiten
Maschenweiten 40x40 - weitere Maschenweiten auf Anfrage

Raster (mm)	Stärke (mm)	Material	Oberfläche	Platte (mm)	Zuschnitt	Artikelnummer
40x40	3,8	Stahl	verzinkt	3000x2000		05.07140.00
40x40	3,8	Stahl	verzinkt		min. 200 mm	05.7140.
40x40	3,8	Stahl	schwarz pulverbeschichtet	3000x2000		05.07410.SCH
40x40	3,8	Stahl	schwarz pulverbeschichtet		min. 200 mm	05.7410.SCH

+49 (0) 911 780618-0 www.msi-montagesysteme.de msi@msi-montagesysteme.de

Wellengitter

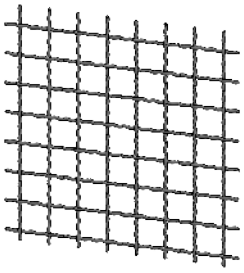

Beschreibung
Wellengitter St verzinkt werden insbesondere für Abtrennungen und Schutzverkleidungen verwendet. Aufgrund der hohen Festigkeit des Stahldrahtes eignen sie sich besonders für beanspruchte Sicherheitseinrichtungen.
Sie lassen sich in speziellen Klemmprofilen einfassen oder über Klemmböcke für Wellengitter oder Klemmfedern in Standardprofilen der Reihe 8 fixieren.
Wellengitter sind als ganze Platte oder Zuschnitt verfügbar.
Die Mindestbreite bzw. Länge eines Zuschnittes beträgt 200 mm.
Es sind unterschiedliche Drahtstärken und Maschenweiten verfügbar.
Als Einbaumaß (Stärke) geht man von der doppelten Drahtstärke aus.

Ausführungen
Material: Stahl
Oberfläche: verzinkt oder schwarz Kunststoff beschichtet

Plattengröße
2000x3000 mm, weitere Plattenmaße auf Anfrage

Zuschnitt
Minimale Breite bzwl Länge: 200 mm

Maschenweiten
Maschenweiten 20x20, 30x30, 40x40 - weitere Maschenweiten auf Anfrage

Raster (mm)	Stärke (mm)	Material	Oberfläche	Platte (mm)	Zuschnitt	Artikelnummer
20x20	3	Stahl	verzinkt	3000x2000		05.07002.00
20x20	3	Stahl	verzinkt		min. 200 mm	05.7002.
30x30	3	Stahl	verzinkt	3000x2000		05.07003.00
30x30	3	Stahl	verzinkt		min. 200 mm	05.7003.
30x30	3	Stahl	schwarz kunststoffbeschichtet	3000x2000		05.07003.SCH
30x30	3	Stahl	schwarz kunststoffbeschichtet		min. 200 mm	05.7003.SCH
40x40	4	Stahl	verzinkt	3000x2000		05.07000.00
40x40	4	Stahl	verzinkt		min. 200 mm	05.7000.
40x40	4	Stahl	schwarz kunststoffbeschichtet	3000x2000		05.07000.SCH
40x40	4	Stahl	schwarz kunststoffbeschichtet		min. 200 mm	05.7000.SCH

+49 (0) 911 780618-0 www.msi-montagesysteme.de msi@msi-montagesysteme.de

Schutzgitterklemme 8/10

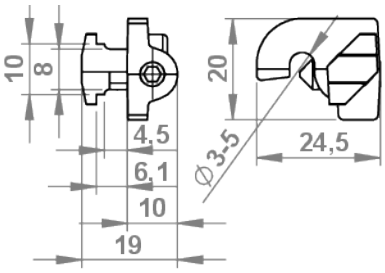

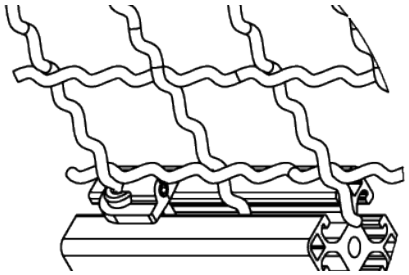

Beschreibung
Die Schutzgitterklemme dient zum Fixieren und Befestigen von Schutzgittern.
Klemmweite Wellengitter: 3-4 mm
Klemmweite gerade Gitter: 3-5 mm
Die Schutzgitterklemme ist in der Profilnut 8 und 10 montierbar.

Ausführungen
Material/Oberfläche:
GD-Zn; vz.

Klemmweite gerade Gitter (mm)	Klemmweite Wellengitter (mm)	Artikelnummer
3-5	3-4	05.08762.00

+49 (0) 911 780618-0 www.msi-montagesysteme.de msi@msi-montagesysteme.de

Klemmplatte für Wellengitter

Beschreibung
Die Klemmplatte für Wellengitter dient zum Befestigen von Handgriffen, Infotafeln oder Warnschildern an Wellengittern 40x40x4 mm oder 30x30x3 mm.
Die Befestigung kann z.B. vorderseitig über Schraube und rückseitig über Scheibe oder Flanschmutter erfolgen.
Für eine Befestigung sind jeweils 2 Klemmplatten erforderlich.

Ausführungen:
Material/Oberfläche:
PA-GF; schwarz
weitere Farbe auf Anfrage

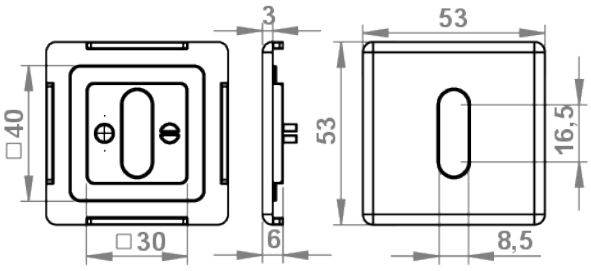

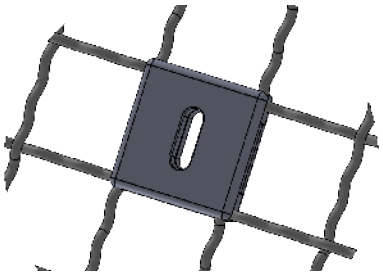

für Wellengitter (mm)	Material	Farbe	Artikelnummer
30x30x3, 40x40x4	PA-GF	schwarz	05.08361.00

+49 (0) 911 780618-0 www.msi-montagesysteme.de msi@msi-montagesysteme.de

Tischplatte

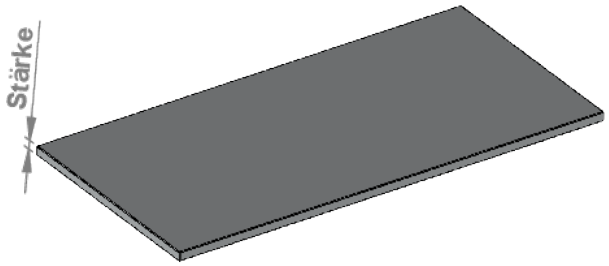

Beschreibung
Unsere Tischplatten mit umlaufend 2 mm ABS Kante sind in verschiedenen Stärken verfügbar.
Standard Plattenstärken: 19, 25 und 38 mm
Sie werden auf Ihr Wunschmaß zugeschnitten und auch individuell für Sie bearbeitet (Ausklinkungen für Tischbeine etc.).
Zuschnitt max.: 2780 x 1210 mm

Ausführung
Material/ Oberfläche:
Spanplatte, kunststoffbeschichtet lichtgrau RAL 7035, mit umlaufenden Kantenumleimer
ESD-Ausführung und weitere Plattenstärken auf Anfrage

Stärke (mm)	Zuschnitt max. (mm)	ESD	Artikelnummer
19	2780 x 1210	nein	03.10019.00
19	2780 x 1210	ja	03.10019.ESD
25	2780 x 1210	nein	03.10025.00
38	2780 x 1210	nein	03.10038.00

+49 (0) 911 780618-0 www.msi-montagesysteme.de msi@msi-montagesysteme.de

Tischplattenbefestigung 8 (I)

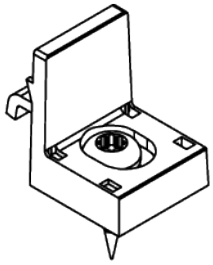

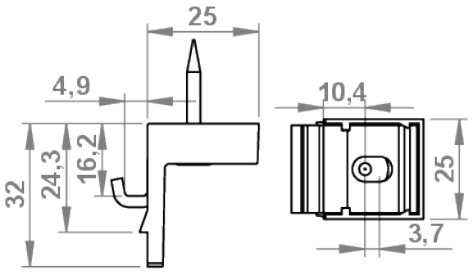

Beschreibung
Die Tischplattenbefestigung 8 (I) dient zur Befestigung von Arbeitsplatten aus Holzspanplatten auf Profilrahmenkonstruktionen der Nut 8 (I).
Die fixierende Klemmung in der Profilnut erfolgt mit dem Anziehen der selbstbohrenden Schraube. Eine Bearbeitung der Tischplatte ist nicht erforderlich.
Toleranzen lassen sich über das Langloch in der Tischplattenbefestigung ausgleichen.

Ausführung
Material/ Oberfläche:
Platten-Klemmwinkel: Stahl; blank
Abdeckkappe: PA; schwarz
Schraube: Stahl; blank

für Nut	Artikelnummer
8 (I)	05.61763.00

+49 (0) 911 780618-0 www.msi-montagesysteme.de msi@msi-montagesysteme.de

Uniblock PA 5 (I)

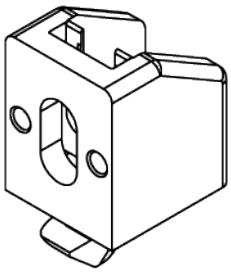

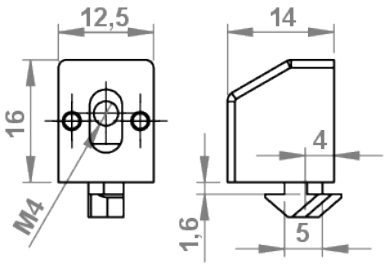

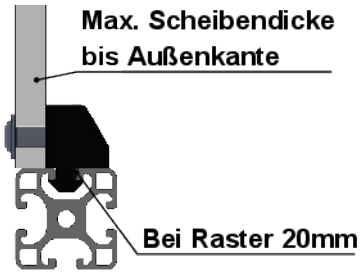

Beschreibung
Der Uniblock PA 5 (I) ermöglicht eine schnelle und einfache Befestigung von Flächenelementen wie z.B. Polycarbonat an der Profilnut.
Der Uniblock wird an der gewünschten Position in die Profilnut eingeschwenkt, das Flächenelement mit einer entsprechenden Bohrung versehen und dann mit einer Vierkantmutter und einer Schraube M4 innerhalb des Uniblocks befestigt.
Die Vierkantmutter ist innerhalb eines Langloches verschiebbar. So lassen sich Toleranzen zur Lage der Bohrung im Flächenelement ausgleichen.

Extras
Distanzstücke unterschiedlicher Dicke (1-4 mm) ermöglichen verschiedene Abstandsmaße zur Profilkante oder um Flächenelemente unterschiedlicher Dicke bündig anzuschrauben. Die Distanzstücke sind separat zuzubestellen.

Ausführungen
Material/Oberfläche:
Grundkörper: PA-GF; schwarz und RAL 7042
Mutter: St. vz.

Nut	Scheibendicke	Farbe	Extras	Artikelnummer
5 (I)	6 mm	schwarz		05.01838.00
5 (I)	6 mm	RAl 7042		05.01838.40
		schwarz	Distanzstück 1 mm	05.08346.00
		RAL 7042	Distanzstück 1 mm	05.08346.40
		schwarz	Distanzstück 2 mm	05.08347.00
		RAL 7042	Distanzstück 2 mm	05.08347.40
		schwarz	Distanzstück 3 mm	05.08348.00
		RAL 7042	Distanzstück 3 mm	05.08348.40
		schwarz	Distanzstück 4 mm	05.08349.00
		RAL 7042	Distanzstück 4 mm	05.08349.40

+49 (0) 911 780618-0 www.msi-montagesysteme.de msi@msi-montagesysteme.de

Uniblock PA 6 (I)

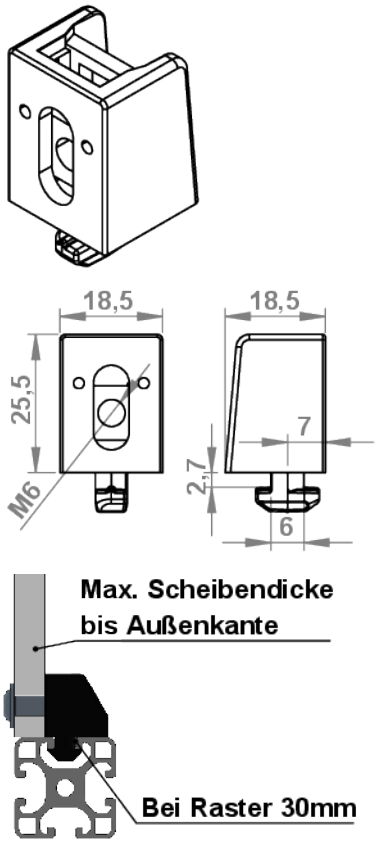

Beschreibung
Der Uniblock 6 (I) ermöglicht eine schnelle und einfache Befestigung von Flächenelementen wie z.B. Polycarbonat, Aluverbund oder Vollkunststoffplatten an der Profilnut.
Der Uniblock wird an der gewünschten Position in die Profilnut eingeschwenkt, das Flächenelement mit einer entsprechenden Bohrung versehen und dann mit einer Vierkantmutter und einer Schraube M6 innerhalb des Uniblocks befestigt.
Die Vierkantmutter ist innerhalb eines Langloches verschiebbar. So lassen sich Toleranzen zur Lage der Bohrung im Flächenelement ausgleichen.

Extras
Distanzstücke unterschiedlicher Dicke (2-5 mm) ermöglichen verschiedene Abstandsmaße zur Profilkante oder um Flächenelemente unterschiedlicher Dicke bündig anzuschrauben. Die Distanzstücke sind separat zuzubestellen.

Ausführungen
Material/Oberfläche:
Grundkörper: PA-GF; schwarz und RAL 7042
Mutter: St. vz.

Nut	Scheibendicke	Farbe	Extras	Artikelnummer
6 (I)	8 mm	schwarz		05.01312.00
6 (I)	8 mm	RAl 7042		05.01312.40
		schwarz	Distanzstück 2 mm	05.01324.00
		RAL 7042	Distanzstück 2 mm	05.01324.40
		schwarz	Distanzstück 3 mm	05.01317.00
		RAL 7042	Distanzstück 3 mm	05.01317.40
		schwarz	Distanzstück 5 mm	05.01325.00
		RAL 7042	Distanzstück 5 mm	05.01325.40

+49 (0) 911 780618-0 www.msi-montagesysteme.de msi@msi-montagesysteme.de

Uniblock PA 8 (I)

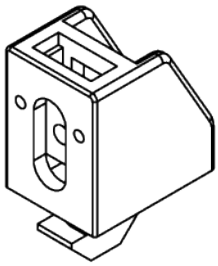

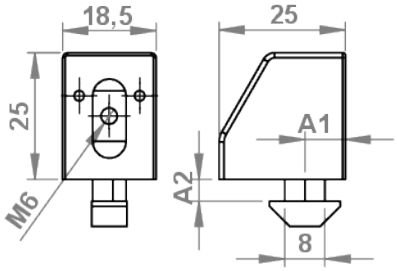

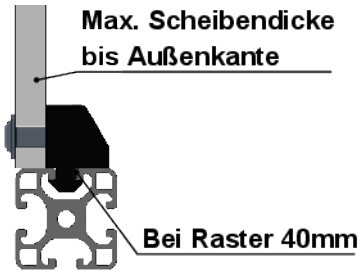

Beschreibung
Der Uniblock 8 (I) ermöglicht eine schnelle und einfache Befestigung von Flächenelementen wie z.B. Polycarbonat, Aluverbund oder Vollkunststoffplatten an der Profilnut.
Der Uniblock wird an der gewünschten Position in die Profilnut eingeschwenkt, das Flächenelement mit einer entsprechenden Bohrung versehen und dann mit einer Vierkantmutter und einer Schraube M6 innerhalb des Uniblocks befestigt.
Die Vierkantmutter ist innerhalb eines Langloches verschiebbar. So lassen sich Toleranzen zur Lage der Bohrung im Flächenelement ausgleichen.

Extras
Distanzstücke unterschiedlicher Dicke (2-5 mm) ermöglichen verschiedene Abstandsmaße zur Profilkante oder um Flächenelemente unterschiedlicher Dicke bündig anzuschrauben. Die Distanzstücke sind separat zuzubestellen.

Ausführungen
Material/Oberfläche:
Grundkörper: PA-GF; schwarz und RAL 7042
Mutter: St. vz.

Sonderausführungen
- PC; glasklar, farblos
- mit Verliersicherung für Schraube gemäß Maschinenrichtlinie 2006/42/EG

Nut	A1 (mm)	A2 (mm)	Scheibendicke	Farbe	Extras	Artikelnummer
8 (I)	7,9	4,35	12 mm	schwarz		05.01315.00
8 (I)	7,9	4,35	12 mm	RAL 7042		05.01315.40
8 (I)	7,9	4,35	12 mm	glasklar, farblos		05.01315.80
8 (I)	7,9	4,35	12 mm	schwarz	mit Verliersicherung	05.01315.VS
8 (I)	7,9	4,35	12 mm	RAL 7042	mit Verliersicherung	05.01315.40VS
8 (I)	12	4,4	8 mm	schwarz		05.08873.00
8 (I)	12	4,4	8 mm	RAL 7042		05.08873.40
8 (I)	12	4,4	8 mm	glasklar, farblos		05.08873.80
8 (I)	12	4,4	8 mm	schwarz	mit Verliersicherung	05.08873.VS
8 (I)	12	4,4	8 mm	RAL 7042	mit Verliersicherung	05.08873.40VS
8 (I)	14	4,6	6 mm	schwarz		05.01318.00
8 (I)	14	4,6	6 mm	RAL 7042		05.01318.40
8 (I)	14	4,6	6 mm	schwarz	mit Verliersicherung	05.01318.VS
8 (I)	14	4,6	6 mm	RAL 7042	mit Verliersicherung	05.01318.40VS
				schwarz	Distanzstück 2 mm	05.01324.00
				RAL 7042	Distanzstück 2 mm	05.01324.40
				glasklar, farblos	Distanzstück 2 mm	05.01324.80
				schwarz	Distanzstück 3 mm	05.01317.00
				RAL 7042	Distanzstück 3 mm	05.01317.40

+49 (0) 911 780618-0 www.msi-montagesysteme.de msi@msi-montagesysteme.de

Nut	A1 (mm)	A2 (mm)	Gewinde	Farbe	Extras	Artikelnummer
				glasklar, farblos	Distanzstück 3 mm	05.01317.80
				schwarz	Distanzstück 5 mm	05.01325.00
				RAL 7042	Distanzstück 5 mm	05.01325.40
				glasklar, farblos	Distanzstück 5 mm	05.01325.80

+49 (0) 911 780618-0 www.msi-montagesysteme.de msi@msi-montagesysteme.de

Uniblock PA 8 (I) - mit Verliersicherung

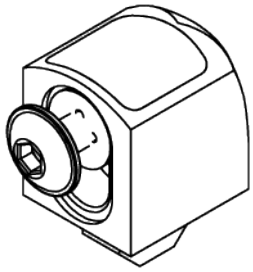

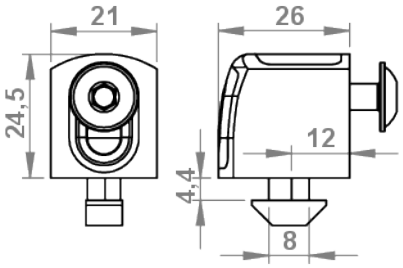

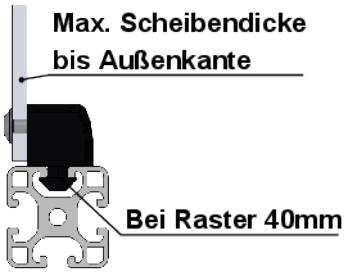

Beschreibung
Der Uniblock 8 (I) mit Verliersicherung ermöglicht eine schnelle und einfache Befestigung von Flächenelementen wie z.B. Polycarbonat, Aluverbund oder Vollkunststoffplatten an der Profilnut gemäß Maschinenrichtlinie 2006/42/EG.
Der Uniblock wird an der gewünschten Position in die Profilnut eingeschwenkt, das Flächenelement mit einer entsprechenden Bohrung versehen und über die Schraube und Verliersicherung am Profil befestigt. Er ist auf die Befestigung von Flächenelementen in den Stärken 2-8 mm ausgelegt.

Ausführungen
Material/Oberfläche:
Grundkörper: PA-GF; schwarz
Mutter: St. vz.
Schraube M6x22; St. vz.

Nut	Scheibendicke	Farbe	Extras	Artikelnummer
8 (I)	8 mm	schwarz	inkl. Verliersicherung + Schraube M6x22	05.01311.00

+49 (0) 911 780618-0 www.msi-montagesysteme.de msi@msi-montagesysteme.de

Uniblock PA 8E (B)

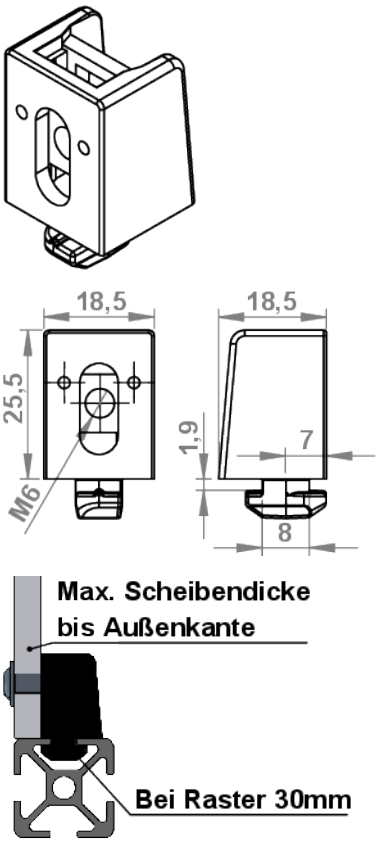

Beschreibung
Der Uniblock 8E (B) ermöglich eine schnelle und einfache Befestigung von Flächenelementen wie z.B. Polycarbonat, Aluverbund oder Vollkunststoffplatten an der Profilnut.
Der Uniblock wird an der gewünschten Position in die Profilnut eingeschwenkt, das Flächenelement wird mit einer entsprechenden Bohrung versehen und dann mit einer Vierkantmutter und einer Schraube M6 innerhalb des Uniblocks befestigt.
Die Vierkantmutter ist innerhalb eines Langloches verschiebbar. So lassen sich Toleranzen zur Lage der Bohrung im Flächenelement ausgleichen.

Extras
Distanzstücke unterschiedlicher Dicke (2-5 mm) ermöglichen verschiedene Abstandsmaße zur Profilkante oder um Flächenelemente unterschiedlicher Dicke bündig anzuschrauben. Die Distanzstücke sind separat zuzubestellen.

Ausführungen
Material/Oberfläche:
Grundkörper: PA-GF; schwarz und RAL 7004
Mutter: St. vz.

Nut	Scheibendicke	Farbe	Extras	Artikelnummer
8E (B)	8 mm	schwarz		05.01314.00
8E (B)	8 mm	RAL 7004		05.01314.60
		schwarz	Distanzstück 2 mm	05.01324.00
		RAL 7004	Distanzstück 2 mm	05.01324.60
		schwarz	Distanzstück 3 mm	05.01317.00
		RAL 7004	Distanzstück 3 mm	05.01317.60
		schwarz	Distanzstück 5 mm	05.01325.00
		RAL 7004	Distanzstück 5 mm	05.01325.60

+49 (0) 911 780618-0 www.msi-montagesysteme.de msi@msi-montagesysteme.de

Uniblock PA 10 (B)

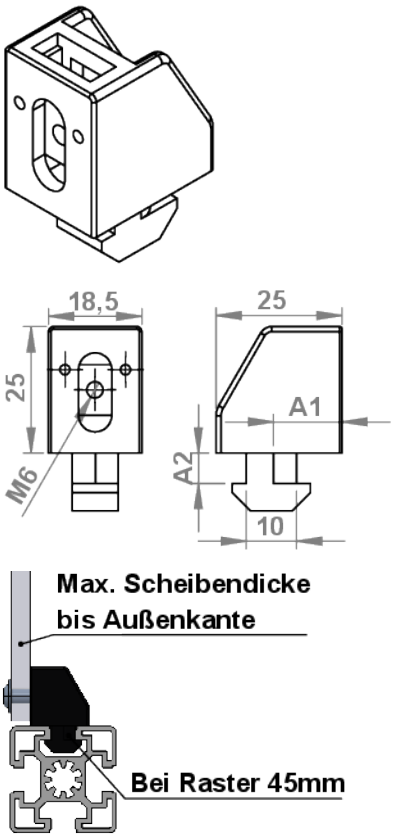

Beschreibung
Der Uniblock 10 (B) ermöglicht eine schnelle und einfache Befestigung von Flächenelementen wie z. B. Polycarbonat, Aluverbund oder Vollkunststoffplatten an der Profilnut.
Der Uniblock wird an der gewünschten Position in die Profilnut eingeschwenkt, das Flächenelement mit einer entsprechenden Bohrung versehen und dann mit einer Vierkantmutter und einer Schraube M6 innerhalb des Uniblocks befestigt.
Die Vierkantmutter ist innerhalb eines Langloches verschiebbar. So lassen sich Toleranzen zur Lage der Bohrung im Flächenelement ausgleichen.

Extras
Distanzstücke unterschiedlicher Dicke (2-5 mm) ermöglichen verschiedene Abstandsmaße zur Profilkante oder um Flächenelemente unterschiedlicher Stärke bündig anzuschrauben. Die Distanzstücke sind separat zuzubestellen.

Ausführungen
Material/Oberfläche:
Grundkörper: PA-GF; schwarz
Mutter: St. vz.

Sonderausführungen
- PC; glasklar, farblos
- mit Verliersicherung für Schraube gemäß Maschinenrichtlinie 2006/42/EG

Nut	A1 (mm)	A2 (mm)	Scheibendicke	Farbe	Extras	Artikelnummer
10 (B)	9,5	5,6	13 mm	schwarz		05.01316.00
10 (B)	9,5	5,6	13 mm	RAL 7004		05.01316.60
10 (B)	9,5	5,6	13 mm	schwarz	mit Verliersicherung	05.01316.VS
10 (B)	9,5	5,6	13 mm	RAL 7004	mit Verliersicherung	05.01316.60VS
10 (B)	14	6,0	8,5 mm	schwarz		05.08735.00
10 (B)	14	6,0	8,5 mm	RAL 7004		05.08735.60
10 (B)	14	6,0	8,5 mm	glasklar, farblos		05.08735.80
10 (B)	14	6,0	8,5 mm	schwarz	mit Verliersicherung	05.08735.VS
10 (B)	14	6,0	8,5 mm	RAL 7004	mit Verliersicherung	05.08735.60VS
				schwarz	Distanzstück 2 mm	05.01324.00
				RAL 7004	Distanzstück 2 mm	05.01324.60
				glasklar, farblos	Distanzstück 2 mm	05.01324.80
				schwarz	Distanzstück 3 mm	05.01317.00
				RAL 7004	Distanzstück 3 mm	05.01317.60
				glasklar, farblos	Distanzstück 3 mm	05.01317.80
				schwarz	Distanzstück 5 mm	05.01325.00
				RAL 7004	Distanzstück 5 mm	05.01325.60
				glasklar, farblos	Distanzstück 5 mm	05.01325.80

+49 (0) 911 780618-0 www.msi-montagesysteme.de msi@msi-montagesysteme.de

Uniblock PA 10 (B) - mit Verliersicherung

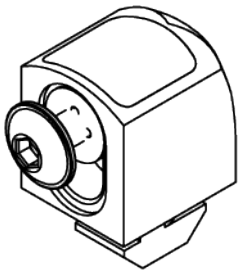

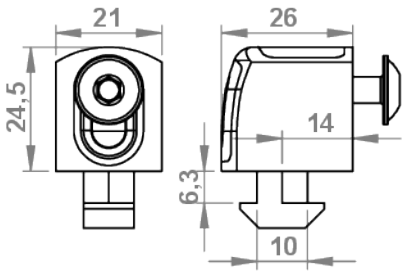

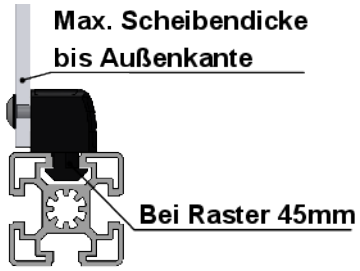

Beschreibung
Der Uniblock 10 (B) mit Verliersicherung ermöglicht eine schnelle und einfache Befestigung von Flächenelementen wie z.B. Polycarbonat, Aluverbund oder Vollkunststoffplatten an der Profilnut gemäß Maschinenrichtlinie 2006/42/EG.
Der Uniblock wird an der gewünschten Position in die Profilnut eingeschwenkt, das Flächenelement mit einer entsprechenden Bohrung versehen und über die Schraube mit Verliersicherung befestigt.
Er ist auf die Befestigung von Flächenelementen in den Stärken 2-8 mm ausgelegt.

Ausführungen
Material/Oberfläche:
Grundkörper: PA-GF; schwarz oder RAL 7004
Mutter: St. vz.
Schraube M6x22: St. vz.

Nut	Scheibendicke	Farbe	Extras	Artikelnummer
10 (B)	8,5 mm	schwarz	mit Verliersicherung + Schraube M6x22	05.01313.00

+49 (0) 911 780618-0 www.msi-montagesysteme.de msi@msi-montagesysteme.de

Distanzstücke für Uniblöcke Nut 6 (I), 8 (I), 8E (B), 10 (B)

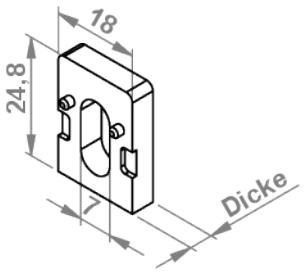

Beschreibung
Distanzstücke für Uniblöcke Nut 6 (I), 8 (I), 8E (B), 10 (B) sind in den Stärken 2, 3 und 5 mm verfügbar.
Sie ermöglichen die Montage von Uniblöcken in verschiedenen Abstandsmaßen zur Profilkante oder um Flächenelemente mit unterschiedlicher Dicke bündig anzuschrauben.

Ausführungen
Material: PA
Farben: schwarz, RAL 7004, RAL 7042

Sonderausführung
PC; glasklar, farblos

Dicke	Farbe	Artikelnummer
2 mm	schwarz	05.01324.00
2 mm	RAL 7042	05.01324.40
2 mm	RAL 7004	05.01324.60
2 mm	glasklar, farblos	05.01324.80
3 mm	schwarz	05.01317.00
3 mm	RAL 7042	05.01317.40
3 mm	RAL 7004	05.01317.60
3 mm	glasklar, farblos	05.01317.80
5 mm	schwarz	05.01325.00
5 mm	RAL 7042	05.01325.40
5 mm	RAL 7004	05.01325.60
5 mm	glasklar, farblos	05.01325.80

+49 (0) 911 780618-0 www.msi-montagesysteme.de msi@msi-montagesysteme.de

Multiblock PA 5 (I) - mit Rastbügel

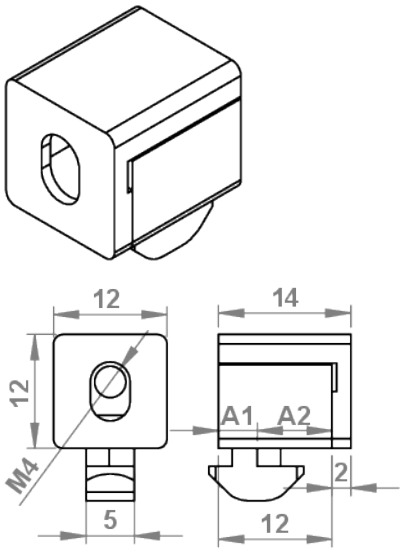

Beschreibung
Der Multiblock PA 5 (I) mit Rastbügel ermöglicht eine schnelle und sichere Befestigung von Flächenelementen, wie z.B. Polycarbonat, Aluverbund oder Vollkunststoffplatten an der Profilnut.
Der Multiblock verfügt über zwei Anschlagflächen und ein aufsteckbares Distanzstück (Rastbügel). Auf diese Weise lassen sich verschiedene Abstandsmaße zur Profilkante realisieren und Flächenelemente unterschiedlicher Stärke bündig anschrauben.
Der Multiblock wird an der gewünschten Position in die Profilnut eingeschwenkt, das Flächenelement mit einer entsprechenden Bohrung versehen und dann mit der Vierkantmutter und einer Schraube M4 innerhalb des Multiblocks befestigt.
Die Vierkantmutter ist innerhalb eines Langloches verschiebbar. So lassen sich Toleranzen zur Lage der Bohrung im Flächenelement ausgleichen.

Ausführung
Material/Oberfläche:
Grundkörper: PA-GF; schwarz
Mutter: St. vz.

Hinweis
*A1 = A1-Maß mit Distanzstück!
*A2 = A2-Maß mit Distanzstück!

Nut	Gewinde	A1 (mm)	A2 (mm)	Farbe	Artikelnummer
5 (I)	M4	4,0/6,0*	8,0/10,0*	schwarz	05.08891.00

+49 (0) 911 780618-0 www.msi-montagesysteme.de msi@msi-montagesysteme.de

Multiblock PA 6 (I) - mit Rastbügel

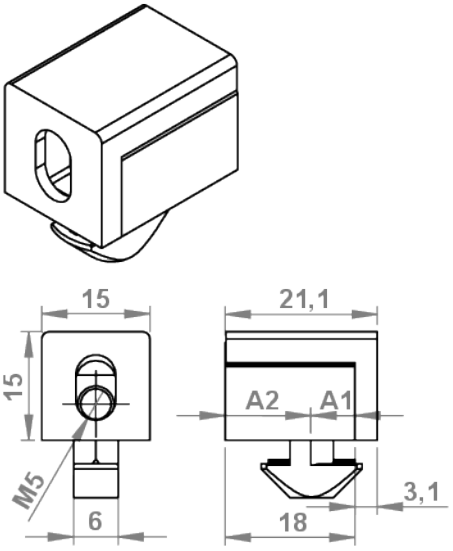

Beschreibung
Der Multiblock PA 6 (I) mit Rastbügel ermöglicht eine schnelle und sichere Befestigung von Flächenelementen, wie z.B. Polycarbonat, Aluverbund oder Vollkunststoffplatten an der Profilnut.
Der Multiblock verfügt über zwei Anschlagflächen und ein aufsteckbares Distanzstück (Rastbügel). Auf diese Weise lassen sich verschiedene Abstandsmaße zur Profilkante realisieren und Flächenelemente unterschiedlicher Dicke bündig anschrauben.
Der Multiblock wird an der gewünschten Position in die Profilnut eingeschwenkt, das Flächenelement mit einer entsprechenden Bohrung versehen und dann mit der Vierkantmutter und einer Schraube M5 innerhalb des Multiblocks befestigt.
Die Vierkantmutter ist innerhalb eines Langloches verschiebbar. So lassen sich Toleranzen zur Lage der Bohrung im Flächenelement ausgleichen.

Aiusführungen
Material/Oberfläche:
Grundkörper: PA-GF; schwarz
Mutter: St. vz.

Hinweis
*A1 = A1-Maß mit Distanzstück!
*A2 = A2-Maß mit Distanzstück!

Nut	Gewinde	A1 (mm)	A2 (mm)	Farbe	Artikelnummer
6 (I)	M5	6,0/9,0*	12,0/15,0*	schwarz	05.08603.00
6 (I)	M5	6,0/9,0*	12,0/15,0*	RAL 7042	05.08603.40

+49 (0) 911 780618-0 www.msi-montagesysteme.de msi@msi-montagesysteme.de

Multiblock PA 8 (I) - mit Rastbügel

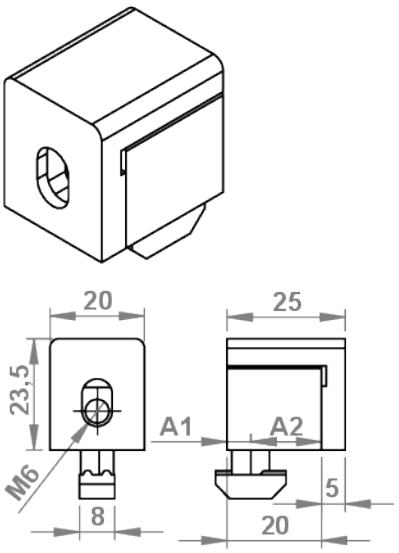

Beschreibung
Der Multiblock PA 8 (I) mit Rastbügel ermöglicht eine schnelle und sichere Befestigung von Flächenelementen, wie z.B. Polycarbonat, Aluverbund oder Vollkunststoffplatten an der Profilnut.
Der Multiblock verfügt über zwei Anschlagflächen und ein aufsteckbares Distanzstück (Rastbügel). Auf diese Weise lassen sich verschiedene Abstandsmaße zur Profilkante realisieren und Flächenelemente unterschiedlicher Stärke bündig anschrauben.
Der Multiblock wird an der gewünschten Position in die Profilnut eingeschwenkt, das Flächenelement mit einer entsprechenden Bohrung versehen und dann mit der Vierkantmutter und einer Schraube M6 innerhalb des Multiblocks befestigt.
Die Vierkantmutter ist innerhalb eines Langloches verschiebbar. So lassen sich Toleranzen zur Lage der Bohrung im Flächenelement ausgleichen.

Extras
Sicherheitsbefestigung Multiblock 8 (05.62663.00)

Ausführungen
Material/Oberfläche:
Grundkörper: PA-GF; schwarz
Mutter: St. vz.

Hinweis
*A1 = A1-Maß mit Distanzstück!
*A2 = A2-Maß mit Distanzstück!

Nut	Gewinde	A1 (mm)	A2 (mm)	Farbe	Artikelnummer
8 (I)	M6	5,0/10;0*	15,0/20,0*	schwarz	05.08893.00
8 (I)	M6	5,0/10;0*	15,0/20,0*	RAL 7035	05.08893.30
8 (I)	M6	5,0/10;0*	15,0/20,0*	RAL 7042	05.08893.40

+49 (0) 911 780618-0 www.msi-montagesysteme.de msi@msi-montagesysteme.de

Multiblock Zn 8 (I) - mit Verliersicherung

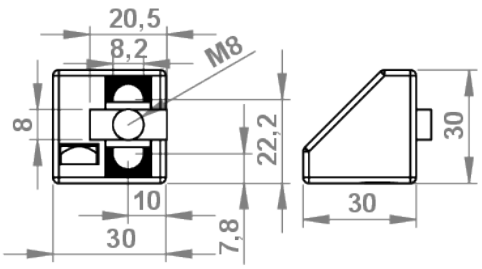

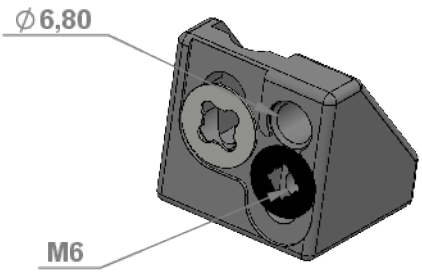

Beschreibung
Der Multiblock Zn 8 (I) ermöglicht eine sichere Befestigung von Flächenelementen, wie z.B. Polycarbonat, Aluverbund oder Vollkunststoffplatten an der Profilnut. Er ist vor allem für hohe Belastungen von bis zu 2.000 N auf der Fläche ausgelegt.
Für die Befestigung steht beim Multiblock Zn wahlweise eine Durchgangsbohrung, sowie eine Vierkantmutter zur Verfügung. Er lässt sich auf diese Weise an unterschiedlich dicke Flächenelemente anpassen.
Der Multiblock Zn wird an der gewünschten Position in die Profilnut eingeschwenkt und das Flächenelement mit einer entsprechenden Bohrung versehen und dann mit dem Multiblock über eine Schraube M6 befestigt.
Der Multiblock wird mit Unverlierbarkeitsscheibe für eine Befestigung mit Schraube gemäß Maschinenrichtlinie 2006/42/EG geliefert.

Ausführungen
Material/Oberfläche:
Grundkörper: GD-Zn; schwarz
Mutter: St. vz.

Nut	Material	Gewinde	Farbe	Extras	Artikelnummer
8 (I)	GD-Zn	M6	schwarz	mit Verliersicherung	05.08770.00

+49 (0) 911 780618-0 www.msi-montagesysteme.de msi@msi-montagesysteme.de

Multiblock Zn 10 (B) - mit Verliersicherung

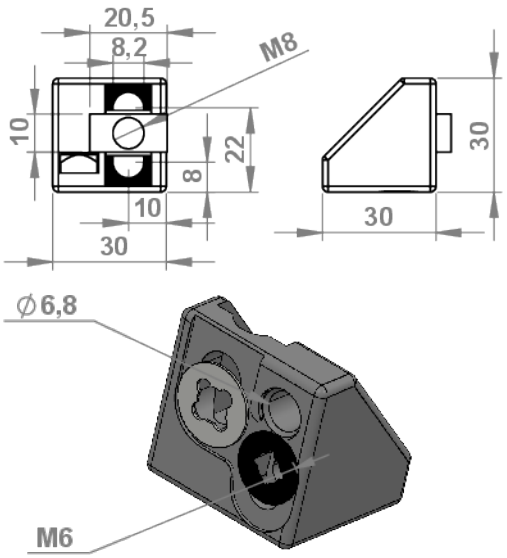

Beschreibung
Der Multiblock Zn 10 (B) ermöglicht eine sichere Befestigung von Flächenelementen, wie z.B. Polycarbonat, Aluverbund oder Vollkunststoffplatten an der Profilnut. Er ist vor allem für hohe Belastungen von bis zu 2.000 N auf der Fläche ausgelegt.
Für die Befestigung steht beim Multiblock Zn wahlweise eine Durchgangsbohrung, sowie eine Vierkantmutter zur Verfügung. Er lässt sich auf diese Weise an unterschiedlich dicke Flächenelemente anpassen.
Der Multiblock Zn wird an der gewünschten Position in die Profilnut eingeschwenkt und das Flächenelement mit einer entsprechenden Bohrung versehen und dann mit dem Multiblock über eine Schraube M6 befestigt.
Der Multiblock wird mit Unverlierbarkeitsscheibe für eine Befestigung mit Schraube gemäß Maschinenrichtlinie 2006/42/EG geliefert.

Ausführungen
Material/Oberfläche:
Grundkörper: GD-Zn; schwarz
Mutter: St. vz.

Nut	Material	Gewinde	Farbe	Extras	Artikelnummer
10 (B)	GD-Zn	M6	schwarz	mit Verliersicherung	05.08775.00

+49 (0) 911 780618-0 www.msi-montagesysteme.de msi@msi-montagesysteme.de

Klemm-Multiblock PA 8 (I)

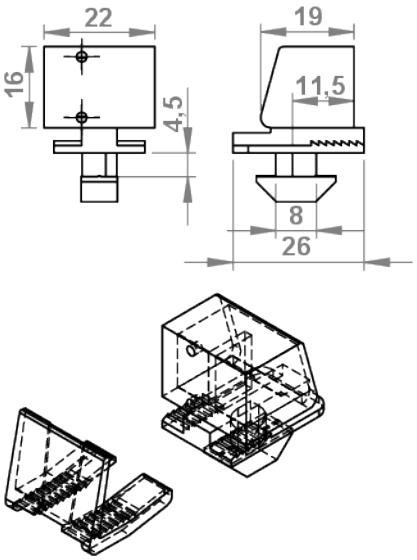

Beschreibung
Der Klemm-Multiblock PA 8 (I) mit Rastbügel ermöglicht eine schnelle und sichere Befestigung von leichten Flächenelementen, wie z.B. Polycarbonat oder Verkleidungsblechen an der Profilnut ohne weitere Bearbeitung.
Er verfügt über einen Rastbügel, mit dessen Hilfe sich Flächenelemente unterschiedlicher Stärke von 1-9 mm bündig befestigen lassen.
Der Klemm-Multiblock wird an der gewünschten Position in die Profilnut eingeschwenkt und die Flächenelemente werden über den Rastbügel fixiert.

Ausführungen
Material/Oberfläche:
Grundkörper: PA-GF; schwarz oder RAL 7042

Nut	Farbe	Extras	Artikelnummer
8 (I)	schwarz		05.08661.00
8 (I)	RAL 7042		05.08661.40
	schwarz	Distanzstück 2 mm	05.01342.00
	RAL 7042	Distanzstück 2 mm	05.01342.40
	schwarz	Distanzstück 3 mm	05.01343.00
	RAL 7042	Distanzstück 3 mm	05.01343.40
	schwarz	Distanzstück 5 mm	05.01347.00
	RAL 7042	Distanzstück 5 mm	05.01347.40

+49 (0) 911 780618-0 www.msi-montagesysteme.de msi@msi-montagesysteme.de

Klemm-Multiblock PA 8E (B)

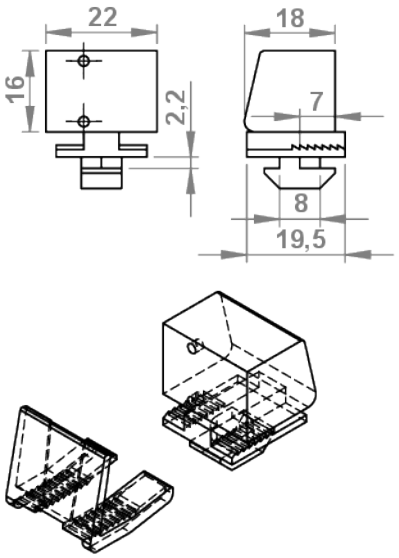

Beschreibung
Der Klemm-Multiblock PA 8E (B) mit Rastbügel ermöglicht eine schnelle und sichere Befestigung von leichten Flächenelementen, wie z.B. Polycarbonat oder Verkleidungsbleche an der Profilnut ohne weitere Bearbeitung.
Er verfügt über einen Rastbügel, mit dessen Hilfe sich Flächenelemente unterschiedlicher Stärke von 1-9 mm bündig befestigen lassen.
Der Klemm-Multiblock wird an der gewünschten Position in die Profilnut eingeschwenkt und die Flächenelemente werden über den Rastbügel fixiert.

Ausführungen
Material/Oberfläche:
Grundkörper: PA-GF; schwarz oder RAL 7004

Nut	Farbe	Extras	Artikelnummer
8E (B)	schwarz		05.01321.00
8E (B)	RAl 7004		05.01321.60
	schwarz	Distanzstück 2 mm	05.01342.00
	RAL 7004	Distanzstück 2 mm	05.01342.60
	schwarz	Distanzstück 3 mm	05.01343.00
	RAL 7004	Distanzstück 3 mm	05.01343.60
	schwarz	Distanzstück 5 mm	05.01347.00
	RAL 7004	Distanzstück 5 mm	05.01347.60

+49 (0) 911 780618-0 www.msi-montagesysteme.de msi@msi-montagesysteme.de

Klemm-Multiblock PA 10 (B)

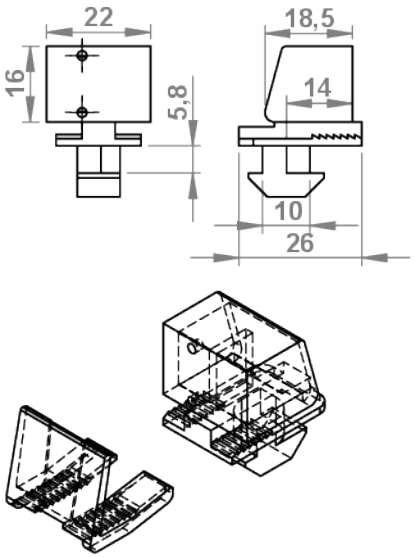

Beschreibung
Der Klemm-Multiblock PA 10 (B) mit Rastbügel ermöglicht eine schnelle und sichere Befestigung von leichten Flächenelementen, wie z.B. Polycarbonat oder Verkleidungsblechen an der Profilnut ohne weitere Bearbeitung.
Er verfügt über einen Rastbügel, mit dessen Hilfe sich Flächenelemente unterschiedlicher Stärke von 1-9 mm bündig befestigen lassen.
Der Klemm-Multiblock wird an der gewünschten Position in die Profilnut eingeschwenkt und die Flächenelemente werden über den Rastbügel fixiert.

Ausführungen
Material/Oberfläche:
Grundkörper: PA-GF; schwarz oder RAL 7004

Nut	Farbe	Extras	Artikelnummer
10 (B)	schwarz		05.01322.00
10 (B)	RAL 7004		05.01322.60
	schwarz	Distanzstück 2 mm	05.01342.00
	RAL 7004	Distanzstück 2 mm	05.01342.60
	schwarz	Distanzstück 3 mm	05.01343.00
	RAL 7004	Distanzstück 3 mm	05.01343.60
	schwarz	Distanzstück 5 mm	05.01347.00
	RAL 7004	Distanzstück 5 mm	05.01347.60

+49 (0) 911 780618-0 www.msi-montagesysteme.de msi@msi-montagesysteme.de

Distanzstücke für Klemm-Multiblöcke

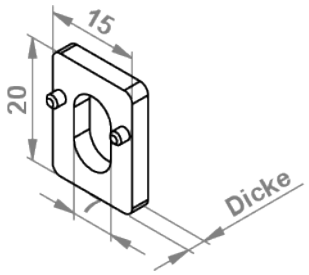

Beschreibung
Distanzstücke für Klemm-Multiblöcke sind in den Stärken 2, 3 und 5 mm verfügbar.
Es ist jeweils nur 1 Stück Distanzstück auf einem Klemm-Multiblock aufsteckbar.

Ausführungen
Material: PA
Farben: schwarz, RAL 7004, RAL 7042

Dicke	Farbe	Artikelnummer
2 mm	schwarz	05.01342.00
2 mm	RAL 7042	05.01342.40
2 mm	RAL 7004	05.01342.60
3 mm	schwarz	05.01343.00
3 mm	RAL 7042	05.01343.40
3 mm	RAL 7004	05.01343.60
5 mm	schwarz	05.01347.00
5 mm	RAl 7042	05.01347.40
5 mm	RAL 7004	05.01347.60

+49 (0) 911 780618-0 www.msi-montagesysteme.de msi@msi-montagesysteme.de

Variofixblock PA 8E (B) - mit Unverlierbarkeitsscheibe

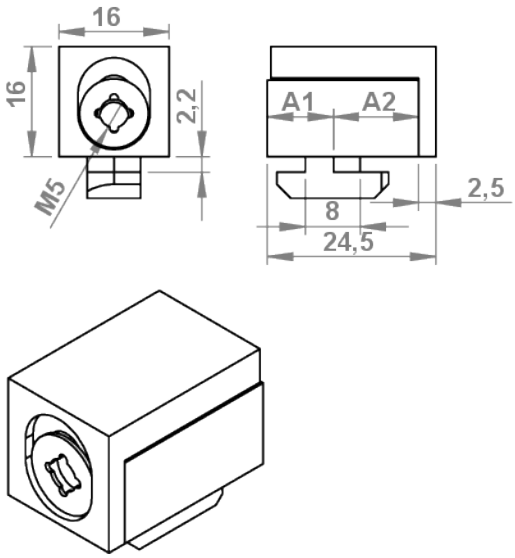

Beschreibung
Der Variofixblock PA 8E (B) mit Unverlierbarkeitsscheibe ermöglicht eine schnelle und sichere Befestigung von Flächenelementen, wie z.B. Polycarbonat, Aluverbund oder Vollkunststoffplatten an der Profilnut.
Durch seinen Rastbügel ist die Befestigung von Flächenelementen verschiedener Stärken möglich.
Der Variofixblock wird mit Unverlierbarkeitsscheibe für eine Befestigung mit Schraube M5 gemäß Maschinenrichtlinie 2006/42/EG geliefert.

Ausführungen
Material/Oberfläche:
Grundkörper: PA-GF; schwarz oder RAL 7004
Mutter: St.vz.

Hinweis
* A1 = A1-Maß mit Distanzstück!
* A2 = A2-Maß mit Distanzstück!

Nut	Gewinde	A1 (mm)	A2 (mm)	Farbe	Extras	Artikelnummer
8E (B)	M5	9.5 / 12*	12.5 / 15,5*	schwarz	mit Verliersicherung	05.08752.00
8E (B)	M5	9.5 / 12*	12.5 / 15,5*	RAL 7004	mit Verliersicherung	05.08752.60

+49 (0) 911 780618-0 www.msi-montagesysteme.de msi@msi-montagesysteme.de

Variofixblock PA 10 (B) - mit Unverlierbarkeitsscheibe

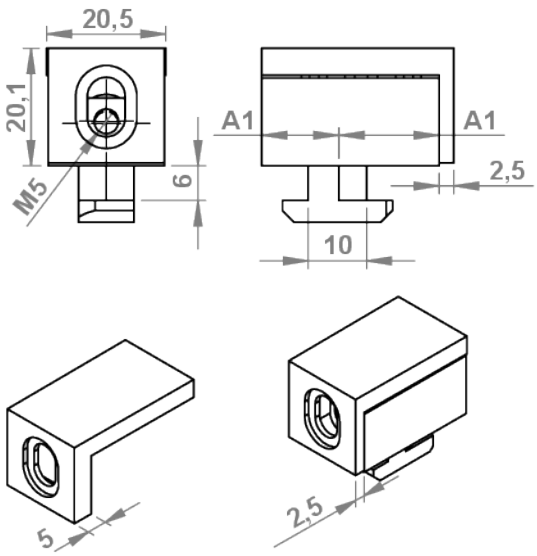

Beschreibung
Der Variofixblock PA 10 (B) mit Unverlierbarkeitsscheibe ermöglicht eine schnelle und sichere Befestigung von Flächenelementen, wie z.B. Polycarbonat, Aluverbund oder Vollkunststoffplatten an der Profilnut.
Dem Variofixblock liegen 2 Stück Rastbügel in den Stärken 2,5 und 5 mm bei, wodurch die Befestigung von Flächenelementen verschiedener Stärken möglich ist.
Der Variofixblock wird mit Unverlierbarkeitsscheibe für eine Befestigung mit Schraube M5 gemäß Maschinenrichtlinie 2006/42/EG geliefert.

Ausführungen
Material/Oberfläche:
Grundkörper: PA-GF; schwarz oder RAL 7004
Mutter: St.vz.

Hinweis
* A1 (2,5) = A1-Maß mit Distanzstück 2,5 mm!
* A1 (5,0) = A1-Maß mit Distanzstück 5,0 mm!
* A2 (2,5) = A2-Maß mit Distanzstück 2,5 mm!
* A2 (5,0) = A2-Maß mit Distanzstück 5,0 mm!

Nut	Gewinde	A1 (2,5) (mm)	A2 (2,5)(mm)	A1 (5,0) (mm)	A2 (5,0) (mm)	Farbe	Extras	Artikelnummer
10 (B)	M5	13 / 15.5*	17.5 / 20*	13 / 18*	17.5 / 22.5*	schwarz	mit Verliersicherung	05.01349.00
10 (B)	M5	13 / 15,5*	17,5 / 20*	13 / 18*	17,5 / 22,5*	RAL 7004	mit Verliersicherung	05.01349.60

+49 (0) 911 780618-0 www.msi-montagesysteme.de msi@msi-montagesysteme.de

Variofix Klemmblock PA 8E (B) - mit Unverlierbarkeitsscheibe

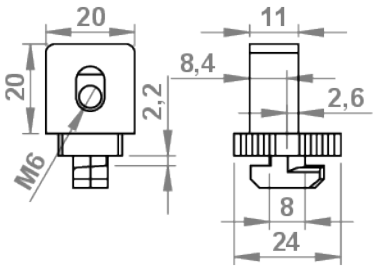

Beschreibung
Der Variofix Klemmblock PA 8E (B) mit Unverlierbarkeitsscheibe ermöglicht eine schnelle und sichere Befestigung von Flächenelementen, wie z.B. Polycarbonat, Aluverbund oder Vollkunststoffplatten an der Profilnut. Optional ist auch die Befestigung über einen Rastbügel möglich. Seine Spannweite beträgt 0-13 mm und ermöglicht eine schraubenlose Befestigung von Flächenelementen verschiedener Stärken.

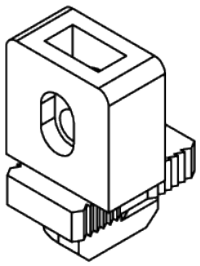

Ausführungen
Material/Oberfläche:
Grundkörper: PA-GF; schwarz oder RAL 7004
Mutter: St.vz.
optional: Rastbügel; PC glasklar farblos

Rastbügel

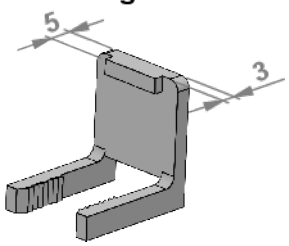

Nut	Gewinde	Farbe	Extras	Artikelnummer
8E (B)	M6	schwarz	mit Verliersicherung	05.08889.00
8E (B)	M6	RAL 7004	mit Verliersicherung	05.08889.60
		glasklar, farblos	Rastbügel	05.08897.00

+49 (0) 911 780618-0 www.msi-montagesysteme.de msi@msi-montagesysteme.de

Variofix Klemmblock PA 10 (B) - mit Unverlierbarkeitsscheibe

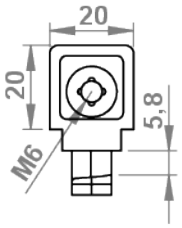

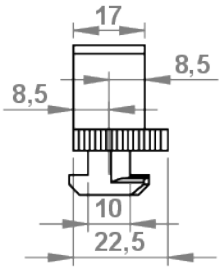

Beschreibung
Der Variofix Klemmblock PA 10 (B) mit Unverlierbarkeitsscheibe ermöglicht eine schnelle und sichere Befestigung von Flächenelementen, wie z.B. Polycarbonat, Aluverbund oder Vollkunststoffplatten an der Profilnut.
Optional ist auch die Befestigung über einen Rastbügel möglich. Seine Spannweite beträgt 0-13 mm und ermöglicht eine schraubenlose Befestigung von Flächenelementen verschiedener Stärken.

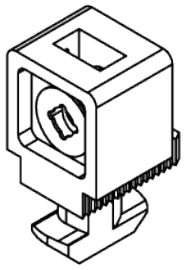

Ausführungen
Material/Oberfläche:
Grundkörper: PA-GF; schwarz oder RAL 7004
Mutter: St.vz.
optional: Rastbügel; PC glasklar farblos

Rastbügel

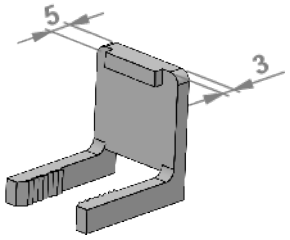

Nut	Gewinde	Farbe	Extras	Artikelnummer
10 (B)	M6	schwarz	mit Unverlierbarkeitsscheibe	05.08883.00
10 (B)	M6	RAL 7004	mit Unverlierbarkeitsscheibe	05.08883.60
		glasklar, farblos	Rastbügel	05.08897.00

+49 (0) 911 780618-0 www.msi-montagesysteme.de msi@msi-montagesysteme.de

Winkel S 40/45 10 (B)

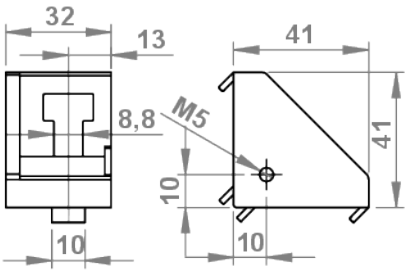

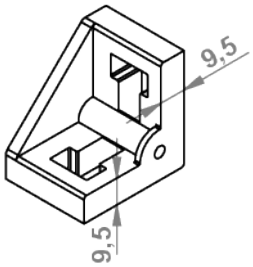

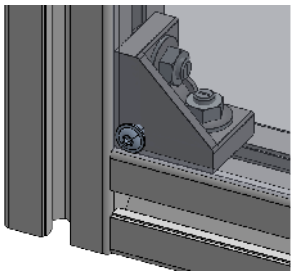

Beschreibung
Der Winkel S 40/45 10 (B) dient der Befestigung von Flächenelementen an Alumniumprofilen und eignet sich für den nachträglichen Einbau in geschlossene Rahmenkonstruktionen.
Er ist besonders für hohe Belastungen auf der Fläche ausgelegt.
Einzeln und als Set inkl. Befestigung erhältlich.

Ausführungen
Material/Oberfläche:
Winkel: GD-Al; blank
Befestigung: Hammerschrauben M8x25 mit Flanschmutter; St.vz.
Länge der Linsenkopfschraube M5 richtet sich nach der verbauten Plattendicke.

Nut	Material	Oberfläche	Extras	Artikelnummer
10 (B)	GD-Zn	blank		05.536672.00
10 (B)	GD-Zn	blank	Set	05.536672.05

+49 (0) 911 780618-0 www.msi-montagesysteme.de msi@msi-montagesysteme.de

Dichtprofil 5 (I)

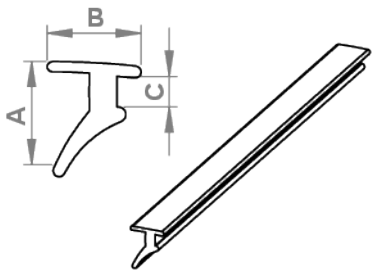

Beschreibung
Dichtprofile 5 (I) befestigen Flächenelemente unterschiedlicher Stärke in der Profilnut.
Die elastischen Leisten werden auf einer Seite in die Profilnut sorgfältig eingedrückt und dichten die Nutkante ab. Sie können auch nachträglich zum Fixieren von Flächenelementen verwendet werden.
Vor der Montage wird empfohlen die Dichtleisten mit Seifenwasser zu benetzen. Dies erleichtert den lagerichtigen Einbau der Dichtprofile.
Das Dichtprofil 5 (I) ist ausgelegt für Flächenelemente mit einer Stärke von 2-3 mm.

Ausführungen
Material/Oberfläche:
Kunststoff TPE; schwarz
VPE: Rolle a` 100 m
Zuschnitt auf gewünschte Länge möglich

Nut	A (mm)	B (mm)	C (mm)	für Scheibe (mm)	Farbe	Länge	Artikelnummer
5 (I)	7,6	6,2	1,9	2 - 3	schwarz	VPE 100 m	05.43712.00
5 (I)	7,6	6,2	1,9	2 - 3	schwarz	Zuschnitt max. 10 000 mm	05.43712.

+49 (0) 911 780618-0 www.msi-montagesysteme.de msi@msi-montagesysteme.de

Dichtprofil 6 (I)

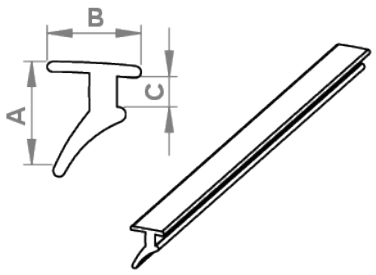

Beschreibung
Dichtprofile 6 (I) befestigen Flächenelemente unterschiedlicher Stärke in der Profilnut.
Die elastischen Leisten werden auf einer Seite in die Profilnut sorgfältig eingedrückt und dichten die Nutkante ab. Sie können auch nachträglich zum Fixieren von Flächenelementen verwendet werden.
Vor der Montage wird empfohlen die Dichtleisten mit Seifenwasser zu benetzen. Dies erleichtert den lagerichtigen Einbau der Dichtprofile.
Das Dichtprofil 6 (I) ist ausgelegt für Flächenelemente mit einer Stärke von 2-4 mm.

Ausführungen
Material/Oberfläche:
Kunststoff TPE; schwarz
VPE: Rolle a` 100 m
Zuschnitt auf gewünschte Länge möglich

Nut	A (mm)	B (mm)	C (mm)	für Scheibe (mm)	Farbe	Länge	Artikelnummer
6 (I)	8,7	7,0	3,0	2 - 4	schwarz	VPE 100 m	05.43920.00
6 (I)	8,7	7,0	3,0	2 - 4	schwarz	Zuschnitt max. 10 000 mm	05.43920.

+49 (0) 911 780618-0 www.msi-montagesysteme.de msi@msi-montagesysteme.de

Dichtprofil 8 (I)

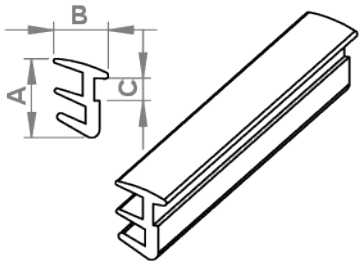

Beschreibung
Dichtprofile 8 (I) befestigen Flächenelemente unterschiedlicher Stärke in der Profilnut.
Die elastischen Leisten werden auf einer Seite in die Profilnut sorgfältig eingedrückt und dichten die Nutkante ab. Sie können auch nachträglich zum Fixieren von Flächenelementen verwendet werden.
Vor der Montage wird empfohlen die Dichtleisten mit Seifenwasser zu benetzen. Dies erleichtert den lagerichtigen Einbau der Dichtprofile.
Das Dichtprofil 8 (I) ist ausgelegt für Flächenelemente mit einer Stärke von 2-6 mm.

Ausführungen
Material/Oberfläche:
Kunststoff TPE; schwarz
VPE: Rolle a` 100 m
Zuschnitt auf gewünschte Länge möglich

Nut	A (mm)	B (mm)	C (mm)	für Scheibe (mm)	Farbe	Länge	Artikelnummer
8 (I)	14,6	10,1	4,2	2 - 4	schwarz	VPE 100 m	05.03685.00
8 (I)	14,6	10,1	4,2	2 - 4	schwarz	Zuschnitt max. 10 000 mm	05.3685.
8 (I)	14,6	10,1	4,2	2 - 4	RAL 7042	VPE 100 m	05.03685.40
8 (I)	14,6	10,1	4,2	2 - 4	RAL 7042	Zuschnitt max. 10 000 mm	05.3685.40
8 (I)	14,0	7,0	4,7	4 - 6	schwarz	VPE 100 m	05.02193.00
8 (I)	14,0	7,0	4,7	4 - 6	schwarz	Zuschnitt max. 10 000 mm	05.2193.

+49 (0) 911 780618-0 www.msi-montagesysteme.de msi@msi-montagesysteme.de

Dichtprofil 8E (B)

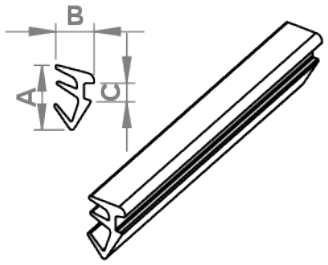

Beschreibung
Dichtprofile 8E (B) befestigen Flächenelemente unterschiedlicher Stärke in der Profilnut.
Die elastischen Leisten werden auf einer Seite in die Profilnut sorgfältig eingedrückt und dichten die Nutkante ab. Sie können auch nachträglich zum Fixieren von Flächenelementen verwendet werden.
Vor der Montage wird empfohlen die Dichtleisten mit Seifenwasser zu benetzen. Dies erleichtert den lagerichtigen Einbau der Dichtprofile.
Das Dichtprofil 8E (B) ist ausgelegt für Flächenelemente mit einer Stärke von 4-6 mm.

Ausführungen
Material/Oberfläche:
EPDM mit Gleitpolymer; schwarz
VPE: Rolle a` 100 m
Zuschnitt auf gewünschte Länge möglich

Nut	A (mm)	B (mm)	C (mm)	für Scheibe (mm)	Farbe	Länge	Artikelnummer
8E (B)	11,6	7,0	3,0	4 - 6	schwarz	VPE 100 m	05.02192.00
8E (B)	11,6	7,0	3,0	4 - 6	schwarz	Zuschnitt max. 10.000 mm	05.2192.

+49 (0) 911 780618-0 www.msi-montagesysteme.de msi@msi-montagesysteme.de

Dichtprofil 10 (B)

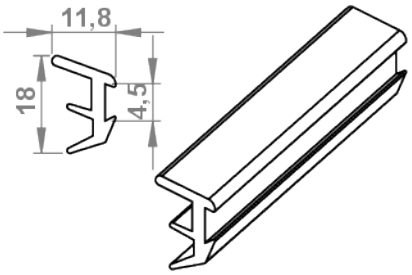

Beschreibung
Dichtprofile 10 (B) befestigen Flächenelemente unterschiedlicher Stärke in der Profilnut.
Die elastischen Leisten werden auf einer Seite in die Profilnut sorgfältig eingedrückt und dichten die Nutkante ab. Sie können auch nachträglich zum Fixieren von Flächenelementen verwendet werden.
Vor der Montage wird empfohlen die Dichtleisten mit Seifenwasser zu benetzen. Dies erleichtert den lagerichtigen Einbau der Dichtprofile.
für Flächenelemente: 4-5 mm

Ausführungen
Material/Oberfläche:
Kunststoff TPE; schwarz
VPE: Rolle a` 100 m
Zuschnitt auf gewünschte Länge möglich

Material	für Scheibe	Farbe	Länge	Artikelnummer
PP	4 - 5 mm	schwarz	VPE 100 m	05.02198.00
PP	4 - 5 mm	schwarz	Zuschnitt max. 100.000 mm	05.2198.

+49 (0) 911 780618-0 www.msi-montagesysteme.de msi@msi-montagesysteme.de

Scheibeneinfassleiste PP/TPE 8 (I)

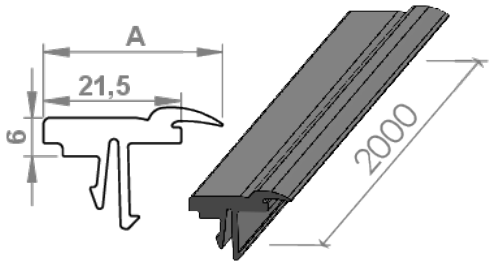

Beschreibung
Die Scheibeneinfassleiste PP/TPE 8 (I) ermöglicht in Kombination mit der Scheibeneinfassleiste 8 Al (05.49505.00) das nachträgliche Einsetzen beliebiger Flächenelemente wie Polycarbonat oder Acrylglas.
Die Scheibeneinfassleiste 8 Al wird in die Profilnut eingesetzt und nimmt die Scheibe auf. Über die Scheibeneinfassleiste PP/TPE wird das Flächenelement, wie auch die Aluminium Einfassleiste in der Nut fixiert.
Die Scheibeneinfassleisten befestigen das Flächenelement mit einem geringen Versatz zur Profilaußenkante und auf diese Weise entsteht eine glattflächige Außenwand.

Ausführungen
Material: Kunststoff PP/TPE
Farbe: RAL 7042
ESD auf Anfrage
L=2000 mm

Material	A (mm)	für Scheibe	ESD	Artikelnummer
PP/TPE	30,0	2 - 4 mm	nein	05.49375.00
PP/TPE	28,0	4 - 6 mm	nein	05.49464.00
PP/TPE	26.0	6 - 8 mm	nein	05.49502.00

+49 (0) 911 780618-0 www.msi-montagesysteme.de msi@msi-montagesysteme.de

Abdeck- und Einfassprofil PP 5 (I)

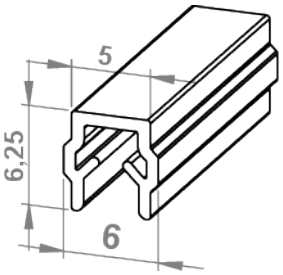

Beschreibung
Das Kunststoffprofil eignet sich für zwei verschiedene Anwendungen.
Es dient zum Abdecken der Nuten und schützt vor Verschmutzung (Abdeckprofil).
Mit der offenen Seite nach außen können Flächenelemente sicher und direkt in der Profilnut befestigt werden (Einfassprofil).

Ausführungen
Material: PP
Standardfarbe: schwarz, weitere Farben verfügbar
L=2000 mm

Material	ESD	Farbe	für Scheiben	Artikelnummer
PP	nein	schwarz	2 - 3 mm	05.01847.00
PP	nein	RAL 7042	2 - 3 mm	05.01847.40
PP	nein	natur	2 - 3 mm	05.01847.80

+49 (0) 911 780618-0 www.msi-montagesysteme.de msi@msi-montagesysteme.de

Abdeck- und Einfassprofil PP 6 (I)

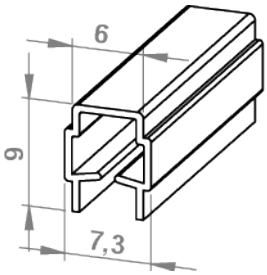

Beschreibung
Das Kunststoffprofil eignet sich für zwei verschiedene Anwendungen.
Es dient zum Abdecken der Nuten und schützt vor Verschmutzung (Abdeckprofil).
Mit der offenen Seite nach außen können Flächenelemente sicher und direkt in der Profilnut befestigt werden (Einfassprofil).

Ausführungen
Material: PP
Standardfarbe schwarz, weitere Farben verfügbar
Auch in ESD-Ausführung erhältlich
L=2000 mm

Material	ESD	Farbe	für Scheiben	Artikrlnummer
PP	nein	schwarz	2 - 3,5 mm	05.01832.00
PP	ja	schwarz	2 - 3,5 mm	05.01832.ESD
PP	nein	RAL 7035	2 - 3,5 mm	05.01832.30
PP	nein	RAL 7042	2 - 3,5 mm	05.01832.40
PP	nein	natur	2 - 3,5 mm	05.01832.80

+49 (0) 911 780618-0 www.msi-montagesysteme.de msi@msi-montagesysteme.de

Abdeck- und Einfassprofil PP 8 (I)

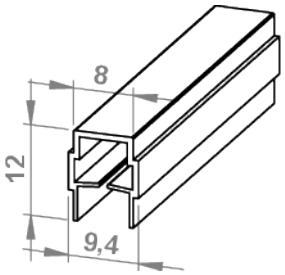

Beschreibung
Das Kunststoffprofil eignet sich für zwei verschiedene Anwendungen.
Es dient zum Abdecken der Nuten und schützt vor Verschmutzung (Abdeckprofil).
Mit der offenen Seite nach außen können Flächenelemente sicher und direkt in der Profilnut befestigt werden (Einfassprofil).

Ausführungen
Material: PP
Standardfarbe schwarz, viele weitere Farben verfügbar
Auch als ESD-Ausführung erhältlich

Material	ESD	Farbe	für Scheiben	Artikelnummer
PP	nein	schwarz	2 - 4 mm	05.01837.10
PP	nein	schwarz	4 - 6 mm	05.01837.00
PP	ja	schwarz	4 - 6 mm	05.01837.ESD
PP	nein	RAL 7035	4 - 6 mm	05.01837.30
PP	nein	RAL 7042	4 - 6 mm	05.01837.40
PP	nein	natur	4 - 6 mm	05.01837.80

+49 (0) 911 780618-0 www.msi-montagesysteme.de msi@msi-montagesysteme.de

Abdeck- und Einfassprofil PP 6 (B)

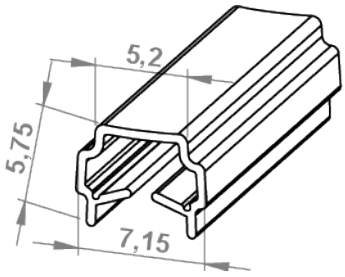

Beschreibung
Das Kunststoffprofil eignet sich für zwei verschiedene Anwendungen.
Es dient zum Abdecken der Nuten und schützt vor Verschmutzung (Abdeckprofil).
Mit der offenen Seite nach außen können Flächenelemente sicher und direkt in der Profilnut befestigt werden (Einfassprofil).

Ausführungen
Material: PP
Standardfarbe: schwarz
L=2000 mm

Material	ESD	Farbe	für Scheiben	Artikelnummer
PP	nein	schwarz	1 - 4 mm	05.01831.00

+49 (0) 911 780618-0 www.msi-montagesysteme.de msi@msi-montagesysteme.de

Abdeck- und Einfassprofil PP 8E (B)

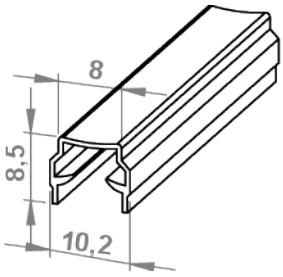

Beschreibung
Das Kunststoffprofil eignet sich für zwei verschiedene Anwendungen.
Es dient zum Abdecken der Nuten und schützt vor Verschmutzung (Abdeckprofil).
Mit der offenen Seite nach außen können Flächenelemente sicher und direkt in der Profilnut befestigt werden (Einfassprofil).

Ausführungen
Material: PP + TPE
Standardfarbe: schwarz
L=2000 mm

Material	ESD	Farbe	für Scheiben	Artikelnummer
PP	nein	schwarz	2 - 4 mm	05.01836.00
PP/TPE	nein	schwarz	4 - 6 mm	02.02064.00

+49 (0) 911 780618-0 www.msi-montagesysteme.de msi@msi-montagesysteme.de

Abdeck- und Einfassprofil PP 10 (B)

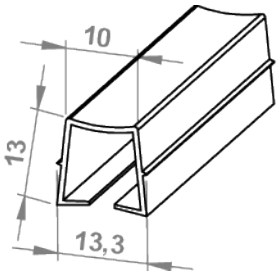

Beschreibung
Das Kunststoffprofil eignet sich für zwei verschiedene Anwendungen.
Es dient zum Abdecken der Nuten und schützt vor Verschmutzung (Abdeckprofil).
Mit der offenen Seite nach außen können Flächenelemente sicher und direkt in der Profilnut befestigt werden (Einfassprofil).

Ausführungen
Material: PP + TPE
Standardfarbe: schwarz, viele weitere Farben verfügbar
Auch in ESD-Ausführung auf Anfrage
L=2000 mm

Material	ESD	Farbe	für Scheiben	Artikelnummer
PP/TPE	nein	schwarz	2 - 6 mm	05.01830.00
PP/TPE	nein	RAL 7004	2 - 6 mm	05.01830.60
PP/TPE	nein	schwarz	4 - 6 mm	05.518351.00

+49 (0) 911 780618-0 www.msi-montagesysteme.de msi@msi-montagesysteme.de

Einfassprofil TPE 8 (I)

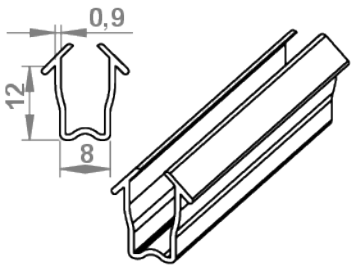

Beschreibung
Das Einfassprofil TPE 8 (I) dient zum Einfassen von Scheiben aus Kunststoff oder Sicherheitsglas.
Es umschließt die Flächenelemente in den Stärken 4 bis 6 mm vollständig innerhalb der Profilnut.
Vor der Montage wird empfohlen das Einfassprofil mit Seifenwasser zu benetzen. Dies erleichtert den lagerichtigen Einbau der Einfassleiste.

Ausführungen
Material: TPE
Farbe: schwarz und RAL 7042
Auch als Zuschnitt erhätlich

Material	Farbe	für Scheiben	Länge	Artikelnummer
TPE	schwarz	4 - 6 mm	VPE 20 m	05.09508.00
TPE	schwarz	4 - 6 mm	Zuschnitt max. 20.000 mm	05.9508.
TPE	RAL 7042	4 - 6 mm	VPE 20 m	05.09508.40
TPE	RAL 7042	4 - 6 mm	Zuschnitt max. 20.000 mm	05.9508.40

+49 (0) 911 780618-0 www.msi-montagesysteme.de msi@msi-montagesysteme.de

Schutzscheibenprofil 10 (B)

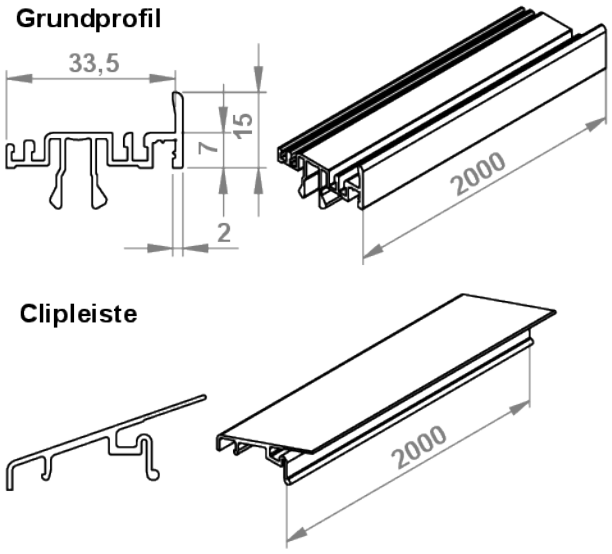

Beschreibung
Das Schutzscheibenprofil dient zur Fixieriung von Flächenelementen in der Profilnut 10 (B) Profil 45x45L und ermöglicht auch den nachträglichen Einbau in eine bestehende Rahmenkonstruktion.
Der Einbau erfolgt bündig zur Profilkante. Einsatz auch unter Reinraumbedingungen möglich.
Das Schutzscheibenprofil besteht aus 2 Teilen, dem Grundprofil und der Clipleiste.
Beide Elemente sind zur Sicherstellung der Funktion erforderlich.
Mögliche Stärken der Flächenelemente: 2-8 mm

Ausführungen
Material/Oberfläche:
Grundprofil: Aluminium; eloxiert
Clipleiste:PP+TPE ; RAL 7035

Abnahmeeinheit
VPE 20 m (10x2000 mm)

Variante	Material	Oberlfäche	Farbe	VPE	Artikelnummer
Grundprofil	Aluminium	eloxiert		20 m	05.08977.00
Clipleiste	PP/TPE		RAL 7035	20 m	05.08976.00
Clipleiste	PP/TPE		RAL 7035	20 m	05.08976.30

+49 (0) 911 780618-0 www.msi-montagesysteme.de msi@msi-montagesysteme.de

Einhängewinkelset 10 (B) - für 30x30 WG40

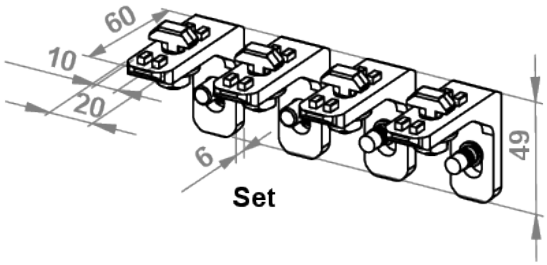

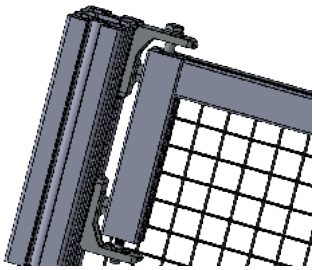

Beschreibung
Der Einhängewinkel Nut 10 (B) dient zur Befestigung eines Schutzrahmens aus Rahmenprofil 8 (B), 30x30 WG40 (05.01024.00), zwischen 2 Pfosten aus Profilen der Nut 10 (B).
Ein Set besteht aus 4 Einhängewinkeln, inkl. Befestigung.
Die Ausführung CS entspricht der Maschinenrichtlinie 2006/42/EG.
2 Stück Einhängewinkel aus dem Set sind hier bereits vormontiert.

Ausführungen:
Material/Oberfläche:
Einhängewinkel: GD-Zn; blank
Befestigung: St. vz.
Ausführung CS zusätzlich: Verliersicherung PA schwarz und Unverlierbarkeitsscheibe PA natur.

Winkel für Profil	Nut	Material	Oberfläche	Extras	Artikelnummer
05.01024.00	10 (B)	GD-Zn	blank	Set	05.02042.00
05.01024.00	10 (B)	GD-Zn	blank	Set, CS	05.02043.00

+49 (0) 911 780618-0 www.msi-montagesysteme.de msi@msi-montagesysteme.de

Aufhängung 8

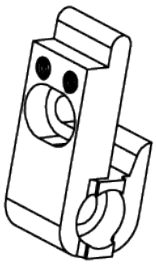

Beschreibung
Die Aufhängung 8 (I) ermöglicht eine kompakte Befestigung von Rahmenelementen an Ständerprofilen und kann bei allen Profilen der Baureihe 8 (I) verbaut werden.
Für jede Verbindung werden 2 Aufhängungen benötigt. Die Montage kann von vorne oder hinten erfolgen.

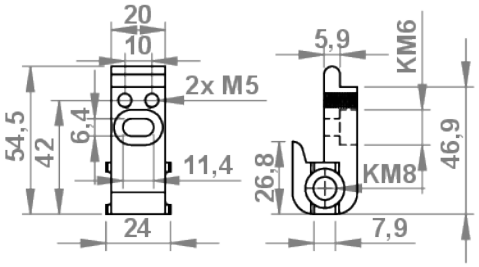

Ausführungen
Material/Oberfläche:
GD-Zn; schwarz pulverbeschichtet

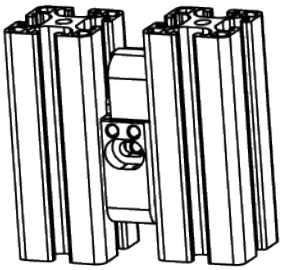

für Profilreihe	Material	Farbe	Artikelnummer
Nut 8 (I)	GD-Zn	schwarz	05.08381.00

+49 (0) 911 780618-0 www.msi-montagesysteme.de msi@msi-montagesysteme.de

Sicherheitsaufhängung 8/8 (I) - Set

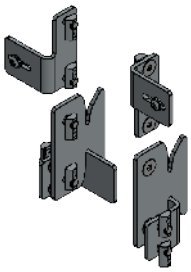

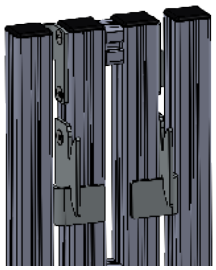

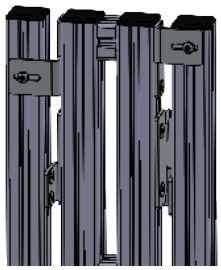

Beschreibung
Das Set Sicherheitsaufhängung 8/8 (I) bietet eine komfortable Aufhängung von Schutzzaunfeldern gemäß Maschinenrichtlinie 2006/42/EG.
Der Profilrahmen wird unten eingehängt, oben eingeschwenkt und mit der Sicherheitsschraube verriegelt. Die Befestigung kann somit von einem Monteur einfach und effizient vorgenommen werden.
Durch seine Stahlkonstruktion ist die Sicherheitsaufhängung robust und bruchfest.
Spaltenabstand 12 - 26 mm

Ausführungen
Material/Oberfläche Set:
2x Aufhängung inkl. verstemmter Sicherheitsbefestigung mit Pin, St.vz.
2x Stützhaken; St.vz.
2x Stützwinkel; St.vz.
12x Senkschrauben M8x16 - mit Pin; VA
12x Nutensteine 8 (I) M8, St. vz.

Nut	Spaltenabstand (mm)	Extras	Artikelnummer
8 (I) / 8 (I)	12 - 26	Set	05.02048.00

+49 (0) 911 780618-0 www.msi-montagesysteme.de msi@msi-montagesysteme.de

Klemmprofil Verbinder 8 (I) - 40x40E

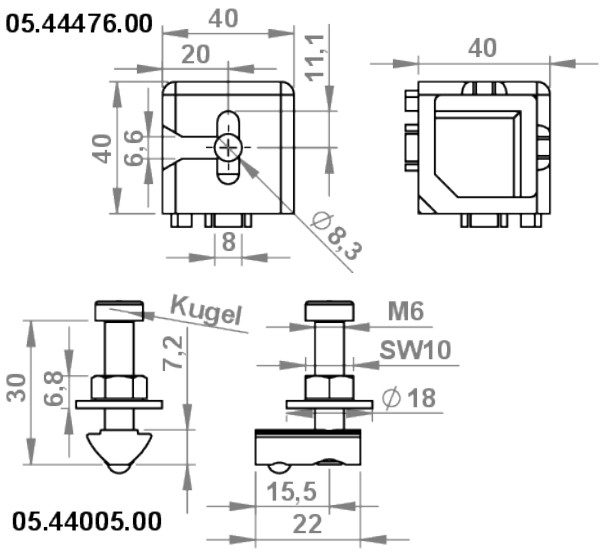

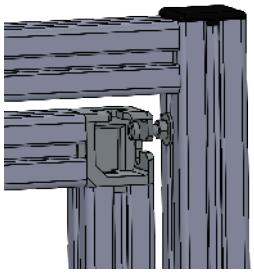

Beschreibung
Klemmprofil-Verbinder 8 (I) verbinden Klemmprofile 8 (I) 40x40 E zu einem Rahmen und ermöglichen in Kombination mit der Klemmprofil-Aufhängung zugleich das einfache Einhängen von Rahmenfeldern in eine Rahmenkonstruktion.
Die Klemmprofil-Aufhängung wird seitlich in die Nut eingeschoben und über die Mutter fixiert. Durch nachträgliches Verschieben der unteren Aufhängung erfolgt die Verriegelung.
Spaltenmaß zwischen Rahmen und Ständerprofil bei 12 mm, Maßtoleranzen von +/- 3 mm können ausgeglichen werden.

Ausführungen:
Material/Oberfläche:

Klemmprofil Verbinder
GD-Zn; alufarbig pulverbeschichtet, Befestigung Schrauben: St. vz.

Aufhängung
Nutenstein, Scheibe, Mutter, Schraube St. vz.; Kugel: Edelstahl; blank

Verbinder	Nut	Material	Oberfläche	Extras	Artikelnummer
40x40 E	8 (I)	GD-Zn	blank	Set	05.44476.00
	8 (I)	St.	vz.	Aufhängung	05.44005.00

+49 (0) 911 780618-0 www.msi-montagesysteme.de msi@msi-montagesysteme.de

Flächenelemente - mit Klemmprofil 8 (I) - 40x40

Beschreibung
Klemmprofile 8 (I) 40x40 eignen sich besonders für den Bau großflächiger Schutzeinrichtungen, sowie Schiebe- und Schwenktüren.
Vielfältige Flächenelemente wie Verkleidungsbleche, Scheiben, Polycarbonat oder Wellengitter können in die Nut eingespannt werden. Die vorgespannte Klemmleiste drückt gegen das Flächenelement und hält es sicher in der Nut.
Die Eco Variante des Klemmprofils 40x40 ermöglicht einen wirtschaftlichen Bau von stabilen Rahmen für Trenn- und Schutzwandsysteme. Hier werden Flächenelemente mit einer Dicke von 4-6 mm empfohlen. Die Befestigung der Flächen wird über das Dichtprofil 8 (I) vorgenommen.
Die Klemmprofile können verbunden werden über:
- direkte Verschraubung der Profile
- Klemmprofil-Verbinder
Die Klemmprofil-Verbinder (05.44476.00) ermöglichen in Kombination mit der Klemmprofil Aufhängung (05.44005.00) das einfache Einhängen von Schutzzaunfeldern. Durch den Freiraum im Verbinder bedarf es kein Ausklinken der Flächenelemente.

05.01940.00

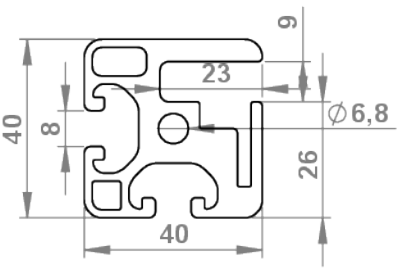

05.01941.00

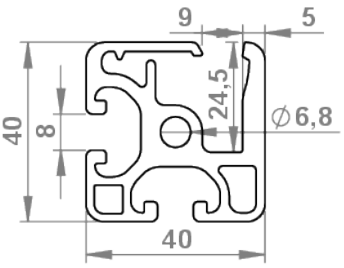

05.01942.00

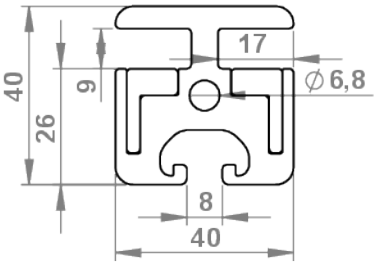

Bezeichnung	Verbindung	Material	Farbe	Zuschnitt (mm)	Artikelnummer
Klemmprofil 8 (I) - 40x40	90 Grad	Al		max. 6000	05.1940.
Klemmprofil 8 (I) - 40x40 E	90 Grad	Al		max. 6000	05.1941.
Klemmprofil 8 (I) - 40x40-180	180 Grad	Al		max. 6000	05.1942.
Klemmleiste		Al		max. 6000	05.1922.
Aufhängung		St.vz.			05.44005.00
Klemmprofil Verbinder 8 (I) - 40x40 E	90 Grad	GD-Zn	alufarbig		05.44476.00

+49 (0) 911 780618-0 www.msi-montagesysteme.de msi@msi-montagesysteme.de

Klemmfederblech für Klemmprofil 8 (I) - 18x32

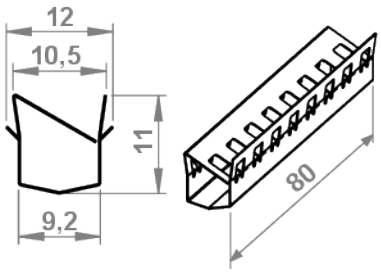

Beschreibung
Das Klemmfederblech 8 (I) dient zur Befestigung von Flächenelementen in der Klemmnut des Profils 8 (I) 18x32 und eignet sich zum Bau von leichten Schutzeinrichtungen oder anderen Verkleidungen.
Das Flächenelement wird durch das Klemmfederblech in der Nut festgehalten.
Die Anzahl der benötigten Klemmfederbleche richtet sich nach der Größe des Flächenelementes, der Belastung und der Eigenstabilität.
Mögliche Stärken der Flächenelemente: 2-9 mm

Ausführungen
Material/Oberfläche:
Edelstahl 1.4305; blank

Nut	für Flächenelement (mm)	für Profil	Material	Artikelnummer
8 (I)	2-9	Klemmprofil 18x32	VA	05.08794.00

+49 (0) 911 780618-0 www.msi-montagesysteme.de msi@msi-montagesysteme.de

Klemmfederblech für Rahmenprofil 8E (B)

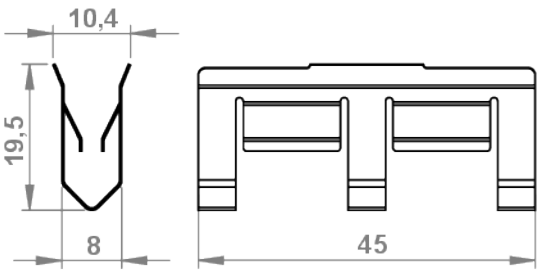

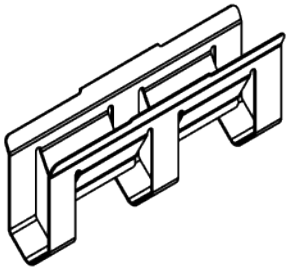

Beschreibung
Das Klemmfederblech 8E (B) dient zur Befestigung von Flächenelementen in der Klemmnut der Rahmenprofile 30x30 WG30 und 30x30 WG40 und eignet sich für den Bau von Schutzeinrichtungen oder Verkleidungen.
Das Flächenelement wird durch das Klemmfederblech in der Nut festgehalten.
Die Anzahl der benötigten Klemmfederbleche richtet sich nach der Größe der Flächenelemente, der Belastung und der Eigenstabilität. Empfohlen werden ca. 4 Stück auf 1 Meter.
Mögliche Stärken der Flächenelemente:
Profil 30x30 WG30: 2-4 mm
Profil 30x30 WG40: 4-5 mm

Ausführungen
Material/Oberfläche:
Federstahl 1.1211; blank

Nut	Flächenelement (mm)	Flächenelement (mm)	Artikelnummer
8E (B), Profile WG30, WG40	Profil 30x30 WG30: 2-4	Profil 30x30 WG40: 4-5	02.02031.00

+49 (0) 911 780618-0 www.msi-montagesysteme.de msi@msi-montagesysteme.de

Glasscheibenhalter (Set)

Beschreibung
Glasscheibenhalter dienen zur Befestigung von Glasscheiben und anderen Flächenelementen und eigenen sich für den Bau von Verkleidungen.
Das Set beinhaltet verschiedene Gummieinsätze, um Flächenelemente von 2-9 mm befestigen zu können.
Bei Einsatz des Eckverbinders für Glasscheibenhalter lassen sich Flächenelemente im 90° Winkel befestigen.

Ausführungen
Material/Oberfläche:
GD-Zn; alufarbig pulverbeschichtet
Schrauben: St. vz.
Gummi: PA

05.08330.00

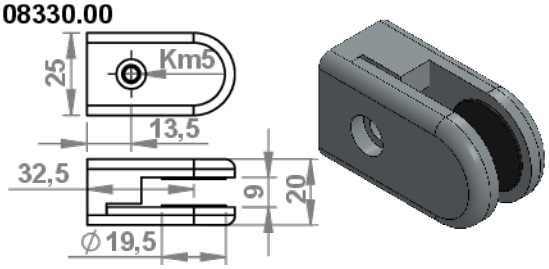

05.08332.00

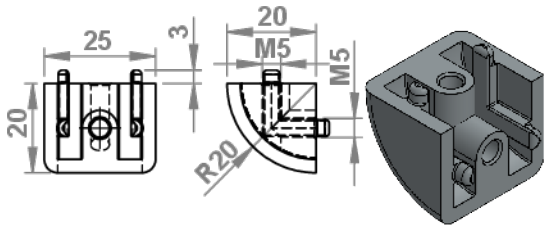

für Flächenlemente (mm)	Material	Farbe	Extras	Artikelnummer
2-9	GD-Zn	alufarbig		05.08330.00
2-9	GD-Zn	alufarbig	90°-Eckverbinder für 05.08330.00	05.08332.00

+49 (0) 911 780618-0 www.msi-montagesysteme.de msi@msi-montagesysteme.de

Flächenelemente - mit Klemmprofil 8 (I) - 18x32

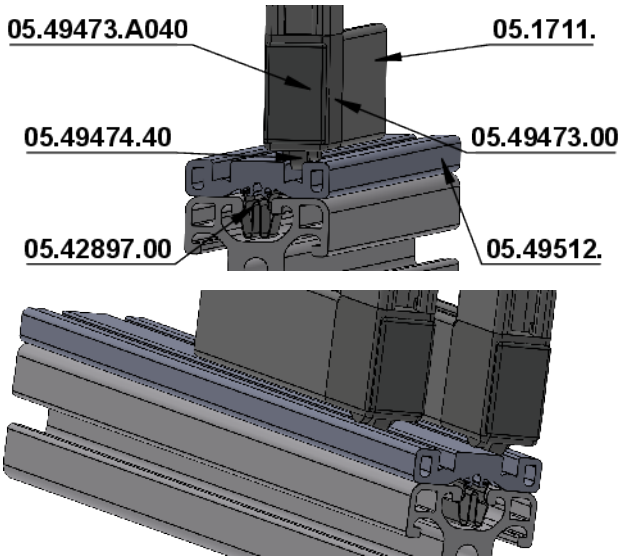

Beschreibung
Das Klemmprofil 8 (I) 18x32 eignet sich besonders für den Bau von leichten Schutzeinrichtungen, sowie Schiebetüren und anderen Verkleidungen.
Die Flächenelemente werden mittels eines Klemmfederbleches (05.08794.00) in der Nut festgehalten.
Die Anzahl der benötigten Klemmfederbleche richtet sich nach der Größe des Flächenelementes, der Belastung und der Eigenstabilität.
Die rechtwinklige Verbindung zweier Klemmprofile 18x32 erfolgt über den Eckverbindungssatz 8 (I) - 18x32 (05.49473.00),
In den Klemmprofil-Eckverbindungssatz 18x32 lässt sich direkt der passende Rollensatz (05.49474.40) einsetzen und so entstehen aus dem Rahmen leichtlaufende Schiebetürelemente.
Das Schiebetür-Führungsprofil 8 (I) - 10x40 (05.49512.00) bildet die Führung für zwei Türblätter aus Klemmprofil 18x32 und wird mit dem Klipp 8 (05.42897.00) oben und unten auf dem umgebenden Profilrahmen aufgesetzt.

Bezeichnung	Einsatz	Material	Farbe	Zuschnitt max.	Artikelnummer
Klemmfederblech VA für Klemmprofil 8 (I) - 18x32	für Flächen 2-9 mm	VA			05.08794.00
Schiebetür-Führungsprofil 8 (I) - 10x40	Schiebetüren	Al		3000 mm	05.49512.
Klemmprofil 8 (I) - 18x32	Verkleidungen, (Schiebe-) Türen	Al		6000 mm	05.1711.
Klemmprofil-Eckverbindungssatz 8 (I) - 18x32	90°-Verbindung	GD-Al	alufarbig		05.49473.00
Abdeckkappe Klemmprofil-Eckverbindungssatz - 18x32		PA	RAL 7042		05.49473.A040
Rollensatz f. Klemmprofil-Eckverbindungssatz 18x32	Schiebetüren	PA	RAL 7042		05.49474.40
Klipp 8 (I)	Befestigung	St. vz.			05.42897.00

+49 (0) 911 780618-0 www.msi-montagesysteme.de msi@msi-montagesysteme.de