MSI

Montage – Systeme – Industrieausrüstung

Stand November 2026

Türen & Türenelemente



Sie brauchen Unterstützung? Wir beraten Sie gerne!

Ob telefonisch, per Mail oder bei Ihnen vor Ort, wir sind für Sie da.

Tel.: 0911 / 780 618 - 0
Mail: msi@msi-montagesysteme.de
Web: www.msi-montagesysteme.de

Scharniere PA	4
Scharnier PA 20	4
Scharnier PA 20 5 (I)	5
Scharnier PA 30	6
Scharnier PA 32x60	7
Scharnier PA 40	8
Scharnier PA 45	9
Scharnier PA 45 Schwer	10
Scharnier PA 50	11
Scharnier PA 60	12
Scharniere GD-Al	13
Scharnier GD-Al 30	13
Scharnier GD-Al 40	14
Scharnier GD-Al 45	15
Scharnier GD-Al 50	16
Scharnier GD-Al 60	17
Zentrierbolzen für Scharnier GD-Al	18
Scharnier GD-Al (B) schwer	19
Scharniere 8 (I) Al	20
Scharnier 8 (I) Al PP4 leicht	20
Scharniere GD-Zn	21
Scharnier GD-Zn 30 Langloch	21
Scharnier GD-Zn 30 30x30 6/6 - 8/8	22
Scharnier GD-Zn 40	23
Scharnier GD-Zn 40 Langloch	24
Scharnier GD-Zn 45 mit Klemmhebel	25
Scharnier GD-Zn 50	26
Scharnier GD-Zn 60	27
Scharnier GD-Zn 60 mit Rastfunktion	28
Scharniere VA	29
Scharnier VA 30	29
Scharnier VA 40	30
Scharnier VA 45	31
Scharnier VA 60	32
Scharniere St	33
Scharnier St	33
Schiebetüren	34
Schiebetüre - Führungssatz 8 (I)	34

+49 (0) 911 780618-0 www.msi-montagesysteme.de msi@msi-montagesysteme.de

Schiebetüre - Führungssatz 10 (B)	35
Schiebetüre - Rollensatz 8 (I) - 18x32	36
Schiebetüre 8/10 (B) - Laufwagen Set	37
Schiebetüre - Führung 8 (I) - 18x32	38
Schiebeelemente	39
Schiebeelemente 5 (I) - Laufrollen PA	39
Schiebeelemente 6 (I) - Laufrollen PA	40
Schiebeelemente 8 (I) - Laufrollen PA	41
Schiebeelemente 10 (B) - Laufrollen PA	42
Handgriffe Al	43
Handgriff Al	43
Handgriff Al gebogen	44
Befestigungssatz für Handgriff Al 120 und 200	45
Handgriff Al leicht	46
Bügelgriffe PA	47
Bügelgriff PA	47
Bügelgriff (B) PA	48
Bügelgriff PA Mini	49
Bügelgriff PA mit Abdeckkappen	50
Handgriffe PA	51
Handgriff PA mit Abdeckkappe	51
Comfortgriff PA	52
Maschinengriff 135	53
Maschinengriff 240	54
Rohrgriffe	55
Rohrgriff Al D28	55
Rundrohr D28	56
Griffrohr D30	57
Handgriff Endstück D30 und D28	58
Handgriff End- und Mittelstück	59
Griffhalter Set D30, abgewinkelt	60
Türverriegelungen	61
Fallenverschluss GD-Zn	61
Fallenverschluss Compact GD-Al	62
Fallenverschluss Compact Twin GD-Al	63
Fallenverschluss Pro GD-Al	64
Notöffner für Fallenverschluss Compact und Pro	65
Schiebetürverschluss Compact GD-Al	66

+49 (0) 911 780618-0 www.msi-montagesysteme.de msi@msi-montagesysteme.de

Türschloss Set	67
Riegel Zn	68
Türanschläge / Schnäpper	69
Magnetanschlag	69
Magnetverschluss 20	70
Magnetverschluss 30	71
Befestigungswinkel für Magnetverschluss 30	72
Kugelschnäpper 30	73
Befestigungswinkel für Kugelschnäpper 30 - St. vz.	74
Befestigungswinkel für Kugelschnäpper - St. schwarz	75
Türschnäpper Zn	76
Kugelschnäpper 8 PA	77
Doppelkugelschnäpper PA	78
Doppelkugelschnäpper Messing	79
Griffleisten	80
Griffprofil 19x25	80
Griffleisten (Set)	81
Türdichtungen	82
Dichtleiste (B)	82
Dichtleiste/Türanschlag (I)	83
Anschlagprofil 8 (I) - 20x18	84

+49 (0) 911 780618-0 www.msi-montagesysteme.de msi@msi-montagesysteme.de

Scharnier PA 20

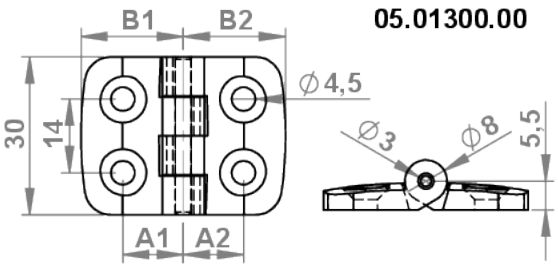

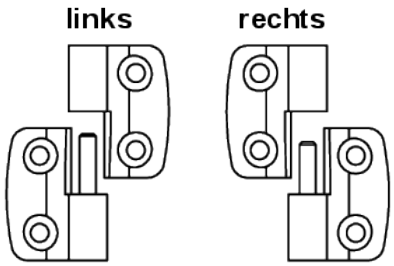

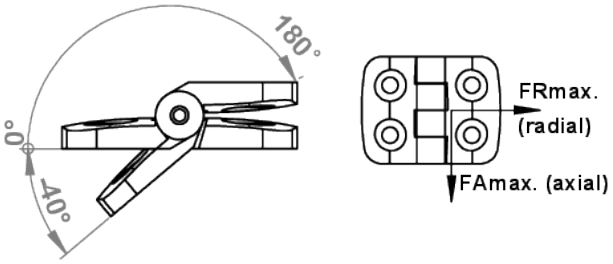

Beschreibung
Die Scharniere PA 20 sind eine preisgünstige Alternative zur Verbindung von zwei parallelen Profilen oder eines Profils mit einer Fläche.
Sie eignen sich zum Aufbau leichter Türen, Fenster oder Klappen.
Zur Befestigung von Flächenelementen müssen diese mit einer entsprechenden Durchgangsbohrung bearbeitet werden.
Sie sind in aushängbarer, sowie in nicht aushängbarer Variante verfügbar.
Die Befestigung erfolgt vorderseitig mit Senkschrauben M4.

Ausführungen
Material:
Scharnierflügel: Kunststoff PA; glasfaserverstärkt
Achse: Edelstahl VA
Farbe: schwarz

Extras
weitere Farben, elektrostatische Variante, Besfestigungssatz Nut 5 (I) und Befestigungsatz 6 (B) auf Anfrage

Maße	Angeschlagen	A1 (mm)	A2 (mm)	B1 (mm)	B2 (mm)	FAmax (N)	FRmax (N)	Artikelnummer
20 x 20	beidseitig	11,5	11,5	19,5	19,5	200	400	05.01300.00
20 x 20	links	11,5	11,5	19,5	19,5	50	100	05.01304.00
20 x 20	rechts	11,5	11,5	19,5	19,5	50	100	05.01305.00

+49 (0) 911 780618-0 www.msi-montagesysteme.de msi@msi-montagesysteme.de

Scharnier PA 20 5 (I)

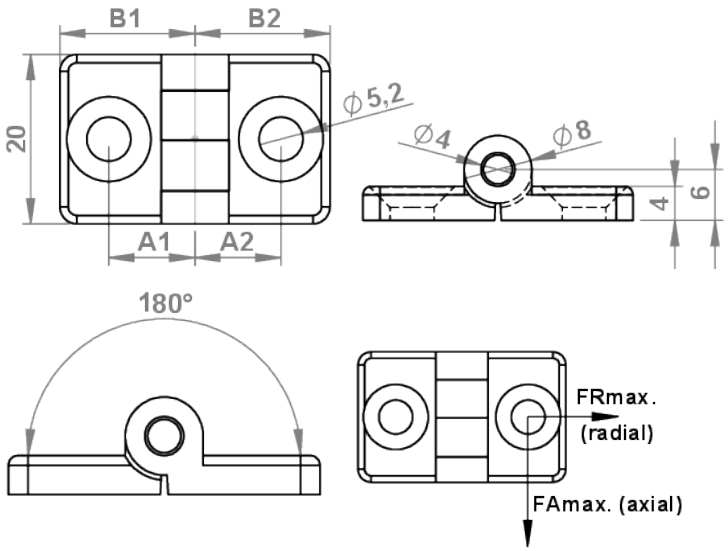

Beschreibung
Die Scharniere PA 20 sind eine preisgünstige Alternative zur Verbindung von zwei parallelen Profilen oder eines Profils mit einer Fläche.
Sie eignen sich zum Aufbau leichter Türen, Fenster oder Klappen.
Zur Befestigung von Flächenelementen müssen diese mit einer entsprechenden Durchgangsbohrung bearbeitet werden.
Diese Variante ist nicht aushängbar.
Die Befestigung erfolgt vorderseitig mit Senkschrauben M5.

Ausführungen
Material:
Scharnierflügel: Kunststoff PA, glafaserverstärkt
Achse: Edelstahl VA
Farbe: schwarz

Extras
weitere Farben, elektrostatische Variante, Befestigungsatz auf Anfrage

Maße	Nut	Angeschlagen	A1 (mm)	A2 (mm)	B1 (mm)	B2 (mm)	FAmax (N)	FRmax (N)	Artikelnummer
20	5 (I)	beidseitig	10,2	10,2	16,0	16,0	240	300	05.08792.00

+49 (0) 911 780618-0 www.msi-montagesysteme.de msi@msi-montagesysteme.de

Scharnier PA 30

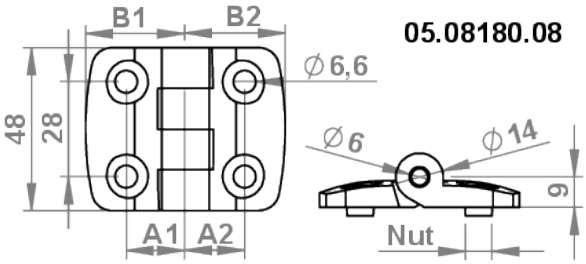

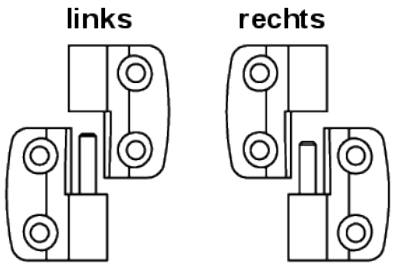

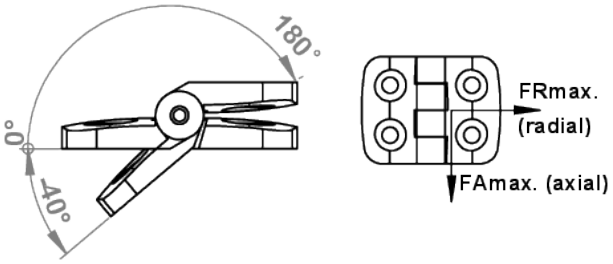

Beschreibung
Die Scharniere PA 30 sind eine preisgünstige Alternative zur Verbindung von zwei parallelen Profilen oder eines Profils mit einer Fläche.
Sie eignen sich zum Aufbau leichter Türen, Fenster oder Klappen.
Zur Befestigung von Flächenelementen müssen diese mit einer entsprechenden Durchgangsbohrung bearbeitet werden.
Sie sind in aushängbarer, sowie nicht aushängbarer Variante verfügbar.
Die Befestigung erfolgt vorderseitig mit Senkschrauben M6.

Ausführungen
Material:
Scharnierflügel: Kunststoff PA, glafaserverstärkt
Achse: Edelstahl VA
Farbe: schwarz

Extras
weitere Farben, elektrostatische Variante, Befestigungsatz Nut 6 (I); Befestigungsatz Nut 8 (B), weitere Kombinationen von Scharnierflügeln, wie z.B. 30x40, 30x60 etc. auf Anfrage

Maße	Nut	Angeschlagen	A1 (mm)	A2 (mm)	B1 (mm)	B2 (mm)	FAmax (N)	FRmax (N)	Artikelnummer
30 x 30	6 (I)	beidseitig	17,5	17,5	29,5	29,5	400	700	05.08180.06
30 x 30	6 (I)	links	17,5	17,5	29,5	29,5	500	750	05.08195.06
30 x 30	6 (I)	rechts	17,5	17,5	29,5	29,5	500	750	05.08196.06
30 x 30	8 (B)	beidseitig	17,5	17,5	29,5	29,5	400	700	05.08180.08
30 x 30	8 (B)	links	17,5	17,5	29,5	29,5	500	750	05.08195.08
30 x 30	8 (B)	rechts	17,5	17,5	29,5	29,5	500	750	05.08196.08

+49 (0) 911 780618-0 www.msi-montagesysteme.de msi@msi-montagesysteme.de

Scharnier PA 32x60

Beschreibung
Die Scharniere PA 32x60 sind eine preisgünstige Alternative zur Verbindung von zwei parallelen Profilen oder eines Profils mit einer Fläche.
Sie eignen sich zum Aufbau leichter Türen, Fenster oder Klappen.
Zur Befestigung von Flächenelementen müssen diese mit einer entsprechenden Durchgangsbohrung bearbeitet werden.
Diese Varianten sind aushängbar.
Die Befestigung erfolgt vorderseitig mit Senkschrauben M6.

Ausführungen
Material:
Scharnierflügel: Kunststoff PA, glafaserverstärkt
Achse: Edelstahl VA
Farbe: schwarz

Extras
weitere Farben, elektrostatische Variante, Befestigungssatz auf Anfrage

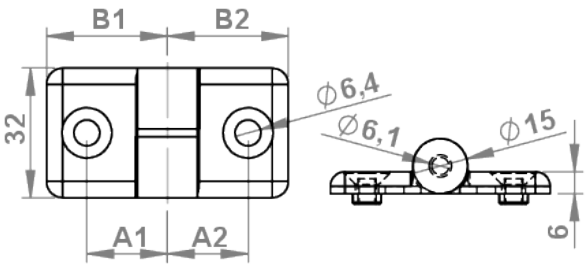

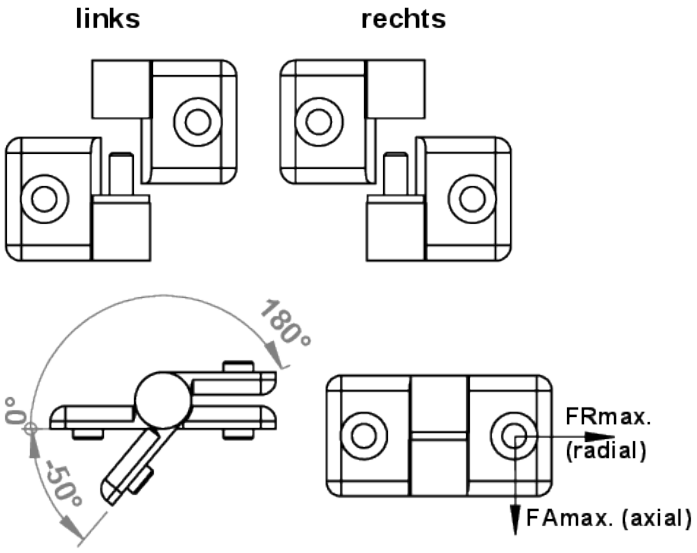

Maße	Nut	Angeschlagen	A1 (mm)	A2 (mm)	B1 (mm)	B2 (mm)	FAmax (N)	FRmax (N)	Artikelnummer
32 x 60	8 (I)	links	20	20	30	30	100	200	05.01630.08
32 x 60	8 (I)	rechts	20	20	30	30	100	200	05.01629.08

+49 (0) 911 780618-0 www.msi-montagesysteme.de msi@msi-montagesysteme.de

Scharnier PA 40

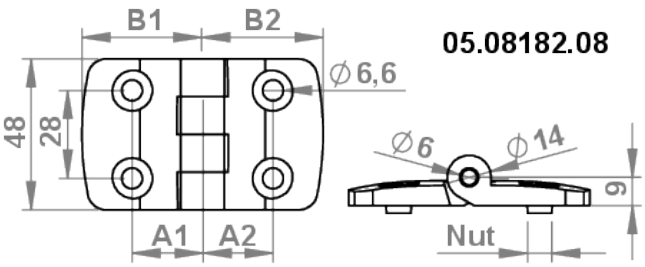

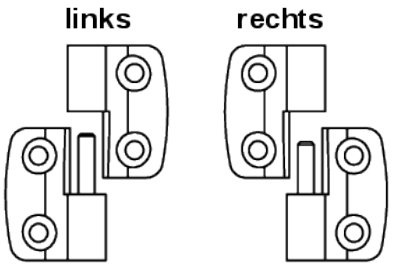

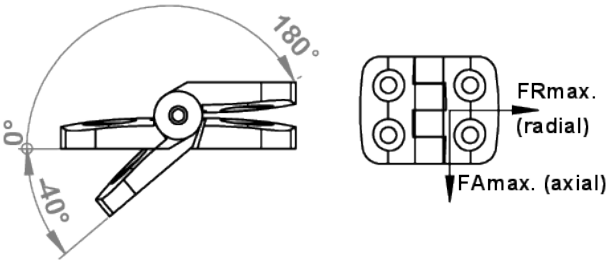

Beschreibung
Die Scharniere PA 40 sind eine preisgünstige Alternative zur Verbindung von zwei parallelen Profilen oder eines Profils mit einer Fläche.
Sie eignen sich zum Aufbau leichter Türen, Fenster oder Klappen.
Zur Befestigung von Flächenelementen müssen diese mit einer entsprechenden Durchgangsbohrung bearbeitet werden.
Sie sind in aushängbarer, sowie nicht aushängbarer Variante verfügbar.
Die Befestigung erfolgt vorderseitig mit Senkschrauben M6.

Ausführungen
Material:
Scharnierflügel: Kunststoff PA, glafaserverstärkt
Achse: Edelstahl VA
Farbe: schwarz

Extras
weitere Farben, elektrostatische Variante, Befestigungsatz 8 (I); Befestigungssatz 10 (B) und weitere Kombinationen von Scharnierflügeln, wie z.B. 40x60 etc. auf Anfrage

Maße	Nut	Angeschlagen	A1 (mm)	A2 (mm)	B1 (mm)	B2 (mm)	FAmax (N)	FRmax (N)	Artikelnummer
40 x 40	8 (I)	beidseitig	22,5	22,5	38,5	38,5	450	750	05.08182.08
40 x 40	8 (I)	Links	22,5	22,5	38,5	38,5	450	800	05.08198.08
40 x 40	8 (I)	rechts	22,5	22,5	38,5	38,5	350	800	05.08197.08
40 x 40	10 (B)	beidseitig	22,5	22,5	38,5	38,5	450	750	05.08182.10
40 x 40	10 (B)	links	22,5	22,5	38,5	38,5	400	800	05.08198.10
40 x 40	10 (B)	rechts	22,5	22,5	38,5	38,5	350	800	05.08197.10

+49 (0) 911 780618-0 www.msi-montagesysteme.de msi@msi-montagesysteme.de

Scharnier PA 45

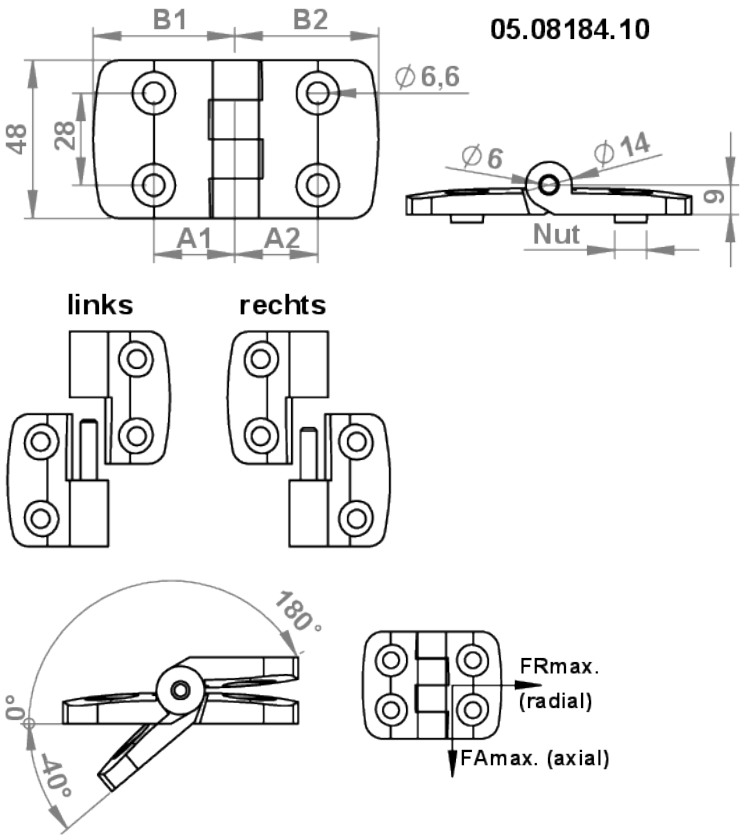

Beschreibung
Die Scharniere PA 45 sind eine preisgünstige Alternative zur Verbindung von zwei parallelen Profilen oder eines Profils mit einer Fläche.
Sie eignen sich zum Aufbau leichter Türen, Fenster oder Klappen.
Zur Befestigung von Flächenelementen müssen diese mit einer entsprechenden Durchgangsbohrung bearbeitet werden.
Sie sind in aushängbarer, sowie nicht aushängbarer Variante verfügbar.
Die Befestigung erfolgt vorderseitig mit Senkschrauben M6.

Ausführungen
Material:
Scharnierflügel: Kunststoff PA, glafaserverstärkt
Achse: Edelstahl VA
Farbe: schwarz

Extras
weitere Farben, elektrostatische Variante, Befestigungssatz Nut 10 (B) und weitere Kombinationen von Scharnierflügeln, wie z.B. 45x50, 45x60 etc. auf Anfrage

Maße	Nut	Angeschlagen	A1 (mm)	A2 (mm)	B1 (mm)	B2 (mm)	FAmax (N)	FRmax (N)	Artikelnummer
45 x 45	10 (B)	beidseitig	25,0	25,0	43,5	43,5	450	750	05.08184.10
45 x 45	8 (I)	nein	25,0	25,0	43,5	43,5	325	800	05.08184.08
45 x 45	10 (B)	links	25,0	25,0	43,5	43,5	325	800	05.08201.10
45 x 45	8 (I)	links	25,0	25,0	43,5	43,5	325	800	05.08201.08
45 x 45	10 (B)	rechts	25,0	25,0	43,5	43,5	325	800	05.08202.10
45 x 45	8 (I)	RECHTS	25,0	25,0	43,5	43,5	325	800	05.08202.08

+49 (0) 911 780618-0 www.msi-montagesysteme.de msi@msi-montagesysteme.de

Scharnier PA 45 Schwer

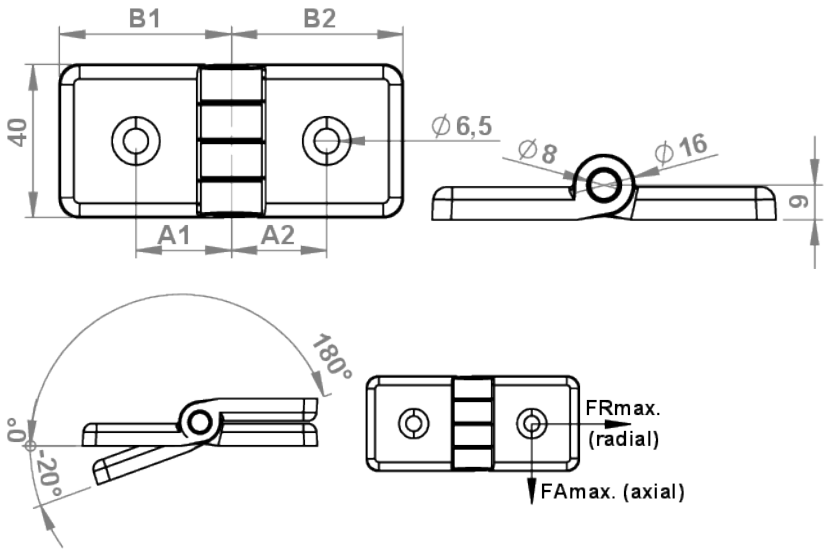

Beschreibung
Die Scharniere PA 45 sind eine preisgünstige Alternative zur Verbindung von zwei parallelen Profilen oder eines Profils mit einer Fläche.
Sie eignen sich zum Aufbau leichter Türen, Fenster oder Klappen.
Zur Befestigung von Flächenelementen müssen diese mit einer entsprechenden Durchgangsbohrung bearbeitet werden.
Die Befestigung erfolgt vorderseitig mit Senkschrauben M6.
Mit je zwei Steckplätzen für Zentrierbolzen; Zentrierbolzen inbegriffen.

Ausführungen
Material:
Scharnierflügel: Kunststoff PA, glafaserverstärkt
Achse: Edelstahl VA
Farbe: schwarz

Extras
weitere Farben, elektrostatische Variante, Befestigungssatz Nut 10 (B) und
weitere Kombinationen von Scharnierflügeln, wie z.B. 45x60 etc. auf Anfrage

Maße	Nut	Angeschlagen	A1 (mm)	A2 (mm)	B1 (mm)	B2 (mm)	FAmax	FRmax	Artikelnummer
45 x 45	10 (B)	beidseitig	25	25	45	45	150	280	05.01303.00

+49 (0) 911 780618-0 www.msi-montagesysteme.de msi@msi-montagesysteme.de

Scharnier PA 50

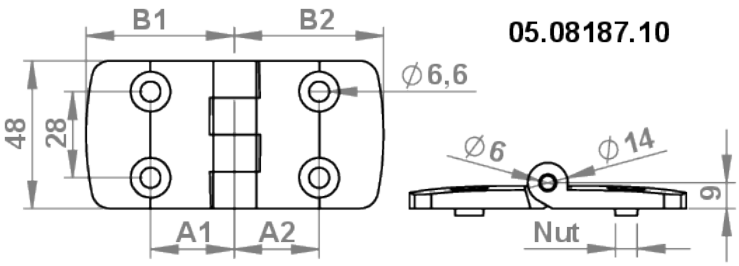

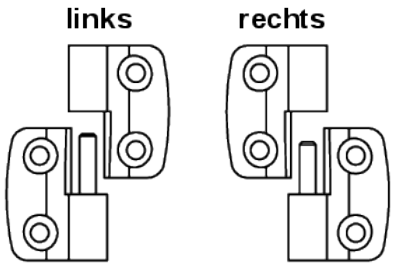

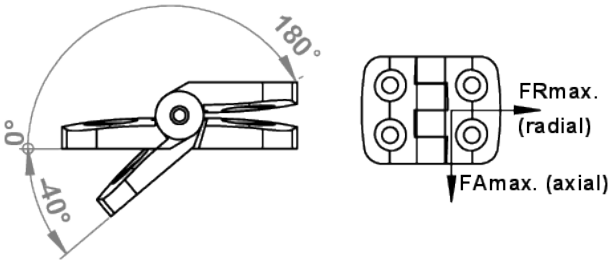

Beschreibung
Die Scharniere PA 50 sind eine preisgünstige Alternative zur Verbindung von zwei parallelen Profilen oder eines Profils mit einer Fläche.
Sie eignen sich zum Aufbau leichter Türen, Fenster oder Klappen.
Zur Befestigung von Flächenelementen müssen diese mit einer entsprechenden Durchgangsbohrung bearbeitet werden.
Sie sind in aushängbarer, sowie nicht aushängbarer Variante verfügbar.
Die Befestigung erfolgt vorderseitig mit Senkschrauben M6.

Ausführungen
Material:
Scharnierflügel: Kunststoff PA, glafaserverstärkt
Achse: Edelstahl VA
Farbe: schwarz

Extras
weitere Farben, elektrostatische Variante und Befestigungssatz Nut 10 (B) auf Anfrage

Maße	Nut	Angeschlagen	A1 (mm)	A2 (mm)	B1 (mm)	B2 (mm)	FAmax (N)	FRmax (N)	Artikelnummer
50 x 50	10 (B)	beidseitig	27,5	27,5	48,5	48,5	425	800	05.08187.10
50 x 50	10 (B)	links	27,5	27,5	48,5	48,5	320	800	05.08207.10
50 x 50	10 (B)	rechts	27,5	27,5	48,5	48,5	320	800	05.08208.10

+49 (0) 911 780618-0 www.msi-montagesysteme.de msi@msi-montagesysteme.de

Scharnier PA 60

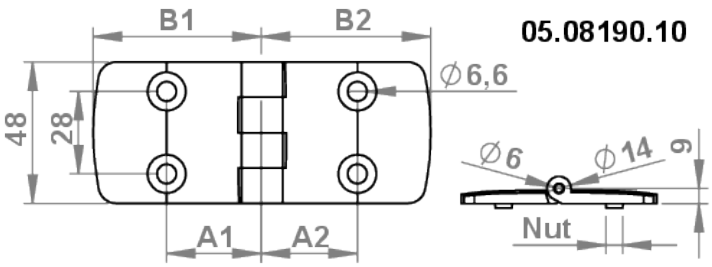

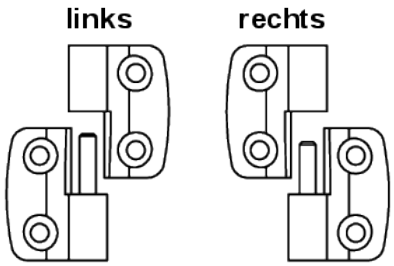

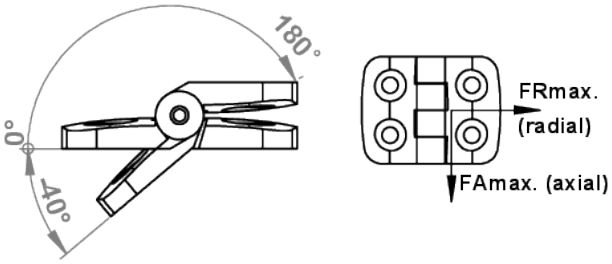

Beschreibung
Die Scharniere PA 60 sind eine preisgünstige Alternative zur Verbindung von zwei parallelen Profilen oder eines Profils mit einer Fläche.
Sie eignen sich zum Aufbau leichter Türen, Fenster oder Klappen.
Zur Befestigung von Flächenelementen müssen diese mit einer entsprechenden Durchgangsbohrung bearbeitet werden.
Sie sind in aushängbarer, sowie nicht aushängbarer Variante verfügbar.
Die Befestigung erfolgt vorderseitig mit Senkschrauben M6.

Ausführungen
Material:
Scharnierflügel: Kunststoff PA, glafaserverstärkt
Achse: Edelstahl VA
Farbe: schwarz

Extras
weitere Farben, elektrostatische Variante und Befestigungssatz Nut 10 (B) auf Anfrage

Maße	Nut	Angeschlagen	A1 (mm)	A2 (mm)	B1 (mm)	B2 (mm)	FAmax (N)	FRmax (N)	Artikelnummer
60 x 60	10 (B)	beidseitig	32,5	32,5	57,5	57,5	175	850	05.08190.10
60 x 60	10 (B)	links	32,5	32,5	57,5	57,5	240	900	05.08213.10
60 x 60	10 (B)	rechts	32,5	32,5	57,5	57,5	240	900	05.08214.10

+49 (0) 911 780618-0 www.msi-montagesysteme.de msi@msi-montagesysteme.de

Scharnier GD-Al 30

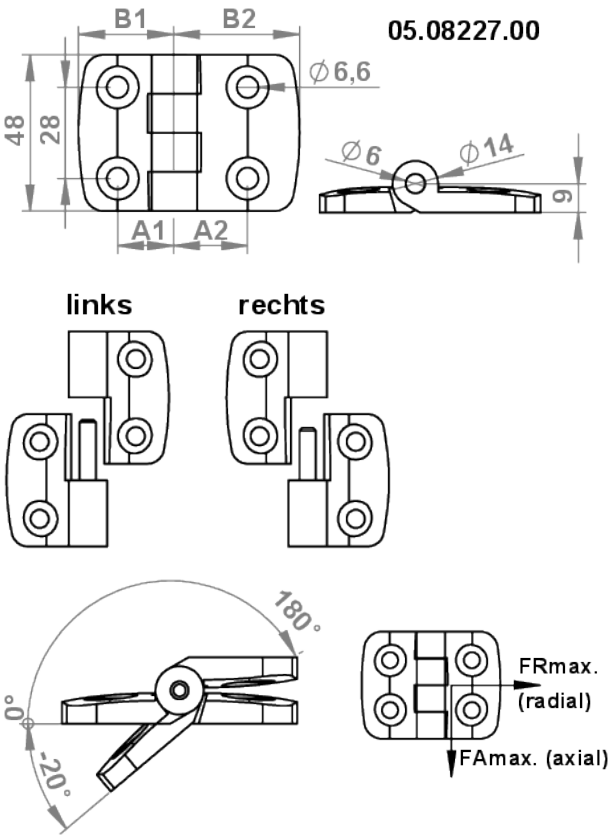

Beschreibung
Durch ihre matt alufarbige Oberfläche passen Scharniere aus Aluminiumdruckguss besonders gut zu eloxierten Aluminiumprofilen.
Sie eignen sich zum Aufbau von Türen, Fenster oder Klappen und können zur Verbindung von zwei parallelen Aluprofilen oder mit einem Flächenelement genutzt werden,
Zur Befestigung von Flächenelementen müssen diese mit einer entsprechenden Durchgangsbohrung bearbeitet werden.
Sie sind in aushängbarer, sowie nicht aushängbarer Variante verfügbar.
Jeder Scharnierflügel verfügt über je einen Steckplatz für Zentriebolzen.
Die Befestigung erfolgt vorderseitig mit Senkschrauben M6.

Ausführungen
Material:
Scharnierflügel: GD-Al
Achse: Edelstahl VA
Buchsen: PTFE
Oberfläche:
Flügel: aluarbig pulverbeschichtet
Achse: blank

Extras
Befestigungssatz Nut 6 (I); Befestigungssatz Nut 8 (B) und separate Nutfixierungen auf Anfrage

Maße	Angeschlagen	A1 (mm)	A2 (mm)	B1 (mm)	B2 (mm)	FAmax (N)	FRmax (N)	Artikelnummer
30 x 30	beidseitig	17,5	17,5	29,5	29,5	225	325	05.08225.00
30 x 30	links	17,5	17,5	29,5	29,5	280	450	05.08239.00
30 x 30	rechts	17,5	17,5	29,5	29,5	280	450	05.08240.00
30 x 40	beidseitig	17,5	22,5	29,5	38,5	250	400	05.08227.00
30 x 40	links	17,5	22,5	29,5	38,5	200	550	05.08243.00
30 x 40	rechts	22,5	17,5	38,5	29,5	200	550	05.08244.00
30 x 45	beidseitig	17,5	25	29,5	43,5	250	400	05.08230.00
30 x 60	beidseitig	17,5	32,5	29,5	57,5	100	400	05.08238.00
30 x 60	links	17,5	32,5	29,5	57,5	150	575	05.08265.00
30 x 60	rechts	32,5	17,5	57,5	29,5	150	575	05.08266.00

+49 (0) 911 780618-0 www.msi-montagesysteme.de msi@msi-montagesysteme.de

Scharnier GD-Al 40

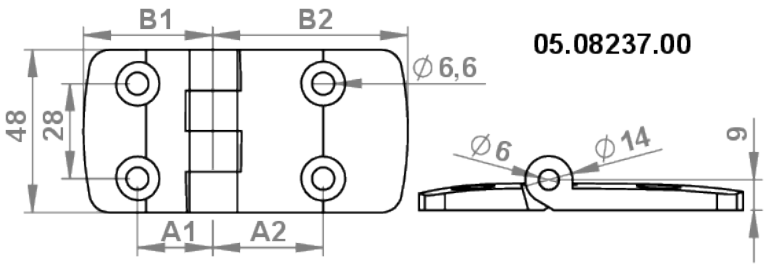

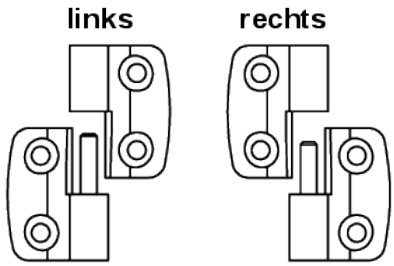

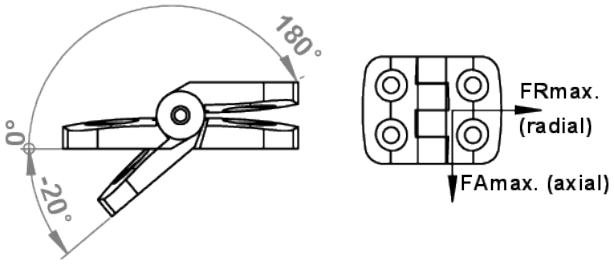

Beschreibung
Durch ihre matt alufarbige Oberfläche passen Scharniere aus Aluminiumdruckguss besonders gut zu eloxierten Aluminiumprofilen.
Sie eignen sich zum Aufbau vonTüren, Fenster oder Klappen und können zur Verbindung von zwei parallelen Aluprofilen oder mit einem Flächenelement genutzt werden,
Zur Befestigung von Flächenelementen müssen diese mit einer entsprechenden Durchgangsbohrung bearbeitet werden.
Sie sind in aushängbarer, sowie nicht aushängbarer Variante verfügbar.
Jeder Scharnierflügel verfügt über je einen Steckplatz für Zentriebolzen.
Die Befestigung erfolgt vorderseitig mit Senkschrauben M6.

Ausführungen
Material:
Scharnierflügel: GD-Al
Achse: Edelstahl VA
Buchsen: PTFE
Oberfläche:
Flügel: aluarbig pulverbeschichtet
Achse: blank

Extras
Befestigungssatz Nut 8 (I);
Befestigungssatz Nut 10 (B) und separate Nutfixierungen auf Anfrage

Maße	Angeschlagen	A1 (mm)	A2 (mm)	B1 (mm)	B2 (mm)	FAmax (N)	FRmax (N)	Artikelnummer
40 x 40	beidseitig	22,5	22,5	38,5	38,5	250	400	05.08226.00
40 x 40	links	22,5	22,5	38,5	38,5	200	550	05.08241.00
40 x 40	rechts	22,5	22,5	38,5	38,5	200	550	05.08242.00
40 x 45	beidseitig	22,5	25	38,5	43,5	250	400	05.08229.00
40 x 45	links	22,5	25	38,5	43,5	200	550	05.08247.00
40 x 45	rechts	25	22,5	43,5	38,5	200	550	05.08248.00
40 x 50	beidseitig	22,5	27,5	38,5	48,5	250	400	05.08233.00
40 x 50	links	22,5	27,5	38,5	48,5	175	575	05.08255.00
40 x 50	rechts	27,5	22,5	48,5	38,5	175	575	05.08256.00
40 x 60	beidseitig	22,5	32,5	38,5	57,5	100	400	05.08237.00
40 x 60	links	22,5	32,5	38,5	57,5	150	575	05.08263.00
40 x 60	rechts	32,5	22,5	57,5	38,5	150	575	05.08264.00

+49 (0) 911 780618-0 www.msi-montagesysteme.de msi@msi-montagesysteme.de

Scharnier GD-Al 45

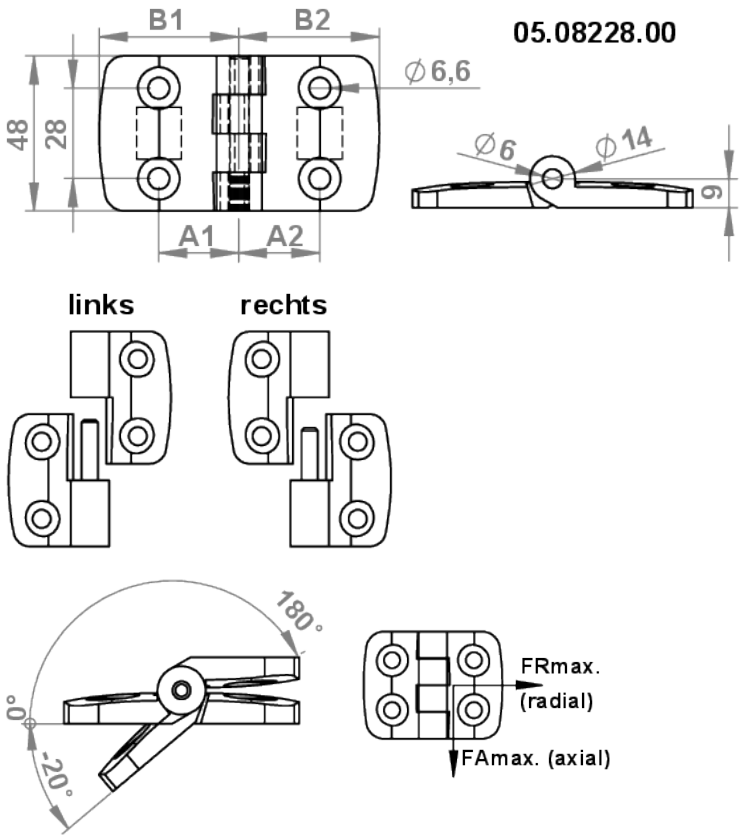

Beschreibung
Durch ihre matt alufarbige Oberfläche passen Scharniere aus Aluminiumdruckguss besonders gut zu eloxierten Aluminiumprofilen.
Sie eignen sich zum Aufbau vonTüren, Fenster oder Klappen und können zur Verbindung von zwei parallelen Aluprofilen oder mit einem Flächenelement genutzt werden,
Zur Befestigung von Flächenelementen müssen diese mit einer entsprechenden Durchgangsbohrung bearbeitet werden.
Sie sind in aushängbarer, sowie nicht aushängbarer Variante verfügbar.
der Scharnierflügel verfügt über je einen Steckplatz für Zentriebolzen.
Die Befestigung erfolgt vorderseitig mit Senkschrauben M6

Ausführungen
Material:
Scharnierflügel: GD-Al
Achse: Edelstahl VA
Buchsen: PTFE
Oberfläche:
Flügel: aluarbig pulverbeschichtet
Achse: blank

Extras
Befestigungssatz Nut 10 (B) und separate Nutfixierungen auf Anfrage

Maße	Angeschlagen	A1 (mm)	A2 (mm)	B1 (mm)	B2 (mm)	FAmax (N)	FRmax (N)	Artikelnummer
45 x 45	beidseitig	25	25	43,5	43,5	250	400	05.08228.00
45 x 45	links	25	25	43,5	43,5	200	550	05.08245.00
45 x 45	rechts	25	25	43,5	43,5	200	550	05.08246.00
45 x 50	beidseitig	25	27,5	43,5	48,5	250	400	05.08232.00
45 x 50	links	25	27,5	43,5	48,5	175	575	05.08253.00
45 x 50	rechts	27,5	25	48,5	43,5	175	575	05.08254.00
45 x 60	beidseitig	25	32,5	43,5	57,5	100	400	05.08236.00
45 x 60	links	25	32,5	43,5	57,5	150	575	05.08261.00
45 x 60	rechts	32,5	25	57,5	43,5	150	575	05.08262.00

+49 (0) 911 780618-0 www.msi-montagesysteme.de msi@msi-montagesysteme.de

Scharnier GD-Al 50

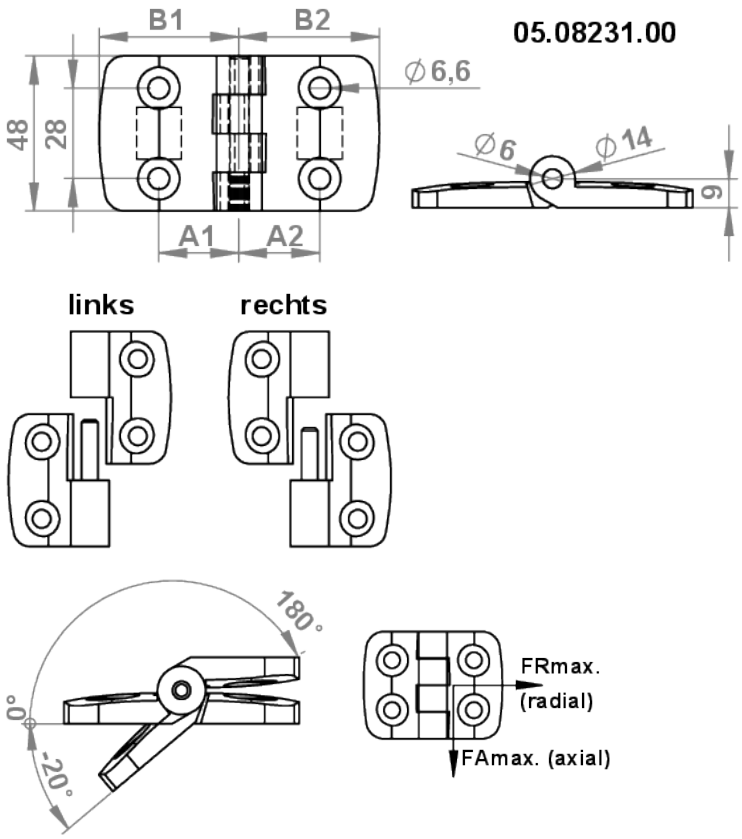

Beschreibung
Durch ihre matt alufarbige Oberlfäche passen Scharniere aus Aluminiumdruckguss besonders gut zu eloxierten Aluminiumprofilen.
Sie eignen sich zum Aufbau vonTüren, Fenster oder Klappen und können zur Verbindung von zwei parallelen Aluprofilen oder mit einem Flächenelement genutzt werden,
Zur Befestigung von Flächenelementen müssen diese mit einer entsprechenden Durchgangsbohrung bearbeitet werden.
Sie sind in aushängbarer, sowie nicht aushängbarer Variante verfügbar.
Jeder Scharnierflügel verfügt über je einen Steckplatz für Zentriebolzen.
Die Befestigung erfolgt vorderseitig mit Senkschrauben M6.

Ausführungen
Material:
Scharnierflügel: GD-Al
Achse: Edelstahl VA
Buchsen: PTFE
Oberfläche:
Flügel: aluarbig pulverbeschichtet
Achse: blank

Extras
Befestigungssatz 10 (B) und separate Nutfixierungen auf Anfrage

Maße	Angeschlagen	A1 (mm)	A2 (mm)	B1 (mm)	B2 (mm)	FAmax (N)	FRmax (N)	Artikelnummer
50 x 50	beidseitig	27,5	27,5	48,5	48,5	250	400	05.08231.00
50 x 50	links	27,5	27,5	48,5	48,5	175	550	05.08251.00
50 x 50	rechts	27,5	27,5	48,5	48,5	175	500	05.08252.00
50 x 60	beidseitig	27,5	32,5	48,5	57,5	250	400	05.08235.00
50 x 60	links	27,5	32,5	48,5	57,5	150	550	05.08259.00
50 x 60	rechts	32,5	27,5	57,5	48,5	150	550	05.08260.00

+49 (0) 911 780618-0 www.msi-montagesysteme.de msi@msi-montagesysteme.de

Scharnier GD-Al 60

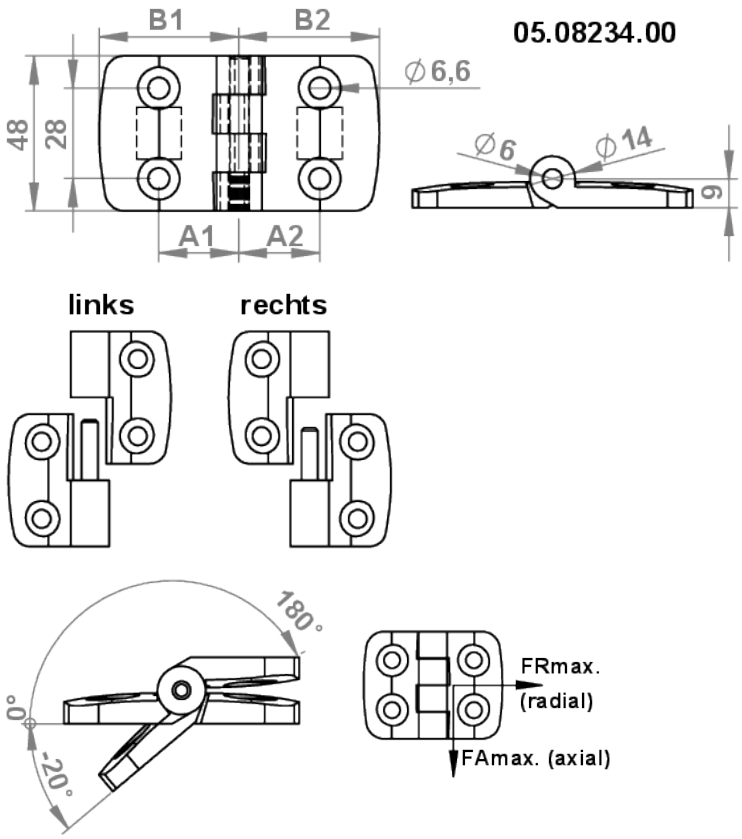

Beschreibung
Durch ihre matt alufarbige Oberfläche passen Scharniere aus Aluminiumdruckguss besonders gut zu eloxierten Aluminiumprofilen.
Sie eignen sich zum Aufbau vonTüren, Fenster oder Klappen und können zur Verbindung von zwei parallelen Aluprofilen oder mit einem Flächenelement genutzt werden.
Zur Befestigung von Flächenelementen müssen diese mit einer entsprechenden Durchgangsbohrung bearbeitet werden.
Sie sind in aushängbarer, sowie nicht aushängbarer Variante verfügbar.
Jeder Scharnierflügel verfügt über je einen Steckplatz für Zentriebolzen.
Die Befestigung erfolgt vorderseitig mit Senkschrauben M6.

Ausführungen
Material:
Scharnierflügel: GD-Al
Achse: Edelstahl VA
Buchsen: PTFE
Oberfläche:
Flügel: aluarbig pulverbeschichtet
Achse: blank

Extras
Befestigungssatz Nut 6 (I); Befestigungssatz Nut 10 (B) und separate Nutfixierungen auf Anfrage

Maße	Angeschlagen	A1 (mm)	A2 (mm)	B1 (mm)	B2 (mm)	FAmax (N)	FRmax (N)	Artikelnummer
60x 60	beidseitig	32,5	32,5	57,5	57,5	100	400	05.08234.00
60x 60	links	32,5	32,5	57,5	57,5	150	575	05.08257.00
60x 60	rechts	32,5	32,5	57,5	57,5	150	575	05.08258.00

+49 (0) 911 780618-0 www.msi-montagesysteme.de msi@msi-montagesysteme.de

Zentrierbolzen für Scharnier GD-Al

Beschreibung
Zentrierbolzen für Alu-Druckguss Scharniere sind für die Nuten 5, 6, 8 und 10 erhältlich.
Pro Scharnierflügel ist je ein Steckplatz für die Zentrierbolzen in den Scharnieren vorgesehen.

Ausführungen
Material: PA; schwarz
Zentrierbolzen für Nut 12 und 14 auf Anfrage

Nut	Artikelnummer
5	05.08120.05
6	05.08120.06
8	05.08120.08
10	05.08120.10

+49 (0) 911 780618-0 www.msi-montagesysteme.de msi@msi-montagesysteme.de

Scharnier GD-Al (B) schwer

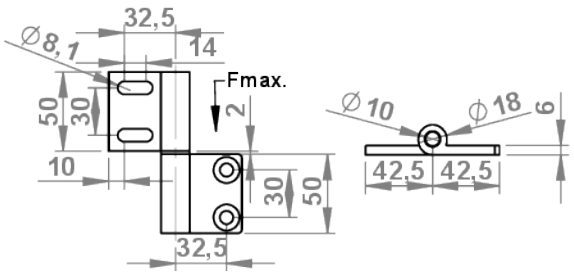

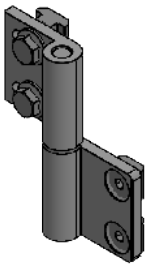

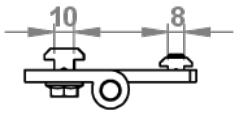

Beschreibung
Das Scharniere GD-Al (B) schwer ist für den Bau großer und schwerer Türen geeignet und justierbar zum Ausgleich von Abstandstoleranzen.
Es ist aushängbar, kann rechts und links angeschlagen montiert werden und hat einen Öffnungswinkel von ca. 180°.
Die Befestigung erfolgt vorderseitig mit M8 Schrauben.
Es wird als Komplettset, inklusive Befestigung geliefert.

Ausführungen
Material/Oberfläche:
Flügel: GD-Al; eloxiert
Achse: Edelstahl

Set
Set beinhaltet:
1x Alu-Scharnier schwer
2x Nutenstein Nut 10 - M8 - mit Führungssteg
2x Sechskantschrauben M8x16
2x Senkschrauben M8x12
2x Nutenstein Nut 8 - M8 - mit Führungssteg

Maße	Angeschlagen	Nut	Öffnungswinkel	Kraft Fmax (N)	Artikelnummer
45 x 45	beidseitig	8 (B), 10 (B)	180°	300	05.08641.00

+49 (0) 911 780618-0 www.msi-montagesysteme.de msi@msi-montagesysteme.de

Scharnier 8 (I) Al PP4 leicht

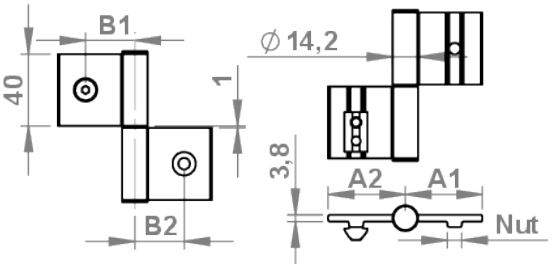

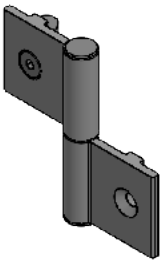

Beschreibung
Das schlanke Alumniumscharnier 8 (I) Al PP4 leicht zeichnet sich durch eine hohe Stabilität aus und eignet sich für den Bau von Schwenktüren oder Klappen in Proilbauweise.
Bei der Montage des Scharnieres Al leicht im 4 mm- Türspalt zwischen Tür und Zarge sind die Befestigungsschrauben bei geschlossener Tür unzugänglich abgedeckt.
Das Scharnier 8 (I) Al PP4 ist links und rechts zusammensteckbar. Aushebbare Türen werden mit gleichartigen Scharnieren bestückt. Beim Bau einer festmontierten Türe wird jeweils mindestens ein rechtes und linkes Scharnier verwendet.
Das Scharnier wird als Komplettsatz geliefert für die Profilbaureihe 8 (I).
Die Befestigung erfolgt vorderseitig mit Senkschrauben M6.

Ausführungen
Material/Oberfläche:
Flügel: Aluminium; eloxiert
Achse: Edelstahl; blank
Abdeckkappe: PA; weißaluminium

Set
Set beinhaltet:
2x Alu-Scharnierlappen
1x Scharnierbolzen
2x Senkschrauben M6x14
2x Nutenstein N8 M6 mit Führungssteg
2x Abdeckkappen

Maße	Nut	aushängbar	A1 (mm)	A2(mm)	B1(mm)	B2(mm)	Artikelnummer
40	8 (I)	beidseitig	43	43	27,5	27,5	05.02286.05

+49 (0) 911 780618-0 www.msi-montagesysteme.de msi@msi-montagesysteme.de

Scharnier GD-Zn 30 Langloch

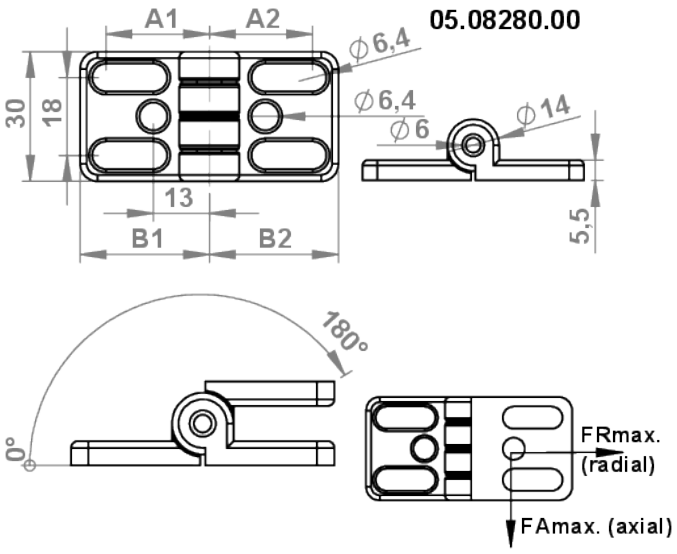

Beschreibung
Die Scharniere GD-Zn 30 sind für Türen oder zur Verbindungen zweier Aluminiumprofile geeignet. Sie sind nicht aushängbar und können an den Profilaußenseiten oder Stirnseiten befestigt werden.
Die Befestigung erfolgt vorderseitig über die Langlöcher oder Bohrungen D6 der Scharniere mit M6 Schrauben.
Die integrierten Verdrehsicherungen dienen zur zusätzlichen Fixierung der Scharniere in der Nut. Bei Bedarf, z.B. der Montage von Flächenelementen lassen sich die Verdrehsicherungen mit einem Schraubendreher entfernen.

Ausführungen
Material:
Flügel: GD-Zn, Achse: Edelstahl
Oberfläche: pulverbeschichet
Farbe: schwarz

Extras
Befestigungssatz Nut 6 (I); Befestigungssatz Nut 8 (B),weitere Farben und Oberflächen
auf Anfrage

Maße	Nut	Angeschlagen	A1 (mm)	A2 (mm)	B1 (mm)	B2 (mm)	FAmax (N)	FRmax (N)	Artikelnummer
30 x 30	6 (I)	beidseitig	13-24	13-24	30	30	350	1000	05.08280.06
30 x 30	8 (B)	beidseitig	13-24	13-24	30	30	350	1000	05.08280.8E
30 x 30	ohne Nutfixierung	beidseitig	13-24	13-24	30	30	350	1000	05.08280.00

+49 (0) 911 780618-0 www.msi-montagesysteme.de msi@msi-montagesysteme.de

Scharnier GD-Zn 30x30 6/6 - 8/8

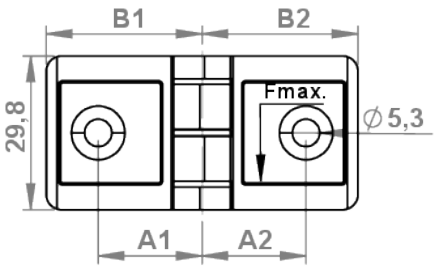

Beschreibung
Die Scharniere GD-Zn 30x30 ZN 6/6 / GD-Zn 30x30 ZN 8/8 ermöglichen den Aufbau von Schwenktüren mit Profilen 6, Profilen 8 bzw. mit beliebigen Flächenelementen.
Der Grundkörber des Scharniers in Verbindung mit der asymmetrischen Verdrehsicherungen ermöglicht viele Kombinationen und Anschraubmaße in den Baureihen 6 und 8.
Durch umdrehen der asymmetrischen Verdrehsicherungen können verschiedene Kombinationen und Anschraubmaße in der Baureihe 6 bzw.8 ermöglicht werden.

Ausführungen
Material:
Flügel: GD-Zn
Oberfläche: pulverbeschichet
Farbe: schwarz

Extras
Befestigungssatz Nut 6 (I); Befestigungssatz Nut 8 (I) auf Anfrage

Maße	Nut	A1 (mm)	A2 (mm)	B1 (mm)	B2 (mm)	Fmax (N)	Artikelnummer
30 x 30	6 (I)	20,2	20,2	30,3	30,3	300	05.01234.00
30 x 30	8 (I)	15,4	15,4	30,3	30,3	300	05.08909.00

+49 (0) 911 780618-0 www.msi-montagesysteme.de msi@msi-montagesysteme.de

Scharnier GD-Zn 40

Beschreibung
Die Scharniere GD-Zn sind für höhere Belastungen geeignet, sei es für große Türen bei Einhausungen oder kompakte Verbindungen zweier Aluminiumprofile.
Sie sind nicht aushängbar und können an den Profilaußenseiten befestigt werden.
Die Befestigung erfolgt vorderseitig über M8 Schrauben
Die integrierten Verdrehsicherungen dienen zur zusätzlichen Fixierung der Scharniere in der Nut. Bei Bedarf, z.B. der Montage von Flächenelementen lassen sich die Verdrehsicherungen mit einem Schraubendreher entfernen.

Ausführungen
Material:
Flügel: GD-Zn, Achse: Edelstahl
Oberfläche: pulverbeschichet
Farbe: schwarz

Extras
Befestigungssatz Nut 8 (I); Befestigungssatz Nut 10 (B) und weitere Farben auf Anfrage

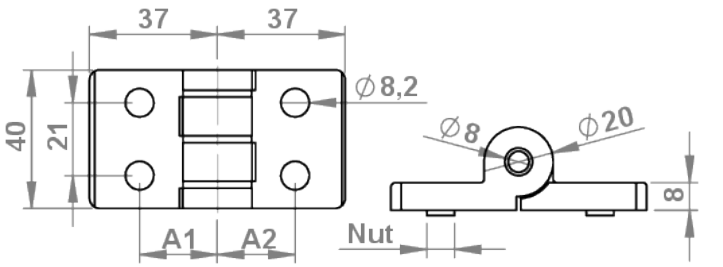

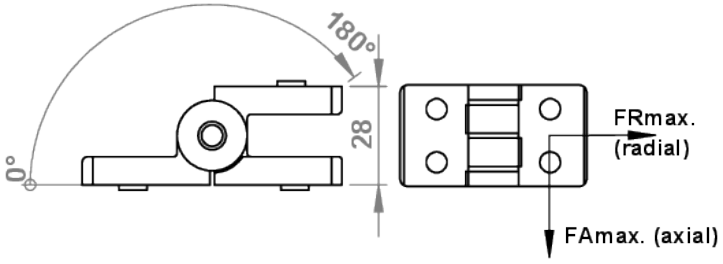

mit Klemmhebel

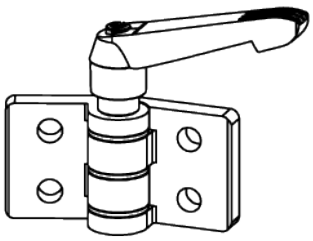

Maße	Klemmhebel	Nut	A1(mm)	A2(mm)	FAmax (N)	FRmax (N)	Artikelnummer
40 x 40	nein	10 (B)	22,5	22,5	650	1500	05.08353.10
40 x 40	nein	8 (I)	22,5	22,5	650	1500	05.08353.08
40 x 40	ja	8 (I)	22,5	22,5	650	1500	05.08502.08
40 x 40	ja	10 (B)	22,5	22,5	650	1500	05.08502.10

+49 (0) 911 780618-0 www.msi-montagesysteme.de msi@msi-montagesysteme.de

Scharnier GD-Zn 40 Langloch

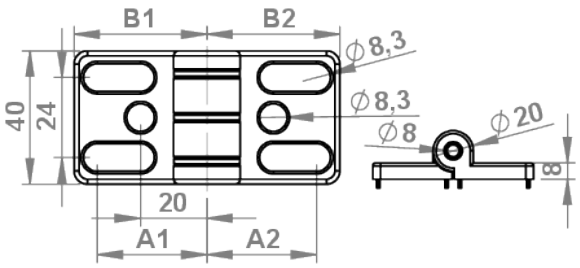

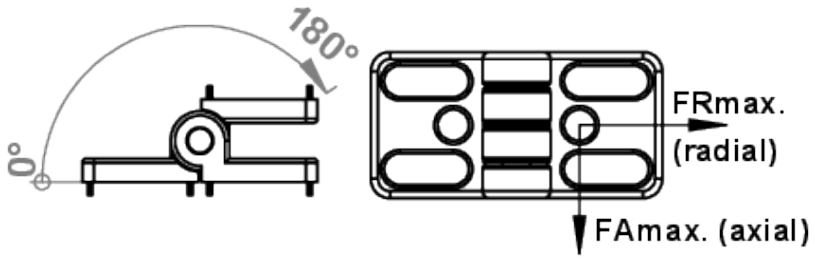

mit Klemmhebel

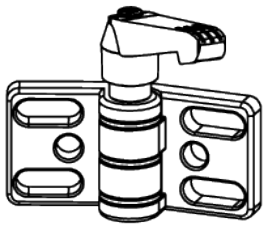

Beschreibung
Die Scharniere GD-Zn 40 sind für höhere Belastungen geeignet, sei es für große Türen bei Einhausungen oder kompakte Verbindungen zweier Aluminiumprofile.
Sie sind nicht aushängbar und können an den Profilaußenseiten oder Stirnseiten befestigt werden.
Die Befestigung erfolgt vorderseitig über die Langlöcher oder Bohrungen D8 der Scharniere mit M8 Schrauben.
Die integrierten Verdrehsicherungen dienen zur zusätzlichen Fixierung der Scharniere in der Nut. Bei Bedarf, z.B. der Montage von Flächenelementen lassen sich die Verdrehsicherungen mit einem Schraubendreher entfernen.

Ausführungen
Material:
Flügel: GD-Zn, Achse: Edelstahl
Oberfläche: pulverbeschichet
Farbe: schwarz

Extras
Befestigungssatz, weitere Farben und Oberflächen auf Anfrage

Maße	Klemmhebel	Nut	A1 (mm)	A2 (mm)	B1 (mm)	B2 (mm)	FAmax (N)	FRmax (N)	Artikelnummer
40 x 40	nein	8 (I)	20-33	20-33	40	40	500	1200	05.01639.08
40 x 40	ja	8 (I)	20-33	20-33	40	40	500	1200	05.01642.08
40 x 40	nein	10 (B)	20-33	20-33	40	40	500	1200	05.01639.10
40 x 40	ja	10 (B)	20-33	20-33	40	40	500	1200	05.01642.10
40 x 40	nein	8 (I)	20-33	20-33	40	40	500	1200	05.01639.08

+49 (0) 911 780618-0 www.msi-montagesysteme.de msi@msi-montagesysteme.de

Scharnier GD-Zn 45 mit Klemmhebel

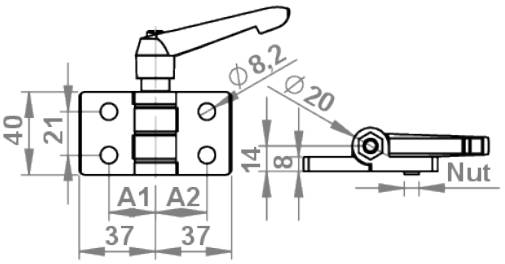

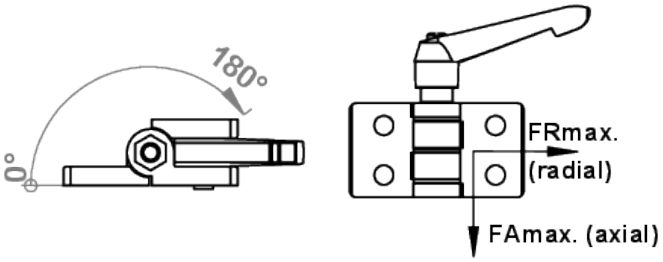

Beschreibung
Die Scharniere GD-Zn sind für höhere Belastungen geeignet, sei es für große Türen bei Einhausungen oder kompakte Verbindungen zweier Aluminiumprofile.
Über den Klemmhebel sind die Scharniere in jeder Position fixierbar.
Sie sind nicht aushängbar und können an den Profilaußenseiten befestigt werden.
Die Befestigung erfolgt vorderseitig über M8 Schrauben.
Die integrierten Verdrehsicherungen dienen zur zusätzlichen Fixierung der Scharniere in der Nut.
Bei Bedarf, z.B. der Montage von Flächenelementen lassen sich die Verdrehsicherungen mit einem Schraubendreher entfernen.

Ausführungen
Material/Oberfläche:
Flügel: GD-Zn; schwarz pulverbschichtet
KIPP-Klemmhebel: Kunststoff PA;schwarz
Mechanik: St. vz.

Extras
separate Befestigung Nut 8 (I); Befestigung Nut 10 (B) und weitere Farben auf Anfrage

Maße	Klemmhebel	Nut	A1(mm)	A2(mm)	FAmax (N)	FRmax (N)	Artikelnummer
45 x 45	ja	10 (B)	25	25	650	1500	05.08505.10

+49 (0) 911 780618-0 www.msi-montagesysteme.de msi@msi-montagesysteme.de

Scharnier GD-Zn 50

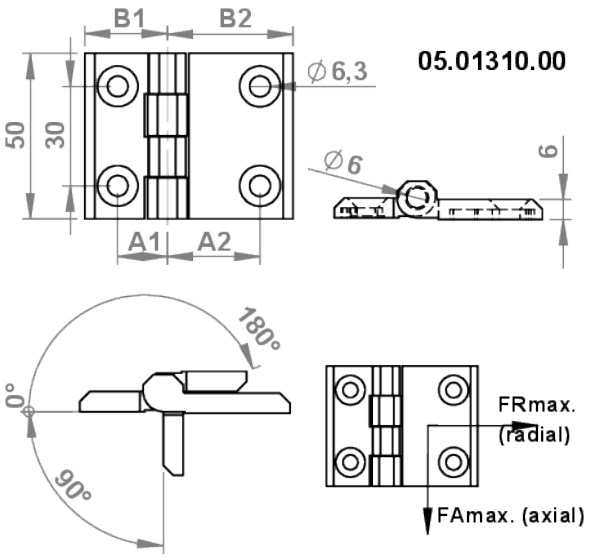

Beschreibung
Die Scharniere GD-Zn sind für höhere Belastungen geeignet, sei es für große Türen bei Einhausungen oder kompakte Verbindungen zweier Aluminiumprofile.
Sie sind nicht aushängbar und können an den Profilaußenseiten befestigt werden.
Die Befestigung erfolgt vorderseitig mit Senkschrauben M6

Ausführungen
Material:
Flügel: GD-Zn, Achse: Edelstahl
Oberfläche: pulverbeschichet
Farbe: schwarz

Extras
Befestigungssatz auf Anfrage

Maße	Angeschlagen	A1 (mm)	A2 (mm)	B1 (mm)	B2 (mm)	FAmax (N)	FRmax(N)	Artikelnummer
50 x 50	beidseitig	15	15	25	25	1000	1800	02.02093.00
50 x 63	beidseitig	15	28	25	38	1400	2200	05.01310.00
50 x 76	beidseitig	28	28	38	38	600	1800	05.01309.00

+49 (0) 911 780618-0 www.msi-montagesysteme.de msi@msi-montagesysteme.de

Scharnier GD-Zn 60

Beschreibung
Die Scharniere GD-Zn sind für höhere Belastungen geeignet, sei es für große Türen bei Einhausungen oder kompakte Verbindungen zweier Aluminiumprofile.
Sie sind nicht aushängbar und können an den Profilaußenseiten befestigt werden.
Die Befestigung erfolgt vorderseitig mit Senkkopfschrauben M8

Ausführungen
Material:
Flügel: GD-Zn, Achse: Edelstahl
Oberfläche: pulverbeschichet
Farbe: schwarz

Extras
Befestigungssatz Nut 10 (B) auf Anfrage

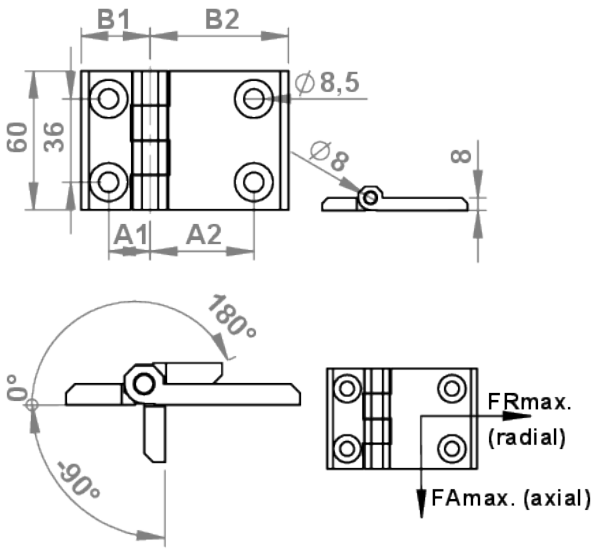

Maße	Angeschlagen	A1 (mm)	A2 (mm)	B1 (mm)	B2 (mm)	FAmax (N)	FRmax (N)	Artikelnummer
60 x 90	beidseitig	18	45	30	60	800	2200	02.02193.00

+49 (0) 911 780618-0 www.msi-montagesysteme.de msi@msi-montagesysteme.de

Scharnier GD-Zn 60 mit Rastfunktion

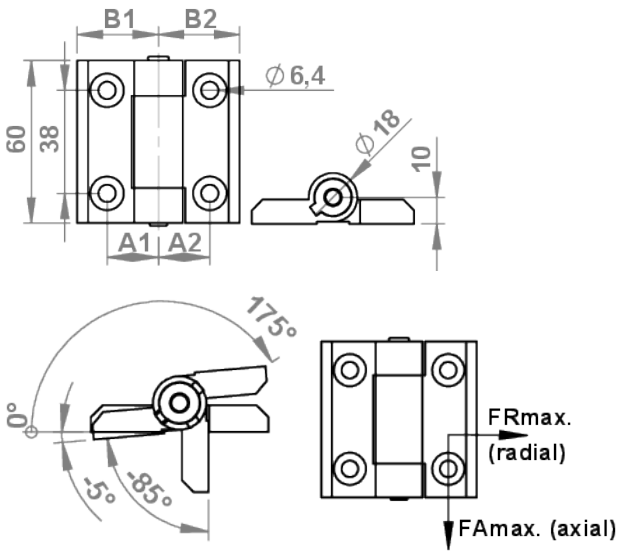

Beschreibung
Die Scharniere GD-Zn sind für höhere Belastungen geeignet, für Flächenelemente und Aluminiumprofile, hält Türen und Klappen im Winkel von -85° / -5° / 0° und 175° offen bzw. hält sie sicher verschlossen; auch als Aufsteller für leichte Klappen einsetzbar. Der Rastmoment beträgt 1,1 Nm
Sie sind nicht aushängbar. Die Befestigung erfolgt vorderseitig über die Bohrungen der Scharniere mit M6 Schrauben.

Ausführungen
Material:
Flügel: GD-Zn, Achse: Edelstahl
Oberfläche: pulverbeschichet
Farbe: schwarz

Extras
Befestigungssatz Nut 6 (I) auf Anfrage

Maße	Angeschlagen	A1 (mm)	A2 (mm)	B1 (mm)	B2 (mm)	FAmax (N)	FRmax (N)	Artikelnummer
60 x 60	beidseitig	19	19	30	30	1000	1800	05.18884.00

+49 (0) 911 780618-0 www.msi-montagesysteme.de msi@msi-montagesysteme.de

Scharnier VA 30

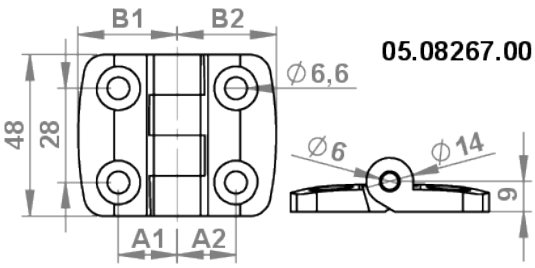

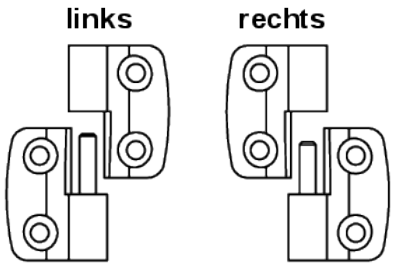

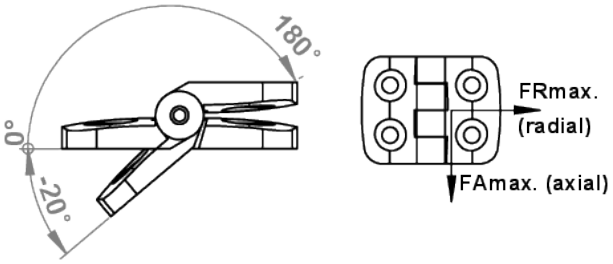

Beschreibung
Scharnier Edelstahl
Sie eignen sich zum Aufbau vonTüren, Fenster oder Klappen und können zur Verbindung von zwei parallelen Aluprofilen oder mit einem Flächenelement genutzt werden.
Zur Befestigung von Flächenelementen müssen diese mit einer entsprechenden Durchgangsbohrung bearbeitet werden.
Sie sind in aushängbarer, sowie nicht aushängbarer Variante verfügbar.
Die Befestigung erfolgt vorderseitig mit Senkschrauben M6.

Ausführungen
Material:
Scharnierflügel: Edelstahl (VA)
Achse: Edelstahl VA
Oberfläche:
blank

Extras
Befestigungssatz Nut 6 (I) und Befestigungssatz Nut 8 (B) auf Anfrage

Maße	Angeschlagen	A1 (mm)	A2 (mm)	B1 (mm)	B2 (mm)	FAmax (N)	FRmax (N)	Artikelnummer
30 x 30	beidseitig	17,5	17,5	29,5	29,5	575	800	05.08267.00
30 x 30	links	17,5	17,5	29,5	29,5	710	1000	05.08271.00
30 x 30	rechts	17,5	17,5	29,5	29,5	710	1000	05.08272.00

+49 (0) 911 780618-0 www.msi-montagesysteme.de msi@msi-montagesysteme.de

Scharnier VA 40

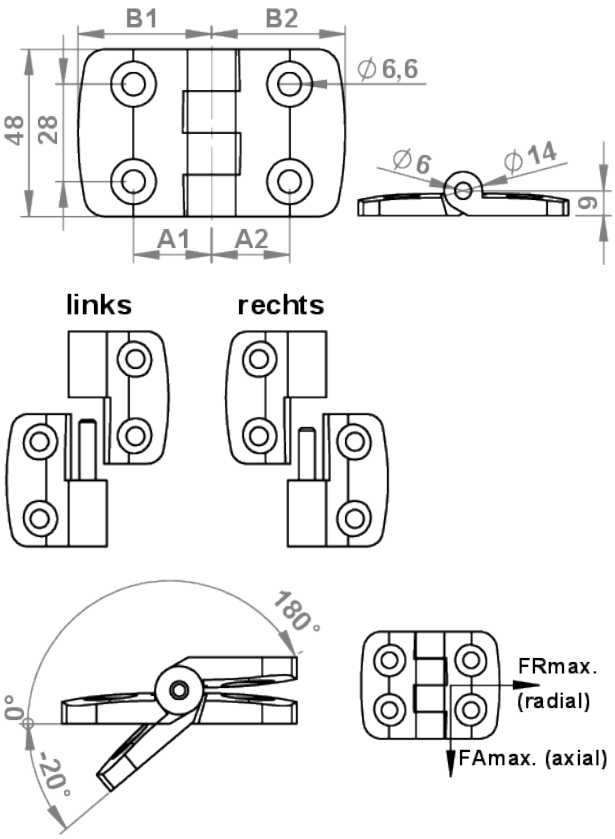

Beschreibung
Scharnier Edelstahl
Sie eignen sich zum Aufbau vonTüren, Fenster oder Klappen und können zur Verbindung von zwei parallelen Aluprofilen oder mit einem Flächenelement genutzt werden.
Zur Befestigung von Flächenelementen müssen diese mit einer entsprechenden Durchgangsbohrung bearbeitet werden.
Sie sind in aushängbarer, sowie nicht aushängbarer Variante verfügbar.
Die Befestigung erfolgt vorderseitig mit Senkschrauben M6.

Ausführungen
Material:
Scharnierflügel: Edelstahl (VA)
Achse: Edelstahl VA
Oberlläche:
blank

Extras
Befestigungssatz Nut 8 (I) und Befestigungssatz Nut 10 (B) auf Anfrage

Maße	Angeschlagen	A1 (mm)	A2 (mm)	B1 (mm)	B2 (mm)	FAmax (N)	FRmax (N)	Artikelnummer
40 x 40	beidseitig	22,5	22,5	38,5	38,5	675	900	05.08268.00
40 x 40	links	22,5	22,5	38,5	38,5	675	900	05.08273.00
40 x 40	rechts	22,5	22,5	38,5	38,5	675	900	05.08274.00

+49 (0) 911 780618-0 www.msi-montagesysteme.de msi@msi-montagesysteme.de

Scharnier VA 45

Beschreibung
Scharnier Edelstahl
Sie eignen sich zum Aufbau vonTüren, Fenster oder Klappen und können zur Verbindung von zwei parallelen Aluprofilen oder mit einem Flächenelement genutzt werden,
Zur Befestigung von Flächenelementen müssen diese mit einer entsprechenden Durchgangsbohrung bearbeitet werden.
Sie sind in aushängbarer, sowie nicht aushängbarer Variante verfügbar.
Die Befestigung erfolgt vorderseitig mit Senkschrauben M6.

Ausführungen
Material:
Scharnierflügel: Edelstahl (VA)
Achse: Edelstahl VA
Oberfläche:
blank

Extras
Befestigungssatz Nut 10 (B) auf Anfrage

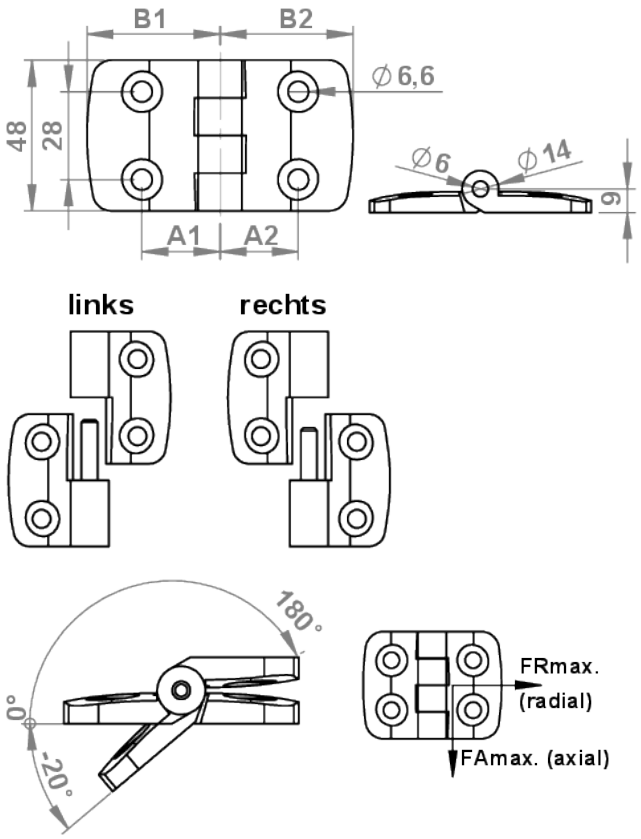

Maße	Angeschlagen	A1 (mm)	A2 (mm)	B1 (mm)	B2 (mm)	FAmax (N)	FRmax (N)	Artikelnummer
45 x 45	beidseitig	25	25	42,5	42,5	675	900	05.08269.00
45 x 45	links	25	25	42,5	42,5	450	1200	05.08275.00
45 x 45	rechts	25	25	42,5	42,5	450	1200	05.08276.00

+49 (0) 911 780618-0 www.msi-montagesysteme.de msi@msi-montagesysteme.de

Scharnier VA 60

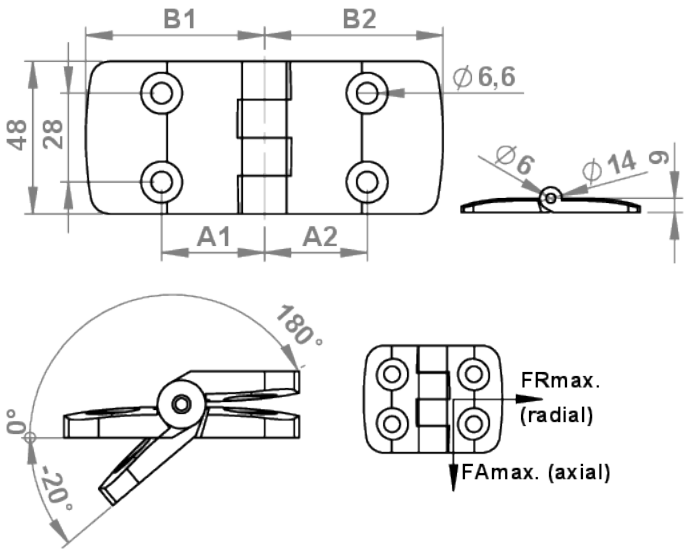

Beschreibung
Scharnier Edelstahl
Sie eignen sich zum Aufbau vonTüren, Fenster oder Klappen und können zur Verbindung von zwei parallelen Aluprofilen oder mit einem Flächenelement genutzt werden,
Zur Befestigung von Flächenelementen müssen diese mit einer entsprechenden Durchgangsbohrung bearbeitet werden.
Sie sind in aushängbarer, sowie nicht aushängbarer Variante verfügbar.
Die Befestigung erfolgt vorderseitig mit Senkschrauben M6.

Ausführungen
Material:
Scharnierflügel: Edelstahl (VA)
Achse: Edelstahl VA
Oberlläche:
blank

Extras
Befestigungssatz Nut 6 (I) und Befestigung Nut 8 (B) auf Anfrage

Maße	Angeschlagen	A1 (mm)	A2 (mm)	B1 (mm)	B2 (mm)	FAmax (N)	FRmax (N)	Artikelnummer
60 x 60	beidseitig	32,5	32,5	56,5	56,5	260	900	05.08270.00

+49 (0) 911 780618-0 www.msi-montagesysteme.de msi@msi-montagesysteme.de

Scharnier St

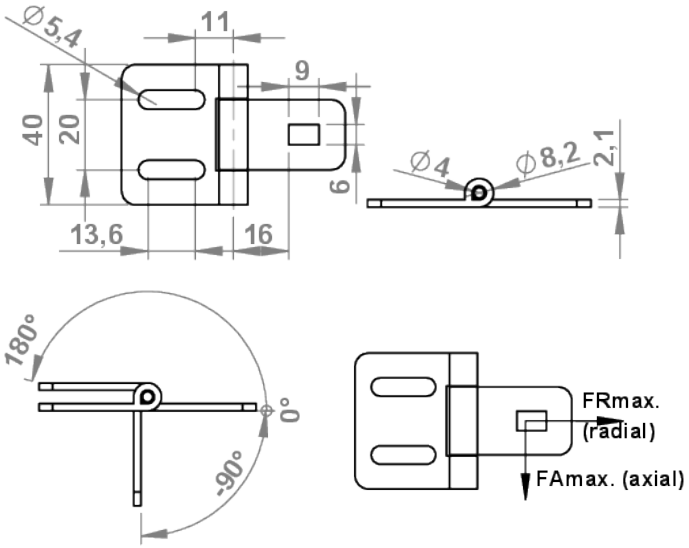

Beschreibung
Das leichte Stahl Scharnier ist universell einsetzbar für Türen und Klappen.
Die Montage kann außen und innenliegend (nicht anschraubbar) erfolgen.
Das Flächenelement (Tür) kann um 180° geschwenkt werden.
Durch die Langlöcher ist das Scharnier justierbar und für die Baureihen 5 bis 8 einsetzbar.

Ausführungen
Material:
Stahl
Oberfläche: pulverbeschichet
Farbe: schwarz

Set
Set beinhaltet:
1x Scharnier St.
3x Schrauben M5x8
1x Schraube M5x16
1x M5 + 1x Scheibe

Nut	Angeschlagen	Extras	FAmax (N)	FRmax (N)	Artikelnummer
5 (I), 6 (I), 8 (I)	beidseitig	Set	250	75	02.02112.00

+49 (0) 911 780618-0 www.msi-montagesysteme.de msi@msi-montagesysteme.de

Schiebetüre - Führungssatz 8 (I)

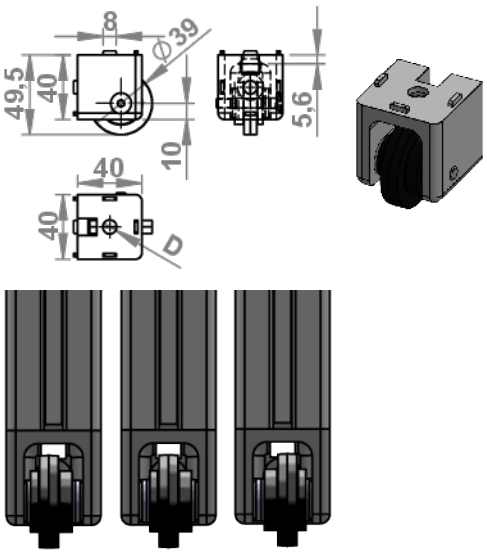

Beschreibung
Der Schiebetür-Führungssatz dient zur Führung von Schiebe- oder Hubtüren in der Nut des Aluminiumprofiles.
Die Distanzscheiben können gewechselt werden: für 2 mm Abstand zu feststehendem Element oder 2 bzw. 4 mm Abstand zu parallelem Roll-Element

Ausführungen
Material/Oberfläche:
Gehäuse. GD-Al; blank
Rolle: PA, glasfaserverstärkt; schwarz
Schraube: St.vz.
Distanzscheibe: PA, glasfaserverstärkt; natur

Set bestehend aus
1x Gehäuse
1x Rolle D39, mit Kugellager
1x Schraube als Achse
3x Distanzscheiben

B (mm)	D (mm)	Artikelnummer
40	8,5	05.01600.00

+49 (0) 911 780618-0 www.msi-montagesysteme.de msi@msi-montagesysteme.de

Schiebetüre - Führungssatz 10 (B)

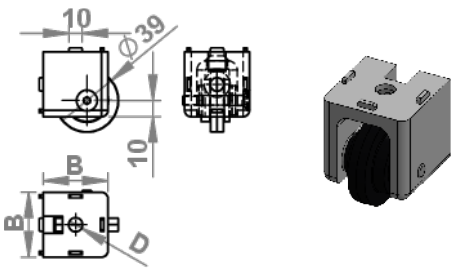

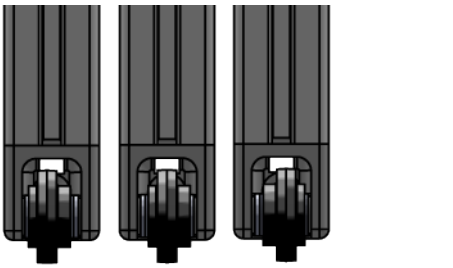

Beschreibung
Der Schiebetür-Führungssatz dient zur Führung von Schiebe- oder Hubtüren in der Nut des Aluminiumprofiles.
Die Distanzscheiben können gewechselt werden: für 2 mm Abstand zu feststehendem Element oder 2 bzw. 4 mm Abstand zu parallelem Roll-Element

Ausführungen
Material/Oberfläche:
Gehäuse. GD-Al; blank
Rolle: PA, glasfaserverstärkt; schwarz
Schraube: St.vz.
Distanzscheibe: PA, glasfaserverstärkt; natur

Set bestehend aus
1x Gehäuse
1x Rolle D39, mit Kugellager
1x Schraube als Achse
4x Distanzscheiben

B (mm)	D (mm)	Artikelnummer
40	12,5	05.01610.00
45	12,5	05.01608.00

+49 (0) 911 780618-0 www.msi-montagesysteme.de msi@msi-montagesysteme.de

Schiebetüre - Rollensatz 8 (I) - 18x32

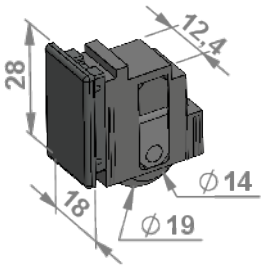

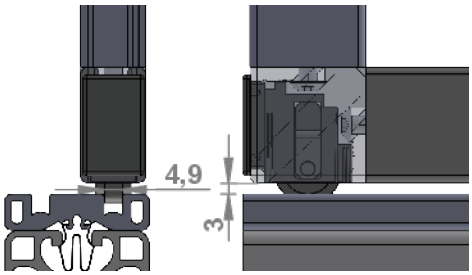

Beschreibung
Der Rollensatz 18x32 wir direkt in den Eckverbinder 18x32 eingesetzt und eignet sich zum Bau leichtlaufender Schiebetürelemente.
Die Rollen können z.B. im Schiebetür-Führungsprofil 8 (I) - 10x40 05.49512.00 geführt werden.

Ausführungen
Material/Oberfläche: Führungseinsatz: PA, glasfaservertärkt

Set bestehend aus
1x Führungseinsatz
1x Abdeckkappe
1x Anschlag
passender Klemmprofil-Eckverbindungssatz 8 (I) - 18x32, 05.49473.00 ist separat zuzubetellen

Bezeichnung	Material	Oberfläche	Farbe	Artikelnummer
Rollensatz für Eckverbinder 18x32	PA		RAL 7042	05.49474.40
Eckverbinder 18x32	GD-Al	pulverbeschichtet	alufarbig	05.49473.00

+49 (0) 911 780618-0 www.msi-montagesysteme.de msi@msi-montagesysteme.de

Schiebetüre 8/10 (B) - Laufwagen Set

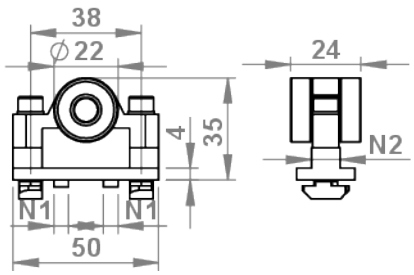

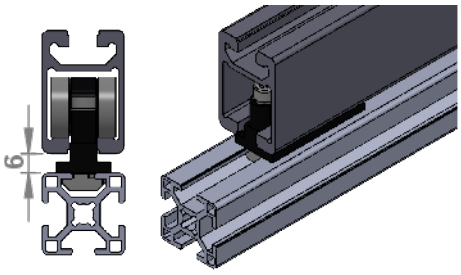

Beschreibung
Der Laufwagen 8/10 (B) ermöglicht die bewegliche Aufhängung von Schiebetüren der Profil Nut 8 (B) in die Profilschiene 30x45C Nut 10 (B).
Durch seine staubgeschützten Kugellager ermöglicht er eine leichtgänige Bewegung der Schiebeelemente.

Ausführungen
Material/Oberfläche:
Laufwagen: PA; schwarz
Kugellager: St.; verchromt
Zylinderstift: VA; blank
Beestigungsmaterial: St.vz.

Set beinhaltet
1x Laufwagen mit 2 montierten Kugellagern
1x Zylinderstift DIN 7 - Ø 8 x 20
2x Zylinderkopfschrauben DIN 912 - M5 x 30
2x Scheiben 5-FSt
2x Hammermuttern - Nut 8 (B) - M5

Nut 1	Nut 2	Fmax (N)	Artikelnummer
8 (B)	10 (B)	150	05.04678.00

+49 (0) 911 780618-0 www.msi-montagesysteme.de msi@msi-montagesysteme.de

Schiebetüre - Führung 8 (I) - 18x32

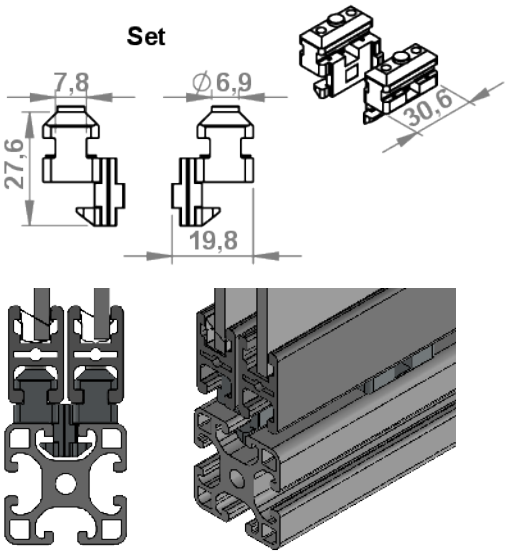

Beschreibung
Die Schiebetür Führung 8 (I) 18x32 wird zur Montage von Schiebetüren in Verbindung mit dem Klemmprofil 18x32 eingesetzt.
Er wird als Satz, 2x linke und 2x rechte Ausführung, geliefert.
Für jede Schiebetür wird ein Satz benötigt.
Es können wahlweise ein oder zwei Schiebetüren in einer Profilnut 8 (I) geführt werden.
In der Endlage bilden die Gleitstücke einen Anschlag bzw. einen Mitnehmer der zweiten Tür.

Ausführungen
Material/ Oberlfäche:
Schiebetür-Führung: Kunststoff POM; schwarz
Mechanik: St.vz.

Set bestehend aus
2x Schiebetür-Führung linke Ausführung
2x Schiebetür-Führung rechte Ausführung

für Profil	Set	Artikelnummer
18 x 32	2x rechte + 2x linke Schiebetür-Führung	05.02340.00

+49 (0) 911 780618-0 www.msi-montagesysteme.de msi@msi-montagesysteme.de

Schiebeelemente 5 (I) - Laufrollen PA

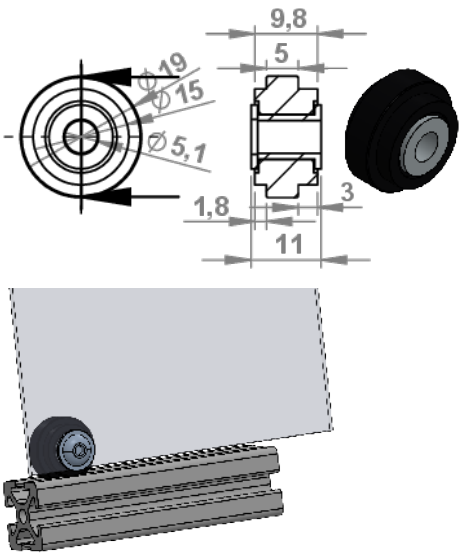

Beschreibung
Laufrollen werden in der Profilnut geführt und sind vielseitig einsetzbar.
Sie können über Schrauben an beliebigen Elementen befestigt werden.
Bei Verwendung von leichten und eigenstabilen Flächenelementen lassen sich mit Montage der Rollen Schiebetüren auf diese Weise realisieren.

Ausführungen
Material/Oberfläche:
Rolle: PA glasfaserverstärkt, schwarz
Buchse, Scheibe: St.vz.
ESD-Ausführung auf Anfrage

D (mm)	Farbe	Artikelnummer
19	schwarz	05.01624.00

+49 (0) 911 780618-0 www.msi-montagesysteme.de msi@msi-montagesysteme.de

Schiebeelemente 6 (I) - Laufrollen PA

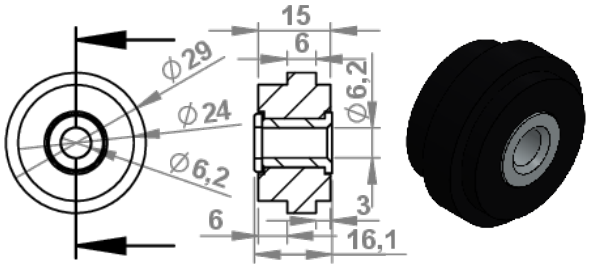

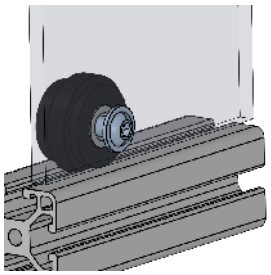

Beschreibung
Laufrollen werden in der Profilnut geführt und sind vielseitig einsetzbar.
Sie können über Schrauben an beliebigen Elementen befestigt werden.
Bei Verwendung von leichten und eigenstabilen Flächenelementen lassen sich mit Montage der Rollen Schiebetüren auf diese Weise realisieren.

Ausführungen
Material/Oberfläche:
Rolle: PA glasfaserverstärkt, schwarz
Buchse, Scheibe: St.vz.
ESD-Ausführung auf Anfrage

D (mm)	Farbe	Artikelnummer
29	schwarz	05.01683.00

+49 (0) 911 780618-0 www.msi-montagesysteme.de msi@msi-montagesysteme.de

Schiebeelemente 8 (I) - Laufrollen PA

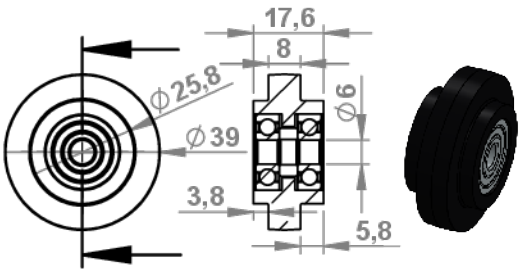

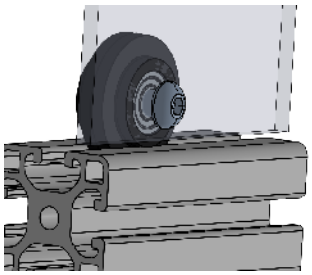

Beschreibung
Laufrollen mit Kugellager werden in der Profilnut geführt und sind vielseitig einsetzbar.
Sie können über Schrauben an beliebigen Elementen befestigt werden.
Bei Verwendung von leichten und eigenstabilen Flächenelementen lassen sich mit Montage der Rollen Schiebetüren auf diese Weise realisieren.

Ausführungen
Material/Oberfläche:
Rolle: PA glasfaserverstärkt, schwarz oder grau RAL 7042
ESD-Ausführung auf Anfrage

D (mm)	Farbe	Artikelnummer
39,5	schwarz	05.01622.00
39,5	RAL 7042	05.01622.40

+49 (0) 911 780618-0 www.msi-montagesysteme.de msi@msi-montagesysteme.de

Schiebeelemente 10 (B) - Laufrollen PA

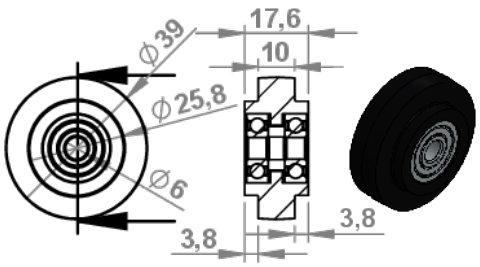

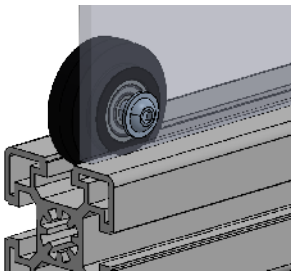

Beschreibung
Laufrollen mit Kugellager werden in der Profilnut geführt und sind vielseitig einsetzbar.
Sie können über Schrauben an beliebigen Elementen befestigt werden.
Bei Verwendung von leichten und eigenstabilen Flächenelementen lassen sich mit Montage der Rollen Schiebetüren auf diese Weise realisieren.

Ausführungen
Material/Oberfläche:
Rolle: PA glasfaserverstärkt, schwarz
ESD-Ausführung auf Anfrage

D (mm)	Farbe	Artikelnummer
39,5	schwarz	05.01623.00

+49 (0) 911 780618-0 www.msi-montagesysteme.de msi@msi-montagesysteme.de

Handgriff Al

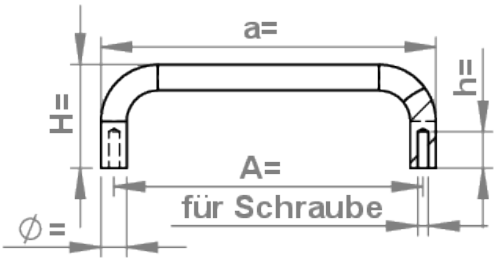

Beschreibung
Die stabilen Aluminium Handgriffe gibt es in eloxierter, sowie schwarz pulverbeschichteter Ausführung. Sie sind in verschiedenen Längen verfügbar.
Die Handgriffe können von hinten verdeckt oder über entsprechende Befestigungssätze von vorne montiert werden. Letzteres ist separat zu zubestellen (siehe Befestigungssätze Handgriffe Al).

Ausführungen
Material: Aluminium
Oberfläche: eloxiert/pulverbeschichtet
Farbe: alufarben/schwarz
Befestigung: Die Schraubenlänge richtet sich nach der Wand- bzw. Profilstärke

A (mm)	Ø (mm)	H (mm)	h (mm)	a (mm)	für Schraube	Oberfläche	Farbe	Artikelnummer
120	10	40	10	130	M5	eloxiert	schwarz	05.08336.SCH
120	10	40	10	130	M5	eloxiert	alufarbig	05.08336.ALU
200	20	80	16	220	M8	eloxiert	schwarz	05.041681.SCH
200	20	80	16	220	M8	eloxiert	alufarbig	05.041681.ALU

+49 (0) 911 780618-0 www.msi-montagesysteme.de msi@msi-montagesysteme.de

Handgriff Al gebogen

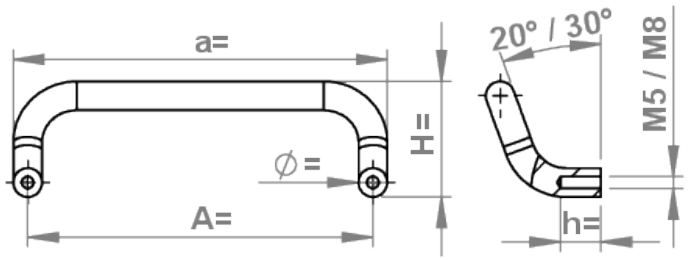

Beschreibung
Die stabilen Aluminium Handgriffe gebogen gibt es in eloxierter, sowie schwarz pulverbeschichteter Ausführung. Sie sind verschiedenen Längen verfügbar.
Die Handgriffe können von hinten verdeckt oder über entsprechende Befestigungssätze von vorne montiert werden. Letzteres ist separat zu zubestellen (siehe Befestigungssätze Handgriffe Al).

Ausführungen
Material: Aluminium
Oberfläche: eloxiert/pulverbeschichtet
Farbe: alufarben/schwarz
Befestigung: Die Schraubenlänge richtet sich nach der Wand- bzw. Profilstärke

A (mm)	Ø (mm)	H (mm)	h (mm)	a (mm)	für Schraube	Oberfläche	Farbe	Artikelnummer
120	10	40	10	130	M5	eloxiert	alufarbig	05.08320.ALU
120	10	40	10	130	M5	eloxiert	schwarz	05.08320.SCH
200	20	80	16	220	M8	eloxiert	alufarbig	05.41683.ALU
200	20	80	16	220	M8	eloxiert	schwarz	05.41683.SCH

+49 (0) 911 780618-0 www.msi-montagesysteme.de msi@msi-montagesysteme.de

Befestigungssatz für Handgriff Al 120 und 200

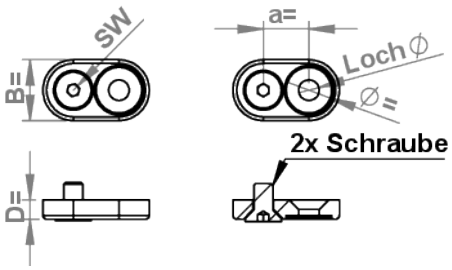

Beschreibung
In Verbindung mit diesem Befestigungssatz können die Handgriffe Al 120 und 200 von vorne montiert werden.

Ausführungen
Material/Oberfläche:
Laschen: GD-Zn; pulverbeschichtet schwarz oder alufarbig
Schrauben: St. vz.
Bestehend aus 2x Befestigungen und 2x Schrauben

Ausführung	Ø (mm)	Schraube	SW	Ø Loch (mm)	a (mm)	B (mm)	D (mm)	Farbe	Aritkelnummer
120	10	M5x10	3	5,4	12	16	5	schwarz	05.08596.SCH
120	10	M5x10	3	5,4	12	16	5	alufarbig	05.08596.ALU
200	20	M8x18	5	8,8	20	32	8	schwarz	05.41882.SCH
200	20	M8x18	5	8,8	20	32	8	alufarbig	05.41882.ALU

+49 (0) 911 780618-0 www.msi-montagesysteme.de msi@msi-montagesysteme.de

Handgriff Al leicht

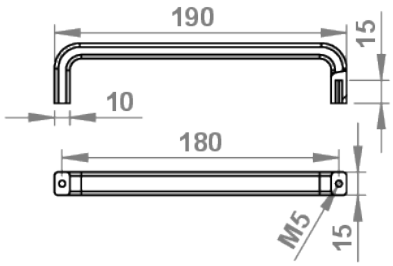

Beschreibung
Formschöner Handgriff aus Aluminium, silbern glänzend eloxiert, der hauptsächlich auf Flächenelementen montiert wird.
Zur Befestigung ist eine Schraube mit Gewinde M5 erforderlich. Die Gewindelänge richtet sich nach der Wandstärke.

Ausführungen
Material: Aluminium
Oberfläche: eloxiert
Farbe: alufarbig

Material	Oberfläche	für Schraube	Artikelnummer
Aluminium	eloxiert	M5	05.08423.00

+49 (0) 911 780618-0 www.msi-montagesysteme.de msi@msi-montagesysteme.de

Bügelgriff PA

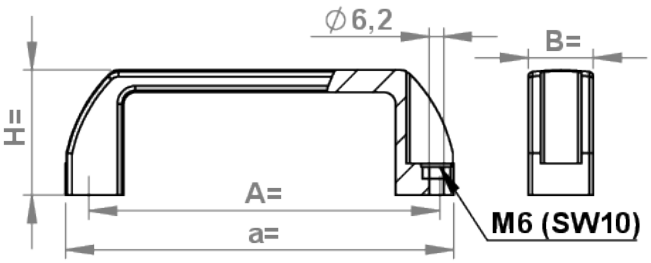

Beschreibung
Der Bügelgriff PA eignet sich zur Montage auf Türen, Klappen oder auf Aluminiumprofilen.
Die Befestigung ist vorderseitig mit Zylinderschrauben, rückseitig mit eingelegter Sechskantmutter oder Sechskantschraube möglich.

Ausführungen
Material/Oberlfäche: Kunststoff PA, glasfaserverstärkt; schwarz
weitere Farben und leitfähige Varianten auf Anfrage

A (mm)	B (mm)	H (mm)	für Mutter	für Schraube	a (mm)	Farbe	ESD	Artikelnummer
122	26	40	M6 (SW10)	M6	142	schwarz	nein	05.01223.00
152	28	53,5	M6 (SW10)	M6	167	schwarz	nein	05.01224.00
152	28	53,5	M6 (SW10)	M6	167	schwarz	ja	05.01224.ESD

+49 (0) 911 780618-0 www.msi-montagesysteme.de msi@msi-montagesysteme.de

Bügelgriff (B) PA

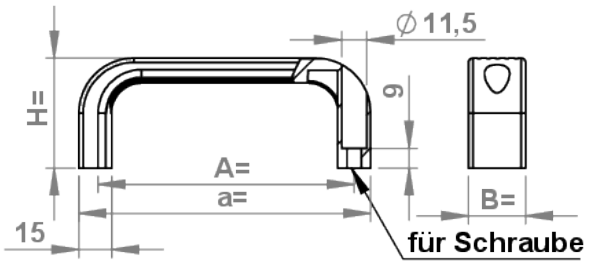

Beschreibung
Der Bügelgriff (B) PA eignet sich zur Montage auf Türen, Klappen oder auf Aluminiumprofilen.
Die Befestigung erfolgt vorderseitig mit Zylinderschrauben.

Ausführungen
Material/Oberfläche: Kunststoff PA, glasfaserverstärkt; schwarz
auch in leitfähiger Ausführung verfügbar
weitere Farben auf Anfrage

A (mm)	B (mm)	H (mm)	für Schraube	a (mm)	Farbe	ESD	Artikelnummer
118	26	50	M6	133	schwarz	nein	05.08807.00
118	26	50	M6	133	schwarz	ja	05.08807.ESD
118	26	50	M6	133	RAL 7004	nein	05.08807.60
179	26	50	M6	195	schwarz	nein	05.525766.00
179	26	50	M6	195	schwarz	ja	05.525766.ESD
179	26	50	M6	195	RAL 7004	nein	05.525766.60

+49 (0) 911 780618-0 www.msi-montagesysteme.de msi@msi-montagesysteme.de

Bügelgriff PA Mini

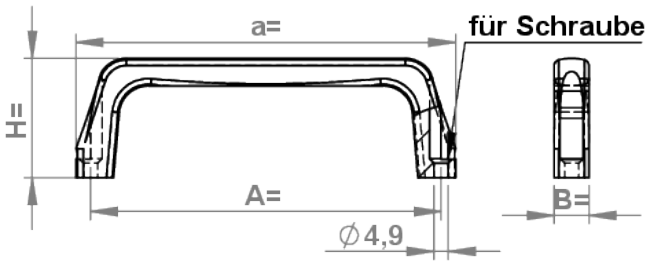

Beschreibung
Der Bügelgriff PA Mini eignet sich zur Montage auf Türen, Klappen oder auf Aluminiumprofilen.
Die Befestigung erfolgt vorderseitig mit Senkschrauben M4.

Ausführungen
Material/Oberfläche: Kunststoff PA, glasfaserverstärkt; schwarz
weitere Farben und leitfähige Ausführung auf Anfrage

A (mm)	B (mm)	H (mm)	für Schraube	a (mm)	Farbe	Artikelnummer
121	12	41	M4	131	schwarz	05.01665.00

+49 (0) 911 780618-0 www.msi-montagesysteme.de msi@msi-montagesysteme.de

Bügelgriff PA mit Abdeckkappen

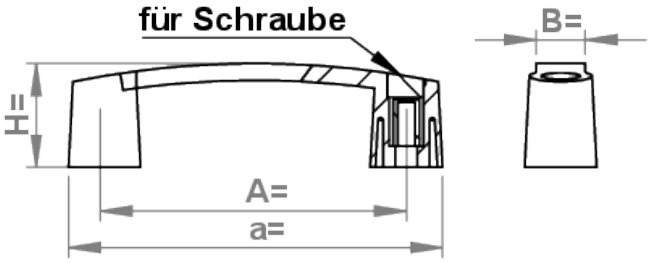

Beschreibung
Der Bügelgriff PA mit Abdeckkappe eignet sich zur Montage auf Türen, Klappen oder auf Aluminiumprofilen und ist in verschiedenen Längen verfügbar.
Die Befestigung erfolgt vorderseitig mit Zylinderschrauben.

Ausführungen
Material/Oberfläche: Kunststoff PA, glasfaserverstärkt; schwarz
weitere Farben auf Anfrage

A (mm)	B (mm)	H (mm)	für Schraube	a (mm)	Farbe	Artikelnummer
94	17	35	M6	120	schwarz	05.01667.00
117	19	40	M8	145	schwarz	05.01668.00
132	20	45	M8	163	schwarz	05.01669.00
179	22	50	M8	213	schwarz	05.01670.00

+49 (0) 911 780618-0 www.msi-montagesysteme.de msi@msi-montagesysteme.de

Handgriff PA mit Abdeckkappe

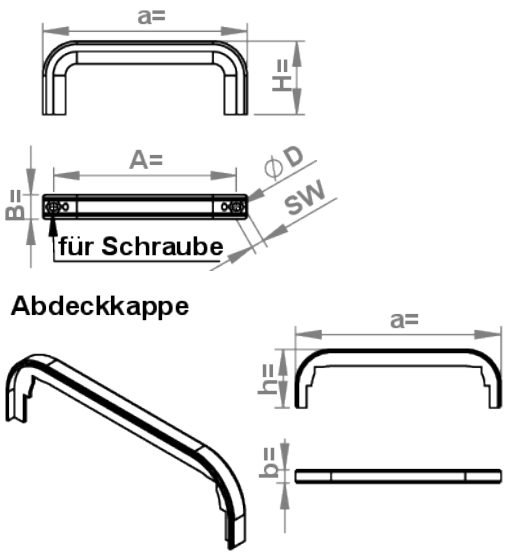

Beschreibung
Der Handgriff PA ist universell einsetzbar und kann von vorne oder von hinten (verdeckt) montiert werden.
Er eignet sich vor allem für Schwenk- oder Schiebetüren.
Zur Abdeckung der offenen Seite für die Längen 120 und 160 mm sind verschiedenfarbige Abdeckkappen verfügbar.

Ausführungen
Material: Kunststoff PA, glasfaserverstärkt
Farbe: schwarz, RAL 7042
weitere Farben und leitfähige Ausführung auf Anfrage

A (mm)	B (mm)	H (mm)	D (mm)	a (mm)	SW	für Schraube	Farbe	Extras	Artikelnummer
80	12	32	4,2	90	7	M4	schwarz		05.08386.00
120	16	48	5,3	134	8,5	M5	schwarz		05.08291.00
120	16	48	5,3	134	8,5	M5	RAL 7042		05.08291.40
	8	37		133,5			schwarz	Abdeckkappe 120	05.08291.A0
	8	37		133,5			RAL 7042	Abdeckkappe 120	05.08291.A040
160	28	60	8,5	188	14	M8	schwarz		05.08298.00
160	28	60	8,5	188	14	M8	RAL 7042		05.08298.40
	18	47		186			schwarz	Abdeckkappe 160	05.08298.A0
	18	47		186			RAL 7042	Abdeckkappe 160	05.08298.A040

+49 (0) 911 780618-0 www.msi-montagesysteme.de msi@msi-montagesysteme.de

Comfortgriff PA

Beschreibung
Die Comfortgriffe PA eignen sich zur Montage auf Türen, Klappen oder auf Aluminiumprofilen und sind in verschiedenen Längen verfügbar.
Die Befestigung erfolgt vorderseitig mit Innensechskant-Schrauben, rückseitig mit Schrauben und in die Abdeckkappen eingelegten Muttern.
Die Griffe werden inklusive Abdeckkappen geliefert.

Ausführungen
Material/Oberfläche: Kunststoff PA, glaskugelverstärkt; schwarz
weitere Farben auf Anfrage

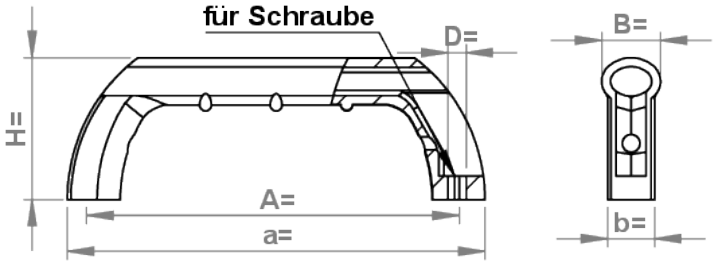

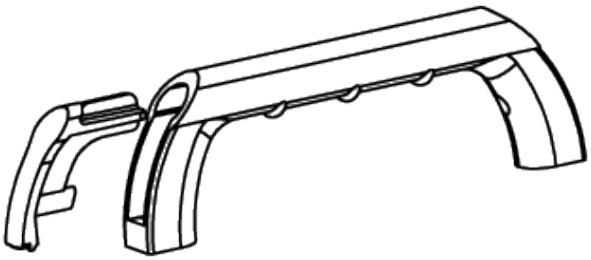

A (mm)	b (mm)	B (mm)	H (mm)	D (mm)	a (mm)	für Schraube	Farbe	Artikelnummer
120	16	20	48	6,2	142	M6	schwarz	05.09581.00
160	26	30	60	8,2	188	M8	schwarz	05.09582.00
200	36	38	75	8,2	236	M8	schwarz	05.09583.00

+49 (0) 911 780618-0 www.msi-montagesysteme.de msi@msi-montagesysteme.de

Maschinengriff 135

Beschreibung
Der Maschinengriff 135 eignet sich durch seine ergonomische Form und seinen Durchgreifschutz zur Montage auf Türen, Klappen und Aluminiumprofilen.
Die Befestigung erfolgt vorderseitig mit Sechskant- oder Zylinderschrauben, rückseitig mit Sechskantmutter M8 und Schrauben.
Er wird inklusive Abdeckkappen geliefert.

Ausführungen
Material/Oberlfäche: Kunststoff PA, glasfaserverstärkt; schwarz
weitere Farben und leitfähige Variante auf Anfrage

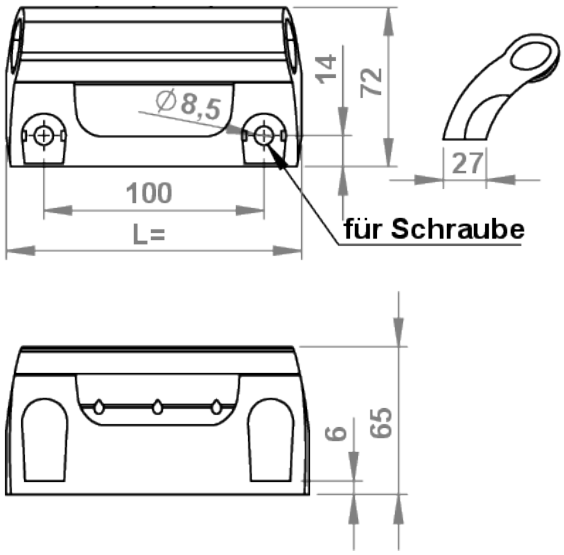

L (mm)	Material	Farbe	für Schraube	Set	Artikelnummer
135	PA-GF	schwarz	M8	inkl. Abdeckkappen	05.08281.00

+49 (0) 911 780618-0 www.msi-montagesysteme.de msi@msi-montagesysteme.de

Maschinengriff 240

Beschreibung
Der Maschinengriff 240 eignet sich durch seine ergonomische Form und seinen Durchgreifschutz zur Montage auf Türen, Klappen und Aluminiumprofilen.
Die Befestigung erfolgt vorderseitig mit Sechskant- oder Zylinderschrauben, rückseitig mit Sechskantmutter M8 und Schrauben.
Er wird inklusive Abdeckkappen geliefert.

Ausführungen
Material/Oberfläche: Kunststoff PA, glasfaserverstärkt; schwarz
weitere Farben und leitfähige Variante auf Anfrage

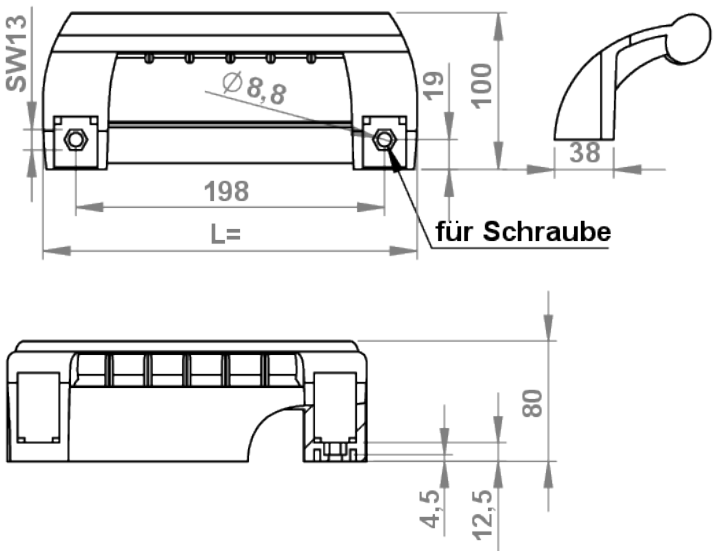

L (mm)	Material	Farbe	für Schraube	Set	Artikelnummer
240	PA-GF	schwarz	M8	inkl. Abdeckkappen	05.08282.00

+49 (0) 911 780618-0 www.msi-montagesysteme.de msi@msi-montagesysteme.de

Rohrgriff Al D28

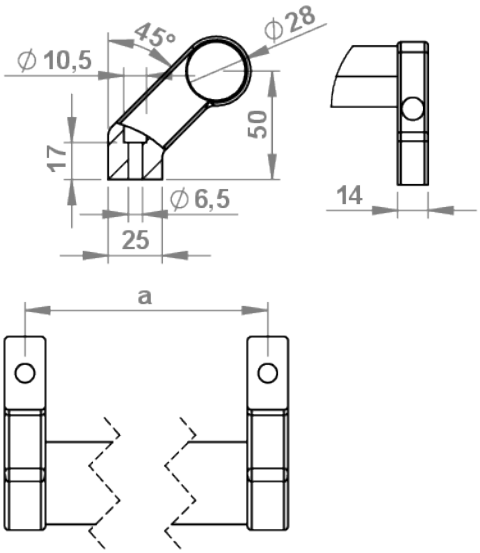

Beschreibung
Die stabilen Rohrgriffe D28 werden insbesondere bei doppelflügeligen Schwenk- und Schiebetüren an Maschinen und Vorrichtungen eingesetzt,
Das Griffrohr kann ohne weitere Bearbeitung an die Griffhalter angeschraubt werden.
Die Montage erfolgt über Befestigungssätze von der Bedienseite.
Bei großen Grifflängen oder Belastungen von Rohrgriffen sind Abstützungen verfügbar. Hier erfolgt die Montage über die Rückseite.
Die Rohrgriffe sind in verschiedenen Längen verfügbar, mögliche Ausführungen aluminium eloxiert oder schwarz pulrverbeschichtet.

Ausführungen
Material Griffrohr: Aluminium; Wandstärke 1,5 mm
Oberfläche Griffrohr: kunststoffbeschichtet schwarz oder RAL 9005, strukturmatt oder naturfarben eloxiert
Material Griffhalter: GD-Zn
Oberfläche: schwarz RAL 9005 oder silber RAL 9006

Hinweis
Inviduelle Längen und Befestigungssätze auf Anfrage

a (mm)	für Schraube	Griffrohr	Griffende	Artikelnummer
350	M6	schwarz	schwarz	05.00333.350
350	M6	alufarben	silber	05.00333.ALU350
500	M6	schwarz	schwarz	05.00333.500
500	M6	alufarben	silber	05.00333.ALU500
550	M6	schwarz	schwarz	05.00333.550
750	M6	schwarz	schwarz	05.00333.750
750	M6	alufarben	silber	05.00333.ALU750

+49 (0) 911 780618-0 www.msi-montagesysteme.de msi@msi-montagesysteme.de

Rundrohr D28

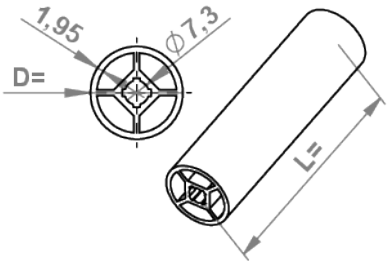

Beschreibung
Das Rundrohr D28 Aluminium eloxiert ist kombinierbar mit unserem Set Handgriff Endstück für D28 (siehe Handgriff Endstück D30 und D28). Die Rohrstange ist 6000 mm lang wird individuell nach Kundenwunsch abgelängt.

Ausführungen
Material/Oberfläche: Aluminium; eloxiert

Extras
Handgriff Endstück 05.01390.00

Material	Oberfläche	D (mm)	L (mm)	Artikelnummer
Aluminium	eloxiert	Ø28	10 - 6000 mm	05.6216.

+49 (0) 911 780618-0 www.msi-montagesysteme.de msi@msi-montagesysteme.de

Griffrohr D30

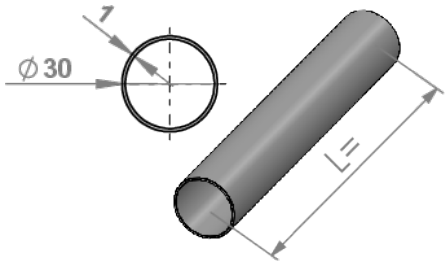

Beschreibung
Die Griffrohre D30 Aluminium sind in den Varianten Aluminium eloxiert und mit PP-Ummantelung schwarz verfügbar und kombinierbar mit unseren Griff End- und Mittelstücken.
Bei der Ausführung PP-Umantelung ist für den Einbau in die Griffendstücke die Kunststoff-Ummantelung an den Enden zu entfernen.
Sie sind in verschiedenen Längen verfügbar, sowie als Stange in 2 Meter Länge zum individuellen Ablängen nach Wunsch.

Ausführungen
Material/Oberfläche:
Variante 1: Aluminium, EV1 eloxiert
Variante 2: Stahl 1.0034 mit PP-Ummantelung; schwarz
Variante 3: Edelstahl auf Anfrage
Abmessungen: D=30 mm, t=1mm

Material	Oberfläche	D (mm)	t (mm)	L (mm)	Artikelnummer
Aluminium	eloxiert	30	1	70	05.09800.70
Aluminium	eloxiert	30	1	170	05.09800.170
Aluminium	eloxiert	30	1	270	05.09800.270
Aluminium	eloxiert	30	1	370	05.09800.370
Aluminium	eloxiert	30	1	2000	05.09800.2000
Stahl	PP-Ummantelung, schwarz	30	1	70	05.09805.70
Stahl	PP-Ummantelung, schwarz	30	1	170	05.09805.170
Stahl	PP-Ummantelung, schwarz	30	1	270	05.09805.270
Stahl	PP-Ummantelung, schwarz	30	1	370	05.09805.370
Stahl	PP-Ummantelung, schwarz	30	1	2000	05.09805.2000

+49 (0) 911 780618-0 www.msi-montagesysteme.de msi@msi-montagesysteme.de

Handgriff Endstück D30 und D28

Beschreibung
Das Handgriff Endstück ist für Griffrohre D28 und D30 verfügbar. Die dazugehörigen Griffrohre sind in verschiedenen Fixlängen erhältlich, können aber auch auf Kundenwunsch abgelängt werden. Auf diese Weise sind kundenindividuelle Griffe möglich.
Die Befestigung erfolgt vorderseitig mit Innensechskant-Schrauben, rückseitig mit Schrauben und in die Abdeckkappen eingelegten Muttern M8.
Die Handgriffe werden inklusive Abdeckkappen geliefert.

Ausführungen
Material: Kunststoff PA, glaskugelverstärkt
Farbe: schwarz

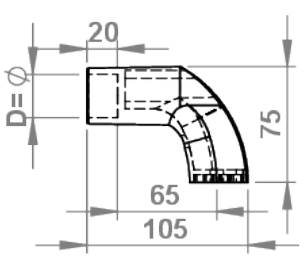

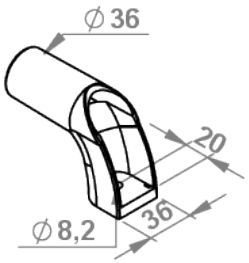

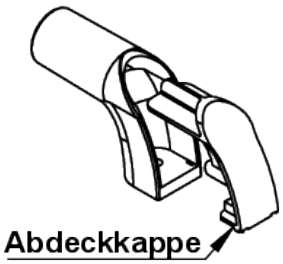

Ausführung	für Griffrohr D (mm)	Material	Farbe	Set (2 Stück)	Artikelnummer
Handgriff Endstück	Ø28	PA	schwarz	inkl. Abdeckkappen	05.01390.00
Handgriff Endstück	Ø30	PA	schwarz	inkl. Abdeckkappen	05.01323.00

+49 (0) 911 780618-0 www.msi-montagesysteme.de msi@msi-montagesysteme.de

Handgriff End- und Mittelstück

Beschreibung
Mit den Handgriff End- und Mittelstücken sind individuelle Griffe in variabler Länge möglich, Sie sind auf ein Griffrohr mit Durchmesser 30 mm ausgelegt.

Ausführungen
Material: Kunststoff PA
Farbe: schwarz

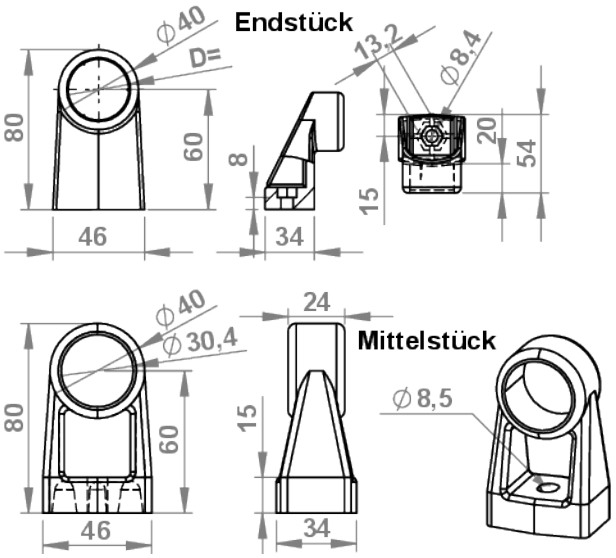

Ausführung	für Griffrohr D (mm)	Material	Farbe	Artikelnummer
Handgriff Endstück	Ø30	PA	schwarz	05.01326.00
Handgriff Mittelstück	Ø30	PA	schwarz	05.01327.00

+49 (0) 911 780618-0 www.msi-montagesysteme.de msi@msi-montagesysteme.de

Griffhalter Set D30, abgewinkelt

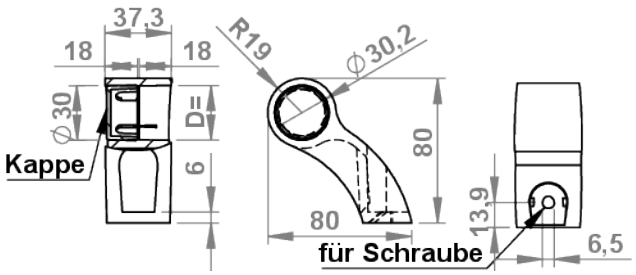

Beschreibung
Die Griffhalter abgewinkelt sind für Griffrohre D30 mm ausgelegt und können als End- und Mittelstück verwendet werden.
Die Befestigung erfolgt vorderseitig über M6 Schrauben.

Set beinhaltet
2 x Griffschenkel
2 x Abdeckkappen Anschraubpunkt
2 x Abdeckkappen offenes Loch im Systemgriffschenkel als Endstück

Ausführungen
Material/Oberfläche: Kunststoff PA-GF; schwarz

für Griffrohr D (mm)	für Schraube	Material	Farbe	Extras	Artikelnummer
Ø30	M6	PA-GF	schwarz	inkl. 2 Abdeckkappen	05.09584.00

+49 (0) 911 780618-0 www.msi-montagesysteme.de msi@msi-montagesysteme.de

Fallenverschluss GD-Zn

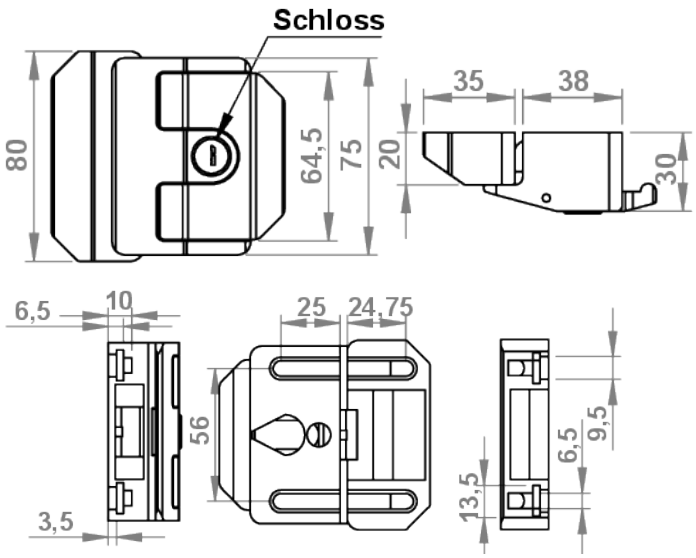

Beschreibung
Der Fallenverschluss GD-Zn ist ein Schlosssystem für Schwenktüren und Klappen und wird auf Türrahmen und Zargen aufgeschraubt. Die Befestigung erfolgt rückseitig mit Schrauben M6. Er verfügt über einen ergonomischen Schwenkgriff und eignet sich besonders für Türen, die häufig geöffnet bzw. geschlossen werden.
Der Fallenverschluss GD-Zn ist mit und ohne Schließzylinder verfügbar.
Bei der Variante mit Schließzylinder kann man zwischen gleichschließend (alle Schlösser haben einen identischen Schlüssel) und verschiedenschließend (jedes Schloss zeichnet sich durch einen eigenen Schlüssel aus) wählen.
Pro Fallenverschluss werden zwei Schlüssel mitgeliefert.

Ausführungen
Material/Oberfläche: GD-Zn; schwarz pulverbeschichtet

Extras
Ersatzschlüssel für gleichschließende Schlösser verfügbar

Schloss	Material	Oberfläche	Farbe	Extras	Artikelnummer
gleich	GD-Zn	pulverbeschichtet	schwarz		05.02059.00
ohne	GD-Zn	pulverbeschichtet	schwarz		05.02051.00
verschieden	GD-Zn	pulverbeschichtet	schwarz		05.02062.00
gleich				Ersatzschlüssel	05.02059.ES

+49 (0) 911 780618-0 www.msi-montagesysteme.de msi@msi-montagesysteme.de

Fallenverschluss Compact GD-Al

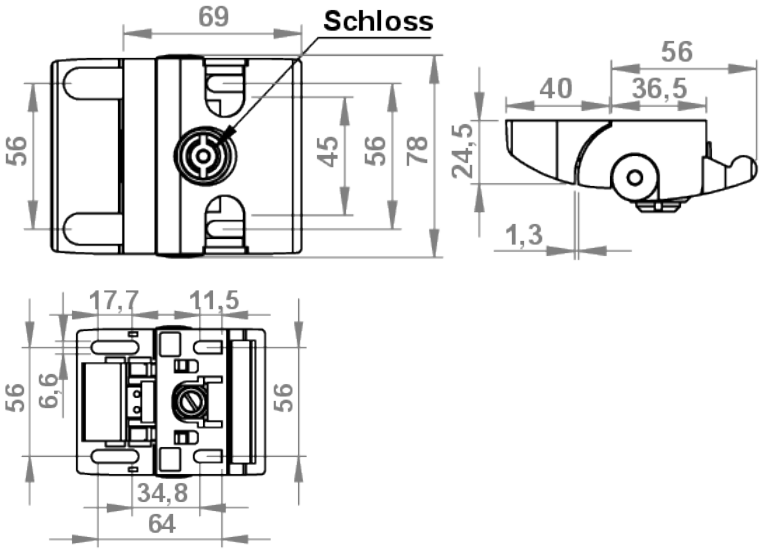

Beschreibung
Der Fallenverschluss Compact ist ein Schlosssystem für Schwenktüren und Klappen und wird auf Türrahmen und Zargen aufgeschraubt. Die Befestigung erfolgt vorderseitig mit Schrauben M6. Die Montage erfolgt ohne mechanische Bearbeitung.
Der Fallenverschluss Compact ist mit und ohne Schließzylinder verfügbar.
Bei der Variante mit Schließzylinder kann man zwischen gleichschließend (alle Schlösser haben einen identischen Schlüssel) und verschiedenschließend (jedes Schloss zeichnet sich durch einen eigenen Schlüssel aus) wählen. Pro Fallenverschluss werden zwei Schlüssel mitgeliefert. Bei der Variante mit Doppelbartschloss wird ein Schlüssel mitgeliefert.
Er verfügt über einen ergonomischen Schwenkgriff und eignet sich besonders für Türen, die häufig geöffnet bzw. geschlossen werden.
Der Fallenverschluss Compact sichert im geschlossenen Zustand gegen Demontage. Ein passender Notöffner kann separat bestellt werden (siehe Notöffner 05.08968.00).

Ausführungen
Material: GD-Al
Oberfläche: pulverbeschichtet; schwarz oder alufarbig

Schloss	Ausführung	Material	Oberfläche	Farbe	Artikelnummer
gleich	Compact	GD-Al	pulverbeschichtet	schwarz	05.02058.00
gleich	Compact	GD-Al	pulverbeschichtet	alufarbig	05.02058.ALU
ohne	Compact	GD-Al	pulverbeschichtet	schwarz	05.02041.00
ohne	Compact	GD-Al	pulverbeschichtet	alufarbig	05.02041.ALU
verschieden	Compact	GD-Al	pulverbeschichtet	schwarz	05.02088.00
verschieden	Compact	GD-Al	pulverbeschichtet	alufarbig	05.02088.ALU
Doppelbart	Compact	GD-Al	pulverbeschichtet	schwarz	05.02077.00
Vierkantschloss	Compact	GD-Al	pulverbeschichtet	schwarz	05.02049.00

+49 (0) 911 780618-0 www.msi-montagesysteme.de msi@msi-montagesysteme.de

Fallenverschluss Compact Twin GD-Al

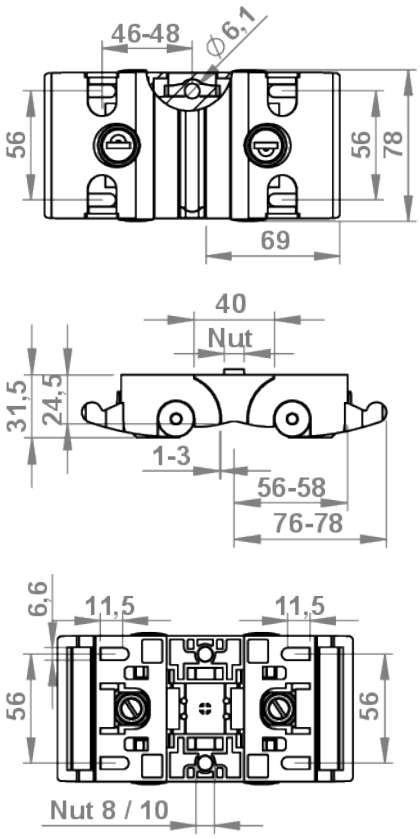

Beschreibung
Der Fallenverschluss Compact Twin GD-Al ist ein Schlosssystem für Schwenktüren und wird auf Türrahmen und Zargen aufgeschraubt. Die Befestigung erfolgt vorderseitig mit Schrauben M6. Die Montage erfolgt ohne mechanische Bearbeitung.
Der Twin Fallenverschluss ermöglicht einen selektiven Zugang unter Verwendung nur eines Pfostens.
Man kann zwischen den Varianten gleichschließend (alle Schlösser haben einen identischen Schlüssel) und verschiedenschließend (jedes Schloss zeichnet sich durch einen eigenen Schlüssel aus) wählen.
Der Fallenverschluss Twin sichert im geschlossenen Zustand gegen Demontage. Ein passender Notöffner kann separat bestellt werden (siehe Notöffner 05.08968.00).

Ausführungen
Material/Oberfläche: GD-Al; schwarz pulverbeschichtet
separate Nutfixierungen 8 (I) und 10 (B) liegen bei

Schloss	Ausführung	Material	Oberfläche	Farbe	Artikelnummer
gleich	Compact Twin	GD-Al	pulverbeschichtet	schwarz	05.02044.00
verschieden	Compact Twin	GD-Al	pulverbeschichtet	schwarz	05.02047.00

+49 (0) 911 780618-0 www.msi-montagesysteme.de msi@msi-montagesysteme.de

Fallenverschluss Pro GD-Al

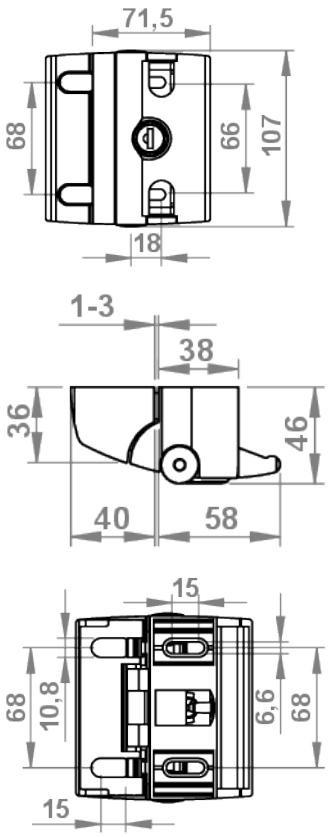

Beschreibung
Der Fallenverschluss Pro ist ein Schlosssystem für Schwenktüren und Klappen und wird auf Türrahmen und Zargen aufgeschraubt. Die Befestigung erfolgt vorderseitig mit Schrauben M6. Die Montage erfolgt ohne mechanische Bearbeitung.
Er ist mit und ohne Schließzylinder verfügbar.
Bei der Variante mit Schließzylinder kann man zwischen gleichschließend (alle Schlösser haben einen identischen Schlüssel) und verschiedenschließend (jedes Schloss zeichnet sich durch einen eigenen Schlüssel aus) wählen. Pro Fallenverschluss werden zwei Schlüssel mitgeliefert.
Er verfügt über einen ergonomischen Schwenkgriff und eignet sich besonders für Türen, die häufig geöffnet bzw. geschlossen werden.
Der Fallenverschluss Pro sichert im geschlossenen Zustand gegen Demontage.
Ein passender Notöffner kann separat bestellt werden (siehe Notöffner 05.08968.00).

Ausführungen
Material/Oberfläche: GD-Al; schwarz pulverbeschichtet

Schloss	Ausführung	Material	Oberfläche	Farbe	Artikelnummer
gleich	Pro	GD-Al	pulverbeschichtet	schwarz	05.02089.00
ohne	Pro	GD-Al	pulverbeschichtet	schwarz	05.02083.00
verschieden	Pro	GD-Al	pulverbeschichtet	schwarz	05.02087.00

+49 (0) 911 780618-0 www.msi-montagesysteme.de msi@msi-montagesysteme.de

Notöffner für Fallenverschluss Compact und Pro

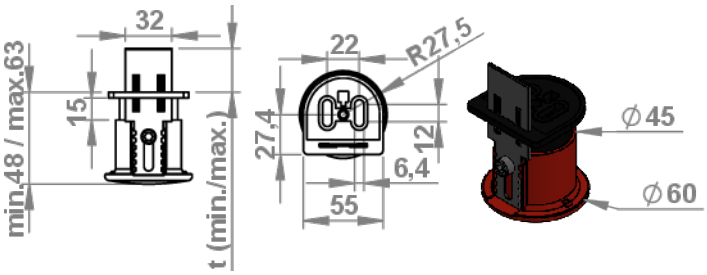

Beschreibung
Der Notöffner ermöglicht bei den Fallenverschluss-Varianten Compact und Pro eine rückseitige Notentriegelung.
Die Befestigung erfolgt vorderseitig mit zwei Zylinderschrauben M6 x 20.
Varianten: mit und ohne Sicherheitsraste
Für den Schiebetürverschluss Compact (05.02081.00 und 05.02082.00) empfehlen wir die Ausführung Notöffner mit Sicherheitsraste und einen innen montierten Handgriff.

Ausführungen
Material/Oberfläche:
Grundkörper: PA 6, glasfaserverstärkt; schwarz
Druckknopf: PA 6, glasfaserverstärkt; rot
Entsperrriegel: St. vz.

Sicherheitsraste	t min. (mm)	t max. (mm)	P (mm)	Artikelnummer
ja	30	50	30 - 50	05.08969.00
nein	30	50	30 - 50	05.08931.00
ja	60	80	60 - 80	05.08968.00

+49 (0) 911 780618-0 www.msi-montagesysteme.de msi@msi-montagesysteme.de

Schiebetürverschluss Compact GD-Al

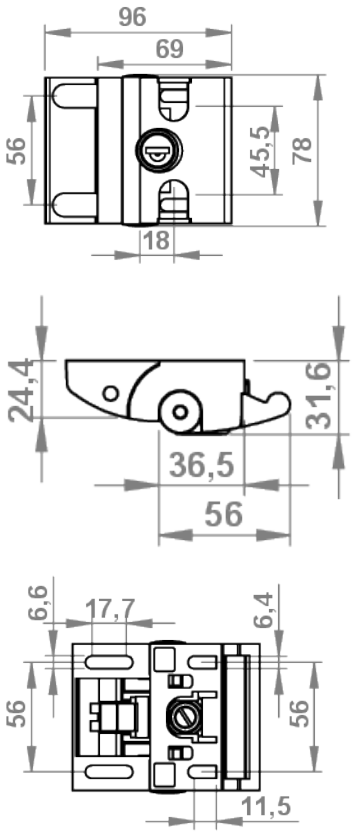

Beschreibung
Der Schiebetürverschluss Compact ermöglicht das leichte und sichere Öffnen und Schließen von Schiebetüren. Die Befestigung erfolgt vorderseitig mit Schrauben M6. Die Montage erfolgt ohne mechanische Bearbeitung.
Der Schiebetürverschluss ist mit und ohne Schließzylinder verfügbar.
Bei der Variante mit Schließzylinder kann man zwischen gleichschließend (alle Schlösser haben einen identischen Schlüssel) und verschiedenschließend (jedes Schloss zeichnet sich durch einen eigenen Schlüssel aus) wählen. Pro Fallenverschluss werden zwei Schlüssel mitgeliefert.
Der Schiebetürverschluss sichert im geschlossenen Zustand gegen Demontage. Ein passender Notöffner kann separat bestellt werden (siehe Notöffner 05.08968.00).

Ausführungen
Material/Oberfläche: GD-Al; schwarz pulverbeschichtet

Schloss	Material	Oberfläche	Farbe	Artikelnummer
gleich	GD-Al	pulverbeschichtet	schwarz	05.02081.00
ohne	GD-Al	pulverbeschichtet	schwarz	05.02084.00
verschieden	GD-Al	pulverbeschichtet	schwarz	05.02082.00

+49 (0) 911 780618-0 www.msi-montagesysteme.de msi@msi-montagesysteme.de

Türschloss Set

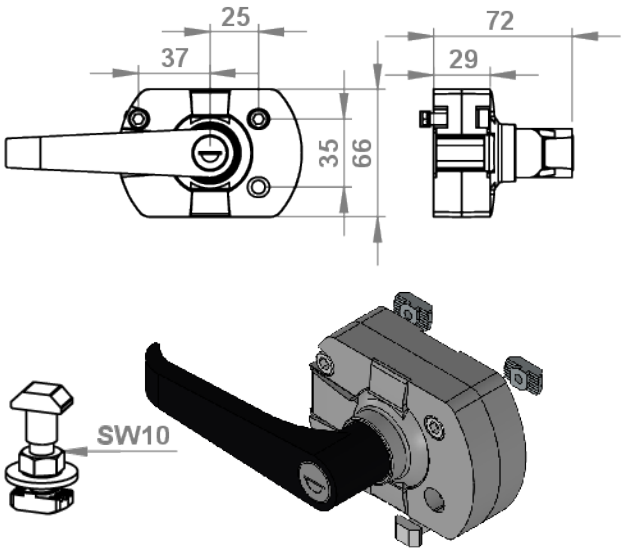

Beschreibung
Das Türschloss Set ist für das leichte und sichere Verschließen von Schwenk- und Schiebetüren geeignet.
Für die Montage ist keine mechanische Bearbeitung notwendig. Es weden je drei Schlüssen mitgeliefert (Beim Doppelbartschloss wird ein Schlüssen mitgeliefert)
Das Türschloss wird als Set, inklusive Befestigung geliefert.

Ausführungen
Material/Oberfläche:
Gehäuse: GD-Al;alufarbig lackiert
Arretierungskreuz: GD-Al;schwarz pulverbeschichtet
Griff: GD- Zn;schwarz Kunststoff ummantelt
Befestigungsmaterial: St.vz.

Varianten
gleichschließend: identische Schlüssel für alle Schlösser
verschiedenschließend: jedes Türschloss hat einen eigenen Schlüssel
Doppelbartschloss

Schloss	Artikelnummer
gleich schließend	05.02012.00
verschiedenschließend	05.02011.00
Doppelbartschloss	05.02013.00

+49 (0) 911 780618-0 www.msi-montagesysteme.de msi@msi-montagesysteme.de

Riegel Zn

Beschreibung
Der Riegel Zn ermöglicht das leichte Verschließen von Türen und Klappen, mit gefedertem Schließzapfen.
Er wird als Set, inklusive separater Nutfixierungen geliefert.

Ausführungen
Material/Oberfläche:
Gehäuse: GD-Zn;alufarbig pulverbeschichtet
Griff: PA; schwarz
Bolzen: VA

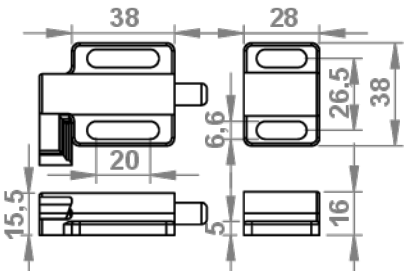

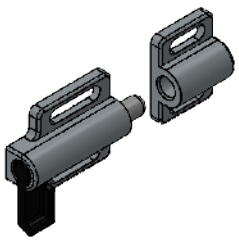

Nutfixierungen

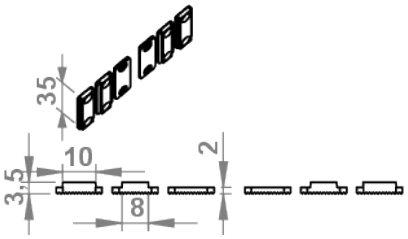

Material Gehäuse	Oberfläche	Farbe	Artikelnummer
GD-Zn	pulverbeschichtet	alufarbig	05.09981.00

+49 (0) 911 780618-0 www.msi-montagesysteme.de msi@msi-montagesysteme.de

Magnetanschlag

Beschreibung
Der Magnetanschlag dient als Anschlag von Türen und Klappen. Beim Einschwenken der Türe wird diese durch den eingebauten Magnetschnäpper festgehalten.
Das Anschlagblech wird bei der Montage über seine Verdrehsicherung fixiert und verhindert so das Verschieben des Magnetanschlages.
Set bestehend aus: je 1x Magnetschlag, Halteplatte, Nutfixierung, Fixierungsstück, 2x Schrauben M5 x14

Ausführungen
Material/Oberfläche:
Magnetanschlag: PA-GF, schwarz
Magnet: Neodym Halteplatte: St. vz.
Nutfixierung: GD-Zn, schwarz
Schrauben: St. vz,
Fixierungsstück: PA-GF; schwarz

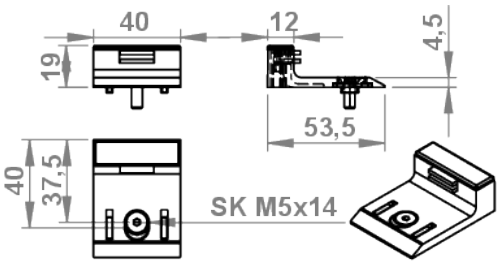

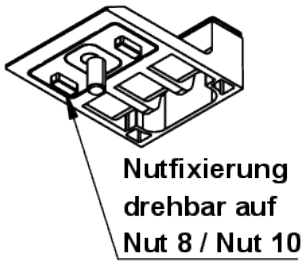

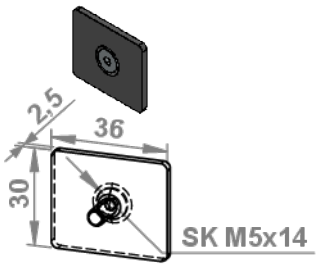

Verschlusskraft (N)	Material	Farbe	Artikelnummer
ca. 30	PA-GF	schwarz	05.08821.00

+49 (0) 911 780618-0 www.msi-montagesysteme.de msi@msi-montagesysteme.de

Magnetverschluss 20

Beschreibung
Die Magnetverschlüsse 20 eignen sich gut als Schnellverschluss für Schwenk- und Schiebetüren und sind für die Profilreihe 20x20 ausgelegt.
Über die Langlöcher werden die Magnetverschlüsse an die Stärke des Flächenelementes angepasst.
In Verbindung mit Befestigungswinkeln können sie auch an Türen mit Profilrahmen eingesetzt werden.

Ausführungen
Material/Oberfläche:
Magnetverschluss: PA-GF;schwarz
Montageset: St. vz.
Befestigungswinkel: Aluminium

Set 1
1x Magnetverschluss
1x Flachkopfschraube M4x5

Set 2
1x Magnetverschluss
1x Halteplatte 14x41x2 mm
2x Schrauben M4x10
1x Befestigungswinkel

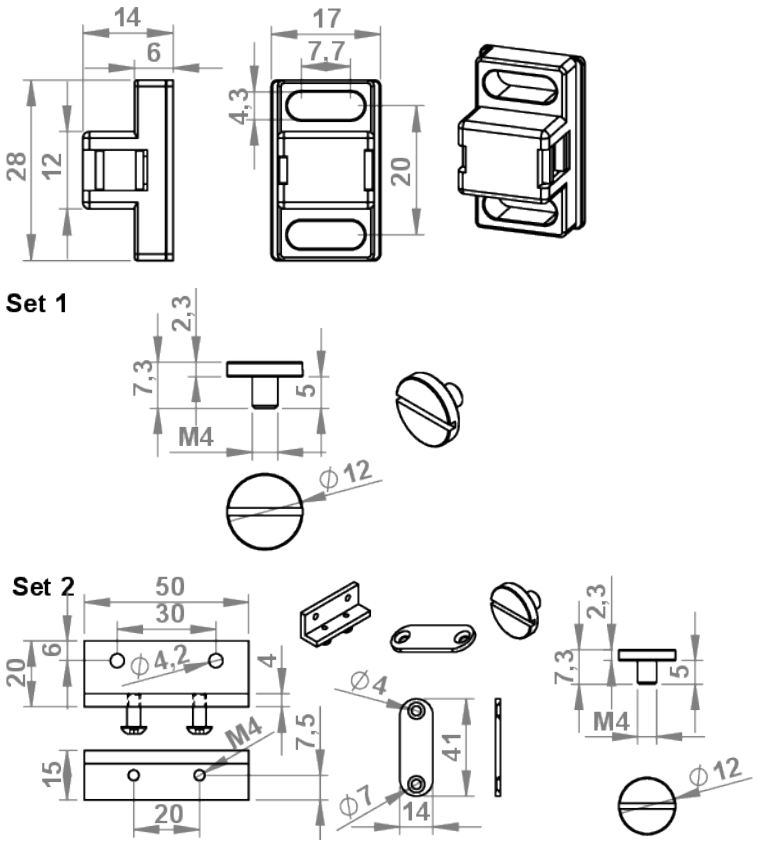

Set	Verschlusskraft	Farbe	Artikelnummer
1	ca. 5 N vorne / 3 N hinten	schwarz	05.01658.00
2	ca. 5 N vorne / 3 N hinten	schwarz	05.01659.00

+49 (0) 911 780618-0 www.msi-montagesysteme.de msi@msi-montagesysteme.de

Magnetverschluss 30

Beschreibung
Die Magnetverschlüsse 30 eignen sich gut als Schnellverschluss für Schwenk- und Schiebetüren und sind für die Profilreihen 30x30 und 40x40 ausgelegt. Über die Langlöcher werden die Magnetverschlüsse an die Stärke des Flächenelementes angepasst.
In Verbindung mit Befestigungswinkeln können sie auch an Türen mit Profilrahmen eingesetzt werden.

Ausführungen
Material/Oberfläche:
Magnetverschluss: PA-GF; schwarz, grau
Montageset: St. vz.
Befestigungswinkel: Aluminium

Set 1
1x Magnetverschluss
1x Flachkopfschraube M5x6

Set 2
1x Magnetverschluss
1x Flachkopfschraube M5x6
1x Halteplatte 14x41x2 mm

Befestigung
Magnetverschluss: mit Schrauben M6
Halteplatte: mit Senkschrauben M4

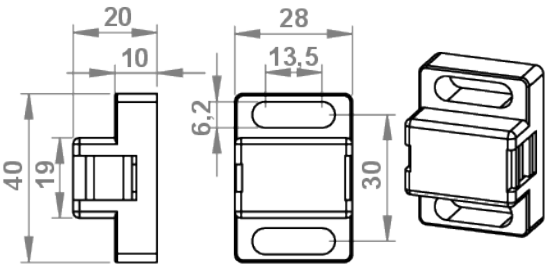

Set 1

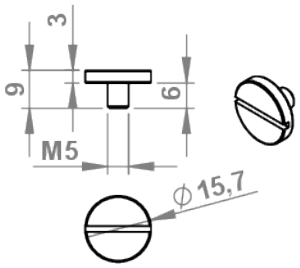

Set 2

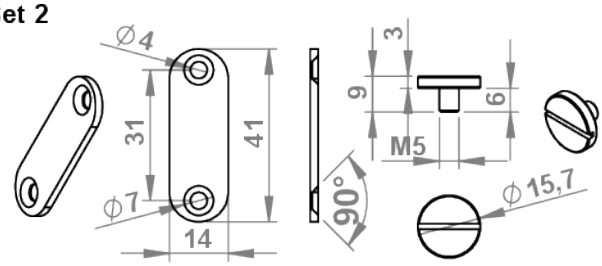

Set	Verschlusskraft	Farbe	Artikelnummer
1	ca. 20 N vorne / 10 N hinten	schwarz	05.08791.00
1	ca. 20 N vorne / 10 N hinten	RAL 7042	05.08791.40
2	ca. 20 N vorne / 10 N hinten	schwarz	05.01650.00
2	ca. 20 N vorne / 10 N hinten	RAL 7042	05.01650.40

+49 (0) 911 780618-0 www.msi-montagesysteme.de msi@msi-montagesysteme.de

Befestigungswinkel für Magnetverschluss 30

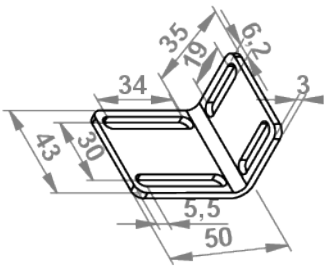

Beschreibung
Der Befestigungswinkel ermöglicht die flexible Positionierung des Magnetverschlusses 30.

Ausführungen
Material/Oberfläche: St. vz.

für Magnetverschluss	Maße (mm)	Material	Oberfläche	Artikelnummer
30	50 x 35 x 43	St.	vz.	05.08797.00

+49 (0) 911 780618-0 www.msi-montagesysteme.de msi@msi-montagesysteme.de

Kugelschnäpper 30

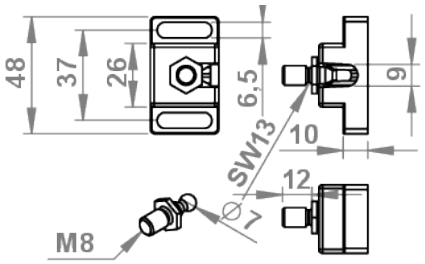

Beschreibung
Der Kugelschnäpper 30 eignet sich zum Schließen von Schwenk- oder Schiebetüren. Über Langlöcher lassen sich die Verschlüsse an die jeweiligen Stärken der Flächenelemente anpassen.
Mit Hilfe der Befestigungswinkel 05.47502.00 oder 05.00017.00 lassen sich die Kugelschnäpper flexibel positionieren (siehe Befestigungswinkel Kugelschnäpper).

Ausführungen
Material/Oberfläche:
Kugelschnäpper: PA-GF; schwarz
ESD Ausführung, weitere Farben und Halteschrauben VA auf Anfrage

Ausführung	Material	Haltekraft (N)	Farbe	Artikelnummer
leicht	PA-GF	ca. 40	schwarz	02.00001.00
leicht	PA-GF	ca. 40	RAL 7042	02.00001.40
schwer	PA-GF	ca. 50	schwarz	02.00002.00
schwer	PA-GF	ca. 50	RAL 7042	02.00002.40

+49 (0) 911 780618-0 www.msi-montagesysteme.de msi@msi-montagesysteme.de

Befestigungswinkel für Kugelschnäpper 30 - St. vz.

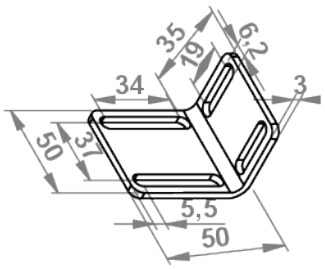

Beschreibung
Der Befestigungswinkel für Kugelschnäpper 30 ermöglicht die flexible Positionierung der Kugelschnäpper.

Ausführungen
Material/Oberfläche: St. vz.

für Kugelschnäpper	Maße (mm)	Material	Oberfläche	Artikelnummer
Serie 30	50 x 50 x 35	St.	verzinkt	05.00017.00

+49 (0) 911 780618-0 www.msi-montagesysteme.de msi@msi-montagesysteme.de

Befestigungswinkel für Kugelschnäpper - St. schwarz

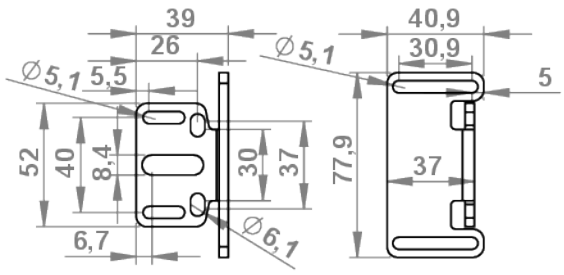

Beschreibung
Der Befestigungswinkel für Kugelschnäpper St. schwarz, dient der einfachen Befestigung von Kugel- und Magnetschnäppern an Profilen aller Baureihen.
Über die Langlöcher ist eine positionsgenaue Einstellung der Schnäppergehäuse wie auch des Kugelbolzens möglich.

Ausführungen
Material/Oberfläche: Stahl; schwarz pulverbeschichtet

für Kugelschnäpper	Maße (mm)	Material	Oberfläche	Farbe	Artikelnummer
Serie 30	75 x 34 x 49	St.	pulverbeschichtet	schwarz	05.47506.00

+49 (0) 911 780618-0 www.msi-montagesysteme.de msi@msi-montagesysteme.de

Türschnäpper Zn

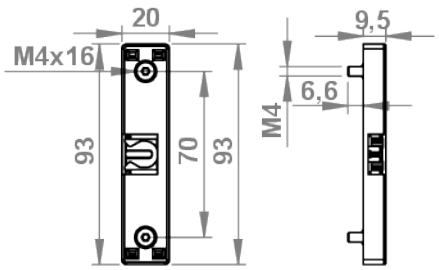

Beschreibung
Der Türschnäpper Zn ist als Schnellverschluss für Schwenktüren gedacht. Durch seine geringe Bauhöhe kann man einen Türspalt von 12 mm erreichen.
Der Türschnäpper wird im Ständerprofil angebracht und die Zylinderschraube DIN912-M6 in der gegenüberliegenden Nut der Türe. Türschnäpper und Zylinderschraube verrasten beim Schließen.
Die Länge der Zylinderschraube M6 ist abhängig von der verwendeten Nut, der Türschnäpper selbst wird über M4 Senkkopfschrauben und Nutensteine befestigt.
Das Set beinhaltet: Tüschnäpper, inkl. Abdeckkappe und 2x Schrauben M4.
Haltekraft: ca. 40N

Ausführungen
Material/Oberfläche:
Türschnäpper: GD-Zn; schwarz blank
Abdeckkappen: PA, schwarz
Befestigung: St. vz.

Material	Farbe	Haltekraft	Extras	Artikelnummer
GD-Zn	schwarz	ca. 40N	Set	05.09875.00

+49 (0) 911 780618-0 www.msi-montagesysteme.de msi@msi-montagesysteme.de

Kugelschnäpper 8 PA

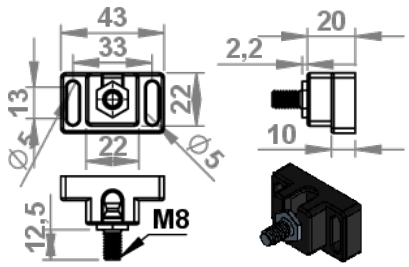

Beschreibung
Der Kugelschnäpper 8 eignet sich zum schließen von Schwenk- oder Schiebetüren. Über Langlöcher lassen sich die Verschlüsse an die jeweiligen Stärken der Flächenelemente anpassen.
Mit Hilfe der Befestigungswinkel 05.47502.00 oder 05.00017.00 lassen sich die Kugelschnäpper flexibel positionieren (siehe Befestigungswinkel Kugelschnäpper).

Ausführungen
Material/Oberfläche:
Kugelschnäpper: PA-GF; schwarz
auch als Satz, inklusive Befestigung verfügbar

Ausführung	Material	Haltekraft (N)	Farbe	Extras	Artikelnummer
schwer	PA-GF	ca. 75	schwarz		02.00003.00
schwer	PA-GF	ca. 75	schwarz	Set	02.00003.05

+49 (0) 911 780618-0 www.msi-montagesysteme.de msi@msi-montagesysteme.de

Doppelkugelschnäpper PA

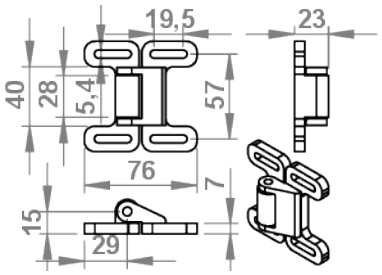

Beschreibung
Der Doppelkugelschnäpper PA eignet sich zum Schließen von Schwenk- oder Schiebetüren, sowie Türen mit oder ohne Rahmen.
Über die Langlöcher lassen sich Abstände gut ausgleichen.

Ausführungen
Material/Oberfläche:
Gehäuse: PA-GF; schwarz oder grau
Kugel: VA
Buchse: St. vz.
auch in leitfähiger Version (ESD) erhältlich

Verschlusskraft (N)	Material	Farbe	ESD	Artikelnummer
ca. 25	PA-GF	schwarz	nein	05.02318.00
ca. 25	PA-GF	RAL 7004	nein	05.02318.60
ca. 25	PA-GF	schwarz	ja	05.02318.ESD

+49 (0) 911 780618-0 www.msi-montagesysteme.de msi@msi-montagesysteme.de

Doppelkugelschnäpper Messing

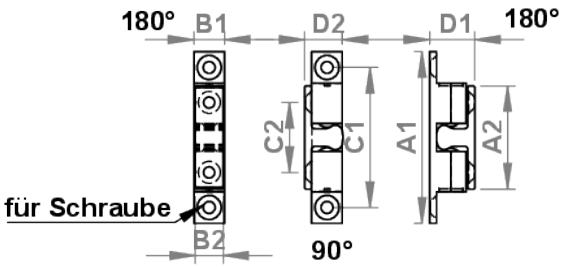

Beschreibung
Der Doppelkugelschnäpper Messing ist als Schnellverschluss für Türen gedacht und in verschiedenen Größen erhältlich. Die Befestigung ist seitlich oder frontal möglich.

Ausführungen
Material/Oberfläche:
Körper: Messing; verchromt
Gewindestift: St. vz,
Feder, Kugel: VA

A1 (mm)	A2 (mm)	B1 (mm)	B2 (mm)	C1 (mm)	C2 (mm)	D1 (mm)	D2 (mm)	für Schraube	Artikelnummer
44,0	25,0	7,9	7,0	35,0	15,0	11,8	10,0	M3	05.02314.00
49,0	29,5	8,8	7,9	40,0	20,0	13,0	10,8	M3	05.02315.00
60,0	36,0	11,0	9,0	50,0	24,0	15,9	13,5	M4	05.02316.00
68,4	40,0	13,0	12,0	58,0	30,0	18,5	16,0	M4	05.02319.00

+49 (0) 911 780618-0 www.msi-montagesysteme.de msi@msi-montagesysteme.de

Griffprofil 19x25

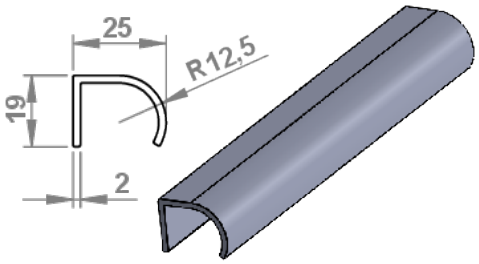

Beschreibung
Das Griffprofil 19x25 eignet sich zur einfachen Herstellung individueller Griffleisten.
Die Profilstange wird nach Kundenwunsch abgelängt.
Für die Befestigung sind entsprechende Bohrungen im Profil erforderlich.

Ausführungen
Material/Oberfläche: Aluminium; eloxiert

Material	Oberfläche	Länge (mm)	Artikelnummer
Aluminium	eloxiert	max. 6000	05.1032.

+49 (0) 911 780618-0 www.msi-montagesysteme.de msi@msi-montagesysteme.de

Griffleisten (Set)

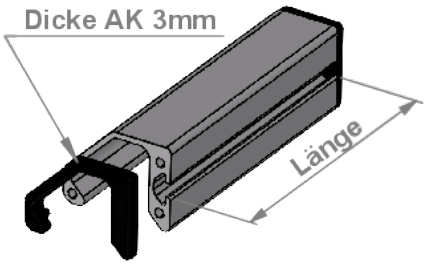

Beschreibung
Das Griffleistenset ist ideal für individuelle Griffleisten zur Montage auf Türen oder Klappen.
Das Set wird aus dem Griffleistenprofil 5 gefertigt und individuell auf die Länge des Kundenwunsches abgelängt und durch den Abdeckkappensatz links und rechts ergänzt.
Die Befestigung erfolgt vorderseitig über Bohrungen im Nutboden der Griffleiste, rückseitig mit Nutensteinen in der Griffleiste.

Ausführungen
Material/Oberfläche:
Griffleiste: Aluminium; eloxiert
Abdeckkappensatz: PA-GF; schwarz

Griffleiste	Abdeckkappensatz	Länge (mm)	Artikelnummer
Aluminium eloxiert	PA-GF; schwarz	bis max. 3000 mm	05.09580.00

+49 (0) 911 780618-0 www.msi-montagesysteme.de msi@msi-montagesysteme.de

Dichtleiste (B)

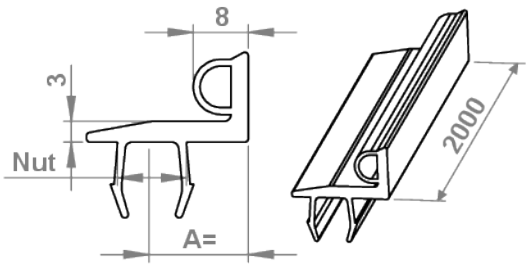

Beschreibung
Die Dichtleiste (B) ermöglicht das bündige und blickdichte Schließen von Türen.
Sie wird in die innenliegende, der Tür zugewandten Nut eingeclipst und stoppt die Tür bündig zur Profilaußenfläche.
Ihre elastische Dichtlippe überdeckt den Türspalt.
Die Dichtleiste (B) ist für die Profilkombinationen 30/30, 30/45 und 45/45 verfügbar.

Ausführungen
Material:
Kunststoff PVC + TPE
Farbe: RAL 7004

Variante	Nut	A=	Farbe	Artikelnummer
Profilkombination 30/30	8 (B)	21,5	RAL 7004	05.61657.60
Profilkombination 45/30	10 (B)	14,0	RAL 7004	05.61658.60
Profilkombination 45/45	10 (B)	29,0	RAL 7004	05.61659.60

+49 (0) 911 780618-0 www.msi-montagesysteme.de msi@msi-montagesysteme.de

Dichtleiste/Türanschlag (I)

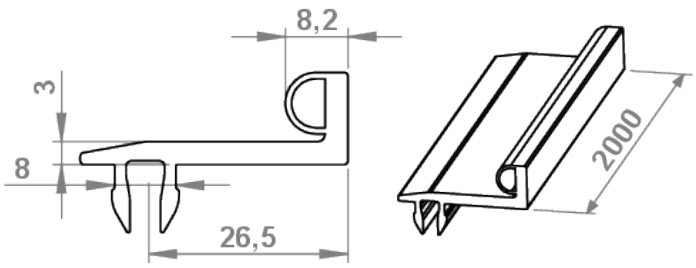

Beschreibung
Die Dichtleiste (I) ermöglicht das bündige und blickdichte Schließen von Türen.
Sie wird in die innenliegende, der Tür zugewandten Nut eingeclipst und stoppt die Tür bündig zur Profilaußenfläche.
Ihre elastische Dichtlippe überdeckt den Türspalt.

Ausführungen
Material:
Kunststoff PVC + TPE
Farbe: RAL 7042

Variante	Nut	Farbe	Artikelnummer
Profilkombination 40/40	8 (I)	RAL 7042	05.61731.40

+49 (0) 911 780618-0 www.msi-montagesysteme.de msi@msi-montagesysteme.de

Anschlagprofil 8 (I) - 20x18

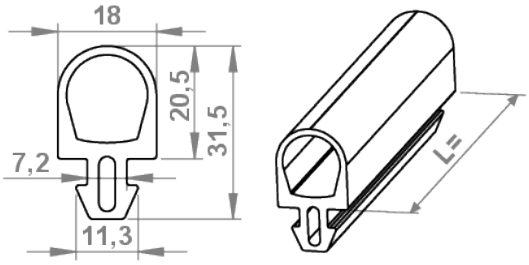

Beschreibung
Das Anschlagprofil 8 (I) kann als Anschlag für Schwenk-, Schiebe- und Hubtüren, sowie als Dichtprofil zum abgedichteten und blickdichten Schließen von Türen verwendet werden.
Das elastische Kunststoffprofil ist ausgelegt für die Profilbaureihe 8 (I) bzw. auch für das Klemmprofil 8 (I) 18x32.
Bei Schutz- und Trennwänden wird es zur Reduizierung der Spaltenbreite genutzt.

Ausführungen
Material:
Kunststoff NBR, 70 Shore A
Farbe: schwarz
Liefereinheit: 20 m, Zuschnitt nach Kundenwunsch möglich

für Nut	Material	Farbe	Liefereinheit (m)	Zuschnitt	Artikelnummer
8 (I)	NBR	schwarz	20	nach Kundenwunsch	05.45801.

+49 (0) 911 780618-0 www.msi-montagesysteme.de msi@msi-montagesysteme.de